Adefer

SOLUCIONES DE SANEAMIENTO

CATÁLOGO PRODUCTOS MARCA ADF















NOVIEMBRE 2026

Desde hace más de 35 años en Adefer Iglesias nos dedicamos al diseño y comercialización de diversas tipologías de productos relacionadas con todo tipo de Soluciones de Saneamiento.

Comenzamos esta trayectoria sin ningún objetivo predefinido de antemano más allá de la certeza de que un trabajo bien desarrollado, honesto y constante tendría que dar sus frutos.

“Lo hicimos porque no sabíamos que era imposible”.

Una frase que puede resumir a la perfección una parte relevante de lo que ha sido nuestra trayectoria.

Desde diversos tipos de Racores y Válvulas tanto en Latón como en Acero Inox pasando por Griferías Sanitarias, Ayudas Técnicas a la Movilidad.... poco a poco hemos ido incorporando productos tanto a nuestra propia marca ADF como fruto de la colaboración con partners de primer nivel nacionales y europeos que nos han permitido llegar al nivel actual de disponer de un amplio Catálogo de productos y stocks donde os podemos ofrecer la máxima competitividad en la relación calidad-precio.

Todos nuestros productos se encuentran amparados tanto en diversas Certificaciones de Calidad homologadas en la Unión Europea así como en un Seguro Propio de Producto lo cual permite su instalación con las máximas garantías de seguridad y responsabilidad.

Sin embargo, en este viaje en el autobús del tiempo que supone la trayectoria de una Empresa, no hubiera sido posible perdurar, superar las muchas dificultades sociales y personales así como los grandes cambios acontecidos en el comercio a nivel mundial, a la par que crecer de una manera sostenible, sin estar acompañado de esos partners amigables y totalmente confiables; sin el equipo humano compuesto por las personas que están o han estado vinculadas a la Empresa pero, sobre todo, sin nuestros clientes, sin vosotros, que habéis creído en nuestra trabajo, algunos incluso desde el principio o que os habéis ido subiendo en la múltiples paradas que ese autobús ha ido haciendo.

Nuestro más sincero agradecimiento y reconocimiento por este apoyo al cual aspiramos a seguir haciendo merecedores.

Deseamos poder seguir viéndonos en la carretera, haciendo juntos el viaje mientras sorteamos los baches e imprevistos diarios que hacen que este autobús afronte un viaje duro pero que a la vez supone un reto diario y constante y esto es lo que siempre le mantendrá vivo.

Gracias por estar ahí.

Ricardo Iglesias · Gerente de Adefer Iglesias





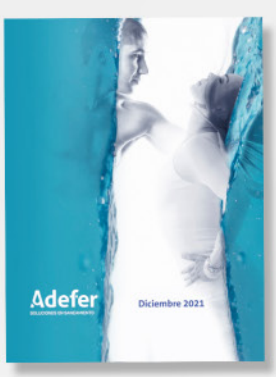

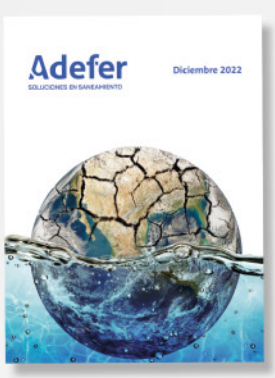

Adefer
SOLUCIONES DE SANEAMIENTO



LA PERSEVERANCIA ES LA VIRTUD
POR LA CUAL TODAS LAS DEMAS VIRTUDES
DAN SU FRUTO Y TODOS LOS DEFECTOS
PUEDEN SER SUBSANADOS









1

RACORES DE LATON PARA PE Y PVC

Racores fabricados en estampación en caliente según Norma UNE12165
Materia Prima CW617N
Roscadas Hembra según Norma ISO 228/1
Roscadas Macho según Norma ISO 7/1
Temperatura de trabajo de -10°c a 90°c
Adaptables a Tuberias de Alya y Baja Densidad
Anillo de apriet elástico de máxima calidad funcional en cualquier posición
Juntas Tóricas en EPDM
Hasta Diametro 63 no se precisan desmontar los Racores para proceder a su instalación

LATON PE ENLACE ROSCA HEMBRA - ENLACE RECTO - ENLACE ROSCA MACHO - CODO IGUAL



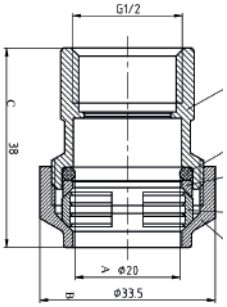

CODIGO	MEDIDA	PESO	CAJA	EAN	PVP (€)
LAADF0002	1/2X20	70	40/320	8600122000006	**4,287**
LAADF0003	3/4X25	105	20/160	8600132500008	**6,031**
LAADF0004	1"X32	180	15/120	8600043200004	**9,999**
LAADF0005	1"1/4X40	259	8/64	8600114400005	**14,898**
LAADF0006	1"1/2X50	425	10/40	8600114400458	**23,309**
LAADF0007	2"X63	678	6/24	8600026300004	**38,795**

G	A	B	C	H
1/2X20	20	33,5	38	25
3/4X25	25	40,5	43	30,5
1"X32	32	50	50	38,5
1"1/4X40	40	60	58	46
1"1/2X50	50	72	70	56
2"X63	63	88	80	69

ARTÍCULO EN NETOS



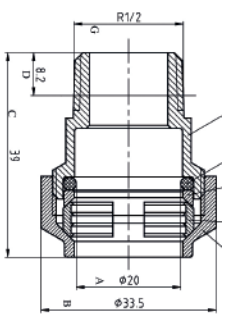

CODIGO	MEDIDA	PESO	CAJA	EAN	PVP (€)
LAADF0102	1/2X20	67	40/320	8601122000102	**4,011**
LAADF0103	3/4X25	104	20/160	8601132500104	**6,006**
LAADF0104	1"X32	180	15/120	8601043200110	**9,999**
LAADF0105	1"1/4X40	268	8/64	8601114000103	**14,854**
LAADF0106	1"1/2X50	439	10/40	8601112500110	**24,049**
LAADF0107	2"X63	706	6/24	8601026300107	**39,896**

G	A	B	C	D
1/2X20	20	33,5	39	8,2
3/4X25	25	40,5	44	9,5
1"X32	32	50	53	10,4
1"1/4X40	40	60	63	12,7
1"1/2X50	50	72	72	12,7
2"X63	63	88	85	15,9

ARTÍCULO EN NETOS



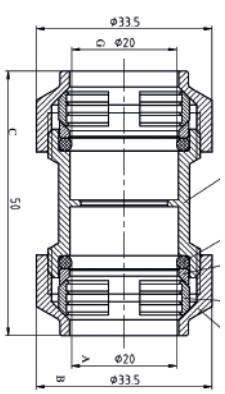

CODIGO	MEDIDA	PESO	CAJA	EAN	PVP (€)
LAADF0220	20X20	104	25/200	8602122000222	**6,463**
LAADF0225	25X25	158	15/120	8602132500224	**9,509**
LAADF0232	32X32	279	10/80	8602043200237	**15,599**
LAADF0240	40X40	410	5/40	8602114400245	**23,577**
LAADF0250	50X50	673	6/24	8602112500251	**38,358**
LAADF0263	63X63	1141	4/16	8602026300262	**63,806**

G	A	B	C
20x20	20	33,5	50
25x25	25	40,5	56
32x32	32	50	71
40x40	40	60	82
50x50	50	72	101
63x63	63	88	118

ARTÍCULO EN NETOS



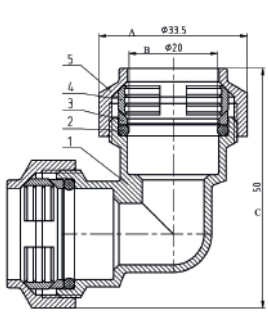

CODIGO	MEDIDA	PESO	CAJA	EAN	PVP (€)
LAADF0620	20X20	125	20/160	8605122000630	**7,316**
LAADF0625	25X25	199	10/80	8605132500622	**11,764**
LAADF0632	32X32	326	8/64	8605043200635	**18,836**
LAADF0640	40X40	511	3/24	8605114400643	**29,136**
LAADF0650	50X50	860	4/16	8605112500659	**46,700**
LAADF0663	63X63	1476	2/8	8605026300666	**83,267**

G	A	B	C
20x20	33,5	20	50
25x25	40,5	25	57
32x32	50	32	78
40x40	60	40	92
50x50	72	50	113
63x63	88	63	137

ARTÍCULO EN NETOS

LATON PE CODO ROSCA HEMBRA - CODO ROSCA MACHO - TE IGUAL - TE ROSCA HEMBRA



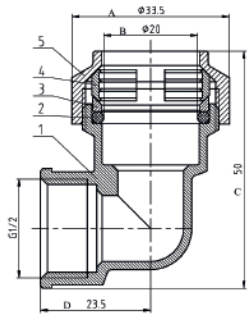

CODIGO	MEDIDA	PESO	CAJA	EAN	PVP (€)
LAADF0402	1/2X20	90	30/240	8603122000403	**5,227**
LAADF0403	3/4X25	143	18/144	8603132500405	**8,040**
LAADF0404	1"X32	233	10/80	8603043200401	**12,851**
LAADF0405	1"1/4X40	370	5/40	8603114400402	**21,031**
LAADF0406	1"1/2X50	610	6/24	8603112500407	**34,457**
LAADF0407	2"X63	960	4/16	8603026300401	**56,951**

ARTÍCULO EN NETOS

G	A	B	C	D
1/2X20	33,5	20	50	23,5
3/4X25	40,5	25	57	27,5
1"X32	50	32	72	32,5

G	A	B	C	D
1"1/4X40	60	40	86	37,5
1"1/2X50	72	50	105	46
2"X63	88	63	127	53,5



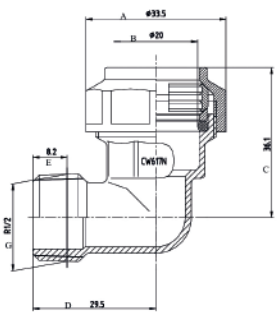

CODIGO	MEDIDA	PESO	CAJA	EAN	PVP (€)
LAADF0502	1/2X20	85	30/240	8604122000509	**5,332**
LAADF0503	3/4X25	135	18/144	8604114400501	**7,617**
LAADF0504	1"X32	223	10/80	8604132500507	**12,861**
LAADF0505	1"1/4X40	364	5/40	8604043200508	**21,360**
LAADF0506	1"1/2X50	572	6/24	8604112500507	**32,371**
LAADF0507	2"X63	1019	4/16	8604026300509	**59,395**

ARTÍCULO EN NETOS

G	A	B	C	D	E
1/2X20	33,5	20	36,1	29,5	8,2
3/4X25	40,5	25	41,5	34,5	9,5
1"X32	50	32	51	42	10,4
1"1/4X40	60	40	60	51	12,1
1"1/2X50	72	50	72,5	57,5	12,7
2"X63	88	63	87,6	69,5	15,9



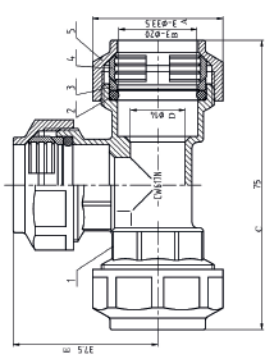

CODIGO	MEDIDA	PESO	CAJA	EAN	PVP (€)
LAADF0820	20	180	12/96	8607122000821	**11,027**
LAADF0825	25	280	8/64	8607132500823	**16,694**
LAADF0832	32	483	4/32	8607043200833	**26,943**
LAADF0840	40	750	3/24	8607114400841	**43,030**
LAADF0850	50	1248	2/8	8607112500851	**70,987**
LAADF0863	63	2135	2/8	8607132500861	**113,440**

ARTÍCULO EN NETOS

G	A	B	C	D	E
20	33,5	20	75	14	37,5
25	40,5	25	85	19	42,5
32	50	32	106	24	53
40	60	40	127	30,5	63,5
50	72	50	154	38	77
63	88	63	185,7	47,5	92,9



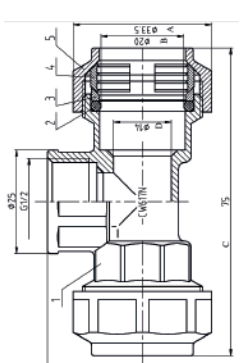

CODIGO	MEDIDA	PESO	CAJA	EAN	PVP (€)
LAADF0702	1/2X20	154	18/144	8606122000701	**8,935**
LAADF0703	3/4X25	223	10/80	8606132500703	**13,194**
LAADF0704	1"X32	370	6/48	8606043200709	**20,552**
LAADF0705	1"1/4X40	624	4/32	8606114400706	**35,606**
LAADF0706	1"1/2X50	1002	4/16	8606112500709	**56,793**
LAADF0707	2"X63	1624	2/8	8607132500861	**92,429**

ARTÍCULO EN NETOS

G	A	B	C	D	E
1/2X20	33,5	20	75	14	23
3/4X25	40,5	25	85	19	27,5
1"X32	50	32	106	24	31,5
1"1/4X40	60	40	127	30,5	38,5
1"1/2X50	72	50	154	38	45,5
2"X63	88	63	185,7	47,5	54

LATON PE CODO MURAL - MEDIDAS GRANDES ENLACE HEMBRA - ENLACE MACHO - ENLACE RECTO



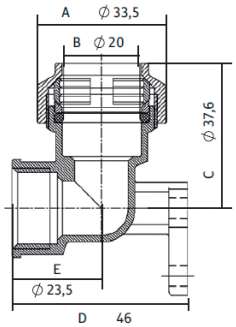

CODIGO	MEDIDA	PESO	CAJA	EAN	PVP (€)
LAADF0902	1/2X20	127	20/160	8608122000903	**7,292**
LAADF0903	3/4X25	177	12/96	8608342500910	**10,435**
LAADF0904	1"X32	273	6/48	8608043200901	**15,733**

ARTÍCULO EN NETOS

	A	B	C	D	E
1/2X20	33,5	20	37,6	46	23,5
3/4X25	40,5	25	42	53,5	27,5
1"X32	50	32	53	61	32,5



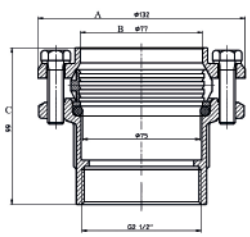

CODIGO	MEDIDA	PESO	CAJA	EAN	PVP (€)
LAADF0008	2"1/2X75	1420	1/15	8601212750008	**80,315**
LAADF0009	3"X90	2104	1/10	8601039000009	**123,821**
LAADF0010	4"X110	2908	1/4	83601039000013	**198,341**

ARTÍCULO EN NETOS

G	A	B	C
2"1/2X75	132	77	99
3"X90	152	92	116
4"X110	176	112	123



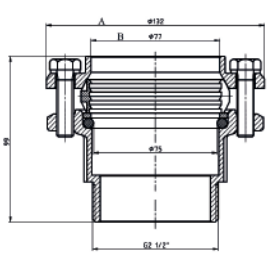

CODIGO	MEDIDA	PESO	CAJA	EAN	PVP (€)
LAADF0108	2"1/2X75	1400	1/15	8602212750104	**81,911**
LAADF0109	3"X90	2074	1/10	8602039000109	**118,499**
LAADF0110	4"X110	2828	1/4	8602041100110	**192,182**

ARTÍCULO EN NETOS

G	A	B	C
2"1/2X75	132	77	99
3"X90	152	92	116
4"X110	177,5	112	135



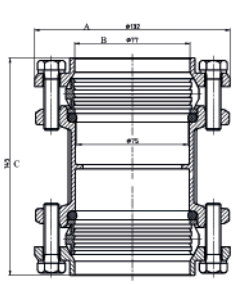

CODIGO	MEDIDA	PESO	CAJA	EAN	PVP (€)
LAADF0275	75X75	2400	1/15	8602757500271	**148,874**
LAADF0290	90X90	3648	1/6	8360104900296	**204,686**
LAADF0300	110X110	4939	1/4	8602757500302	**311,482**

ARTÍCULO EN NETOS

G	A	B	C
75X75	132	77	145
90X90	152	92	175
110X110	177,5	112	192

LATON PE MEDIDAS GRANDES CODO IGUAL - CODO ROSCA MACHO - CODO ROSCA HEMBRA - TE IGUAL



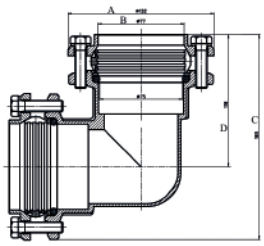

CODIGO	MEDIDA	PESO	CAJA	EAN	PVP (€)
LAADF0675	75X75	2938	1/6	8605187575678	**179,169**
LAADF0690	90X90	4668	1/4	8605909000698	**270,006**
LAADF0700	110X110	6716	1/1	8605110110700	**513,003**

ARTÍCULO EN NETOS

G	A	B	C	D
75X75	132	77	183	118
90X90	152	92	215	140
110X110	177,5	112	252	163



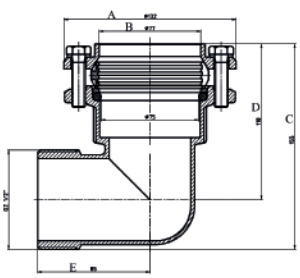

CODIGO	MEDIDA	PESO	CAJA	EAN	PVP (€)
LAADF0508	2"1/2X75	1910	1/10	8604212750408	**133,225**
LAADF0509	3"X90	3014	1/6	8604212750409	**215,912**

ARTÍCULO EN NETOS

G	A	B	C	D	E
2"1/2X75	132	77	155	118	85
3"X90	150	92	178	136	104



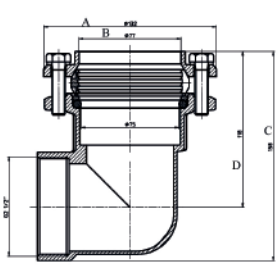

CODIGO	MEDIDA	PESO	CAJA	EAN	PVP (€)
LAADF0408	2"1/2X75	1905	1/10	8603212750408	**133,225**
LAADF0409	3"X90	2914	1/6	8603039000409	**218,859**
LAADF0410	4"X110	4358	1/1	8603039000410	**308,335**

ARTÍCULO EN NETOS

G	A	B	C	D
2"1/2X75	132	77	158	118
3"X90	150	92	176	136
4"X110	176	112	202	162



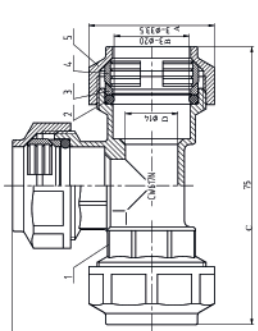

CODIGO	MEDIDA	PESO	CAJA	EAN	PVP (€)
FOFIR0875	75	4371	1/2	8670263008758	**280,640**
FOFIR0890	90	6833	1/1	8670263008901	**436,370**
LAADF0900	110	10005	1/1	8607026300900	**552,441**

ARTÍCULO EN NETOS

G	A	B	C	D
75	132	77	219	109
90	150	92	257	128
110				

LATON PE MEDIDAS GRANDES TE ROSCA HEMBRA



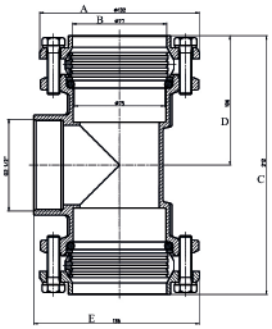

CODIGO	MEDIDA	PESO	CAJA	EAN	PVP (€)
LAADF0708	2"1/2X75	3130	1/6	8606212750708	**223,502**
LAADF0709	3"X90	4918	1/3	8606212750711	**340,714**
LAADF0710	4"X110	7246	1/1	8360212750714	**481,910**

ARTÍCULO EN NETOS

G	A	B	C	D	E
2"1/2X75	132	77	212	106	136
3"X90	150	92	245	117	155
4"X110	176	112	284	133	184



So, so you think you can tell
Heaven from hell?
Blue skies from pain?
Can you tell a green field from a cold steel rail?
A smile from a veil?
Do you think you can tell?
Did they get you to trade
your heroes for ghosts?
Hot ashes for trees?
Hot air for a cool breeze?
Cold comfort for change?
Did you exchange
A walk-on part in the war
for a lead role in a cage?
How I wish, how I wish you were here
We're just two lost souls swimming in a fishbowl,
Year after year
Runnin' over the same old ground,
what have we found?
The same old fears,
And I wish you were here









2

RACORES Y VALVULAS DE PVC PRESION Y PP PARA PE NEGRO

· Racores fabricados en Polipropileno (PP) de excepcionales propiedades mecánicas incluso a altas temperaturas.
· PN 16. Diámetros 20 a 32 no es necesario desenroscar la tuerca del cuerpo del racor para conseguir un montaje instantáneo.
· Tuerca de PP con adición de colorante de elevada estabilidad a los rayos UVA.
· Anillo de apriete de resina poliacetálica (POM) de alta dureza y resistencia mecánica.
· Anillo Tope de Polióxido de fenileno (PPO) con clip de sujeción al cuerpo presiona la junta Torica O-Ring.
· Junta Torica O-Ring de Caucho Nitrilo (NBR) apta para uso alimentario.
· Opcional en racores Rosca Hembra Anillo de Refuerzo en Acero Inox AISI 430.
· Normativas de Referencia:
  - Presiones de ejercicio conforme: UNI 9561, DIN 8076:2007, ISO14236:2000, GW335-B3:2011, SANS 14236, AS/NZS 4129:2008
  - Tubos de Polietileno: UNI7990:2004, UNI EN 12201-2:2004, DIN8074:1999
  - Racores: DM174 06/04/2004, BS 6920:2000, W270:KTV
  - Roscadas: IS07-1:2007,UNI EN 10226-1:2006, UNI EN ISO228-1, ANSI ASME B1.20.1:1983

GRAFICO RELACION PRESION-TEMPERATURA

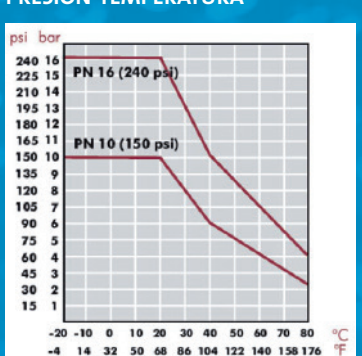

PE NEGRO CODO - CODO ROSCA HEMBRA - CODO ROSCA MACHO



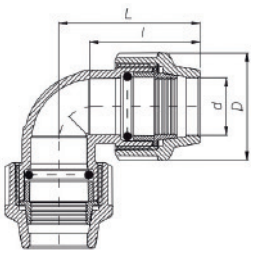

CODIGO	MEDIDA	PESO	CAJA	EAN	PVP (€)
POCOD0020	20X20	59	20/160	2020202010020	**1,344**
POCOD0025	25X25	119	10/90	2020202010025	**1,702**
POCOD0032	32X32	191	8/56	2020202010032	**2,489**
POCOD0040	40X40	367	3/45	2020202010040	**4,798**
POCOD0050	50X50	572	1/32	2020202010050	**7,538**
POCOD0063	63X63	945	1/18	2020202010063	**10,629**
POCOD0075	75X75	1263	1/8	2020202010075	**23,884**
POCOD0090	90X90	1848	1/4	2020202010090	**33,625**
POCOD0100	110X110	2965	1/4	2020202010100	**62,385**

ARTÍCULO EN NETOS

	D	L	l	PN
20	46	63	51	16
25	55	79	63	16
32	63	88	71	16
40	79	106	80	16
50	96	125	100	16
63	115	150	125	16
75	129	177	136	16
90	155	204	156	16
110	183	258	201	16



SIN REFUERZO

CODIGO	MEDIDA	PESO	CAJA	EAN	PVP (€)
POCOD0120	1/2X20	43	65/260	2020202080120	**2,098**
POCOD0125	3/4X25	84	20/80	2020202080125	**2,496**
POCOD0132	1"X32	138	15/90	2020202080132	**2,792**
POCOD0140	1"1/4X40	254	5/60	2020202080140	**3,962**
POCOD0150	1"1/2X50	386	1/48	2020202080150	**5,114**
POCOD0163	2"X63	660	1/28	2020202080163	**8,452**
POCOD0175	2"1/2X75	908	1/12	2020202080175	**20,315**
POCOD0190	3"X90	1325	1/6	2020202080190	**28,475**
POCOD0200	4"X110	2220	1/3	2020202080200	**58,411**

ARTÍCULO EN NETOS

CON REFUERZO DE ACERO

CODIGO	MEDIDA	PESO	CAJA	EAN	PVP (€)
POCOD1120	1/2X20	43	65/260	2020202081120	**2,322**
POCOD1125	3/4X25	84	20/80	2020202081125	**2,736**
POCOD1132	1"X32	138	15/90	2020202081132	**3,089**
POCOD1140	1"1/4X40	254	5/60	2020202081140	**4,301**
POCOD1150	1"1/2X50	386	1/48	2020202081150	**5,595**
POCOD1163	2"X63	660	1/28	2020202081163	**9,428**

ARTÍCULO EN NETOS

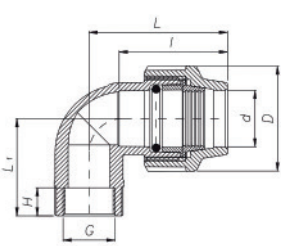

	D	l	H	L	L1	PN
1/2X20	46	56	18	57	39	16
3/4X25	55	64	18	66	46	16
1"X32	63	68	21	75	51	16
1"1/4X40	79	81	25	95	64	16
1"1/2X50	96	103	27	110	92	16

	D	l	H	L	L1	PN
2"X63	115	135	36	170	110	16
2"1/2X75	129	143	37	157	125	16
3"X90	155	158	40	169	140	16
4"X110	183	211	40	223	138	16



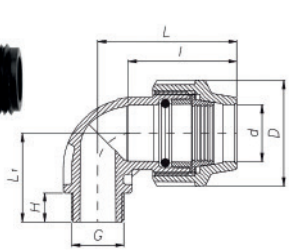

CODIGO	MEDIDA	PESO	CAJA	EAN	PVP (€)
POCOD0220	1/2X20	41	30/300	2020202100220	**1,130**
POCOD0225	3/4X25	80	20/80	2020202100225	**1,539**
POCOD0232	1"X32	134	10/130	2020202100232	**1,942**
POCOD0240	1"1/4X40	248	5/65	2020202100240	**3,407**
POCOD0250	1"1/2X50	396	1/48	2020202100250	**4,986**
POCOD0263	2"X63	649	1/28	2020202100263	**8,310**
POCOD0275	2"1/2X75	870	1/12	2020202100275	**19,300**
POCOD0290	3"X90	1298	1/6	2020202100290	**26,950**

ARTÍCULO EN NETOS

	D	l	H	L	L1	PN
1/2X20	46	56	18	74	39	16
3/4X25	55	64	19	84	44	16
1"X32	63	68	22	95	51	16
1"1/4X40	79	81	25	115	64	16

	D	l	H	L	L1	PN
1"1/2X50	96	102	27	138	77	16
2"X63	115	135	29	169	93	16
2"1/2X75	129	136	32	188	104	16
3"X90	155	156	35	210	114	16

PE NEGRO ENLACE RECTO - ENLACE REDUCIDO - ENLACE ROSCA HEMBRA



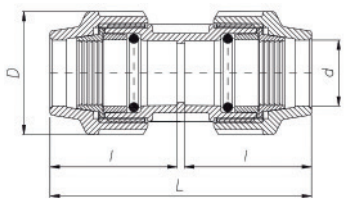

CODIGO	MEDIDA	PESO	CAJA	EAN	PVP (€)
POENL0020	20X20	61	20/200	2020202040020	**1,056**
POENL0025	25X25	117	10/80	2020202040025	**1,497**
POENL0032	32X32	186	5/50	2020202040032	**2,498**
POENL0040	40X40	359	4/60	2020202040040	**4,934**
POENL0050	50X50	562	1/28	2020202040050	**6,882**
POENL0063	63X63	863	1/26	2020202040063	**10,680**
POENL0075	75X75	1264	1/10	2020202040075	**18,312**
POENL0090	90X90	1730	1/5	2020202040090	**25,096**
POENL0100	110X110	2727	1/6	2020202040100	**57,381**

ARTÍCULO EN NETOS

	D	L	d	PN	PN
20X20	44	100	21	16	16
25X25	56	130	26	16	16
32X32	65	149	33	16	16
40X40	80	193	41	16	16
50X50	92	216	51	16	16

	D	L	d	PN	PN
63X63	114	233	64	16	16
75X75	128	276	76	16	16
90X90	152	311	91	16	16
110X110	182	350	111	16	16



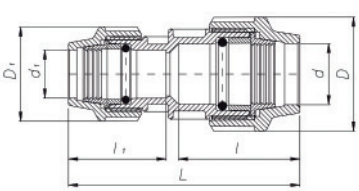

CODIGO	MEDIDA	PESO	CAJA	EAN	PVP (€)
POENL0320	25X20	98	10/100	2020202130320	**1,933**
POENL0325	32X25	160	8/80	2020202130325	**2,704**
POENL0332	40X32	288	5/70	2020202130332	**4,209**
POENL0340	50X40	488	1/24	2020202130340	**7,057**
POENL0350	63X50	761	1/19	2020202130350	**9,961**
POENL0363	75X63	799	1/12	2020202130363	**17,980**
POENL0375	90X75	1127	1/6	2020202130375	**26,480**
POENL0390	110X90	2308	1/6	2020202130390	**51,210**

ARTÍCULO EN NETOS

	D	D1	L	l
25X20	58	46	128	67
32X25	63	55	143	70
40X32	79	63	163	88
50X40	96	79	197	102

	D	D1	L	l
63X50	115	96	248	134
75X63	129	115	290	144
90X75	155	129	318	162
110X90	183	155	370	201



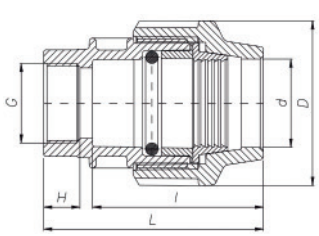

SIN REFUERZO

CODIGO	MEDIDA	PESO	CAJA	EAN	PVP (€)
POENL0220	1/2X20	41	30/180	2020202050220	**0,873**
POENL0225	3/4X25	80	15/90	2020202050225	**1,177**
POENL0232	1"X32	120	10/80	2020202050232	**1,611**
POENL0240	1"1/4X40	227	6/90	2020202050240	**3,200**
POENL0250	1"1/2X50	350	1/43	2020202050250	**4,756**
POENL0263	2"X63	564	1/36	2020202050263	**7,266**
POENL0275	2"1/2X75	810	1/16	2020202050275	**12,008**
POENL0290	3"X90	1101	1/9	2020202050290	**18,279**
POENL0300	4"X110	1730	1/6	2020202050300	**34,890**

ARTÍCULO EN NETOS

CON REFUERZO DE ACERO

CODIGO	MEDIDA	PESO	CAJA	EAN	PVP (€)
POENL1220	1/2X20	41	30/180	2020202051220	**1,095**
POENL1225	3/4X25	80	15/90	2020202051225	**1,416**
POENL1232	1"X32	120	10/80	2020202051232	**1,907**
POENL1240	1"1/4X40	227	6/90	2020202051240	**3,538**
POENL1250	1"1/2X50	350	1/43	2020202051250	**5,236**
POENL1263	2"X63	564	1/36	2020202051263	**8,241**

ARTÍCULO EN NETOS

	D	L	l	H	PN
1/2X20	46	77	58	18	16
3/4X25	55	86	65	20	16
1"X32	63	96	71	22	16
1"1/4X40	79	112	81	22	16
1"1/2X50	96	132	100	23	16

	D	L	l	H	PN
2"X63	115	166	123	27	16
2"1/2X75	129	187	137	33	16
3"X90	155	195	152	33	16
4"X110	183	263	204	43	16

PE NEGRO ENLACE ROSCA MACHO - TAPON FINAL - TE IGUAL



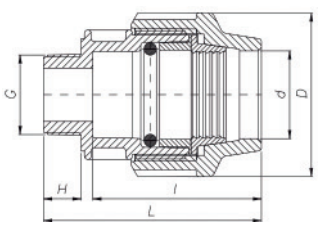

CODIGO	MEDIDA	PESO	CAJA	EAN	PVP (€)
POENL0120	1/2X20	39	30/300	2020202030120	**0,774**
POENL0125	3/4X25	74	15/150	2020202030125	**1,123**
POENL0132	1"X32	116	10/80	2020202030132	**1,456**
POENL0140	1"1/4X40	212	8/80	2020202030140	**2,935**
POENL0150	1"1/2X50	338	1/43	2020202030150	**4,108**
POENL0163	2"X63	539	1/36	2020202030163	**6,921**
POENL0175	2"1/2X75	784	1/18	2020202030175	**10,488**
POENL0190	3"X90	1040	1/9	2020202030190	**16,588**
POENL0200	4"X110	1637	1/6	2020202030200	**33,092**

ARTÍCULO EN NETOS

	D	L	I	H	PN
1/2X20	46	81	61	16	16
3/4X25	55	90	69	17	16
1"X32	63	101	76	20	16
1"1/4X40	79	117	82	29	16
1"1/2X50	96	133	99	28	16

	D	L	I	H	PN
2"X63	115	163	124	32	16
2"1/2X75	129	178	135	34	16
3"X90	155	200	158	34	16
4"X110	183	250	200	37	16



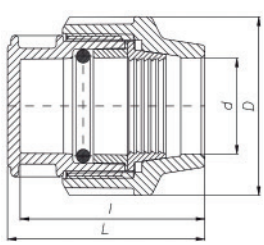

CODIGO	MEDIDA	PESO	CAJA	EAN	PVP (€)
POSTP2020	20	37	30/300	2020202020020	**0,805**
POTAP0025	25	69	17/170	2020202020025	**1,076**
POSTP2032	32	112	10/100	2020202020032	**1,538**
POTAP0040	40	206	10/100	2020202020040	**2,802**
POTAP0050	50	328	1/40	2020202020050	**4,758**
POTAP0063	63	514	1/45	2020202020063	**7,354**
POTAP0075	75	770	1/18	2020202020075	**16,472**
POTAP0090	90	965	1/6	2020202020090	**21,363**

ARTÍCULO EN NETOS

	D	L	I	PN
20	46	70	65	16
25	55	77	72	16
32	63	85	79	16
40	79	89	83	16
50	96	111	100	16
63	115	141	125	16
75	129	158	137	16
90	155	179	158	16



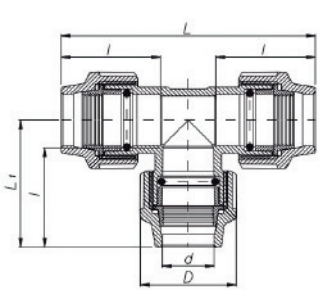

CODIGO	MEDIDA	PESO	CAJA	EAN	PVP (€)
POTES0020	20	88	10/100	2020202060020	**1,714**
POTES0025	25	172	5/50	2020202060025	**2,344**
POTES0032	32	274	4/20	2020202060032	**3,885**
POTES0040	40	537	1/21	2020202060040	**7,303**
POTES0050	50	836	1/12	2020202060050	**10,846**
POTES0063	63	1378	1/12	2020202060063	**17,167**
POTES0075	75	1788	1/5	2020202060075	**29,704**
POTES0090	90	2770	1/2	2020202060090	**44,742**
POTES0100	110	4460	1/2	2020202060100	**92,062**

ARTÍCULO EN NETOS

	D	L	I	L1	PN
20	46	139	59	69	16
25	55	162	66	79	16
32	63	183	74	90	16
40	79	218	88	108	16
50	96	254	100	125	16
63	115	320	125	155	16
75	129	364	142	180	16
90	155	407	154	199	16
90	183	539	209	264	16

PE NEGRO TE ROSCA HEMBRA - TE REDUCIDA - CODO MURAL



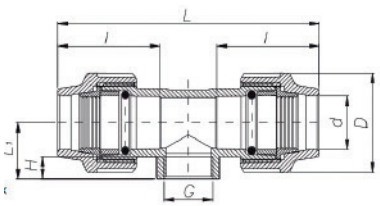

SIN REFUERZO

CODIGO	MEDIDA	PESO	CAJA	EAN	PVP (€)
POTES0120	1/2X20	71	10/150	2020202090120	**1,551**
POTES0125	3/4X25	132	8/64	2020202090125	**2,505**
POTES0132	1"X32	222	4/28	2020202090132	**3,302**
POTES0140	1"1/4X40	433	2/38	2020202090140	**5,926**
POTES0150	1"1/2X50	644	1/18	2020202090150	**8,638**
POTES0163	2"X63	1078	1/15	2020202090163	**14,986**
POTES0175	2"1/2X75	1478	1/5	2020202090175	**26,111**
POTES0190	3"X90	2038	1/4	2020202090190	**42,811**
POTES0200	4"X110	3380	1/4	2020202090200	**74,199**

ARTÍCULO EN NETOS

CON REFUERZO DE ACERO

CODIGO	MEDIDA	PESO	CAJA	EAN	PVP (€)
POTES1120	1/2X20	71	10/150	2020202091120	**1,774**
POTES1125	3/4X25	132	8/64	2020202091125	**2,745**
POTES1132	1"X32	222	4/28	2020202091132	**3,600**
POTES1140	1"1/4X40	433	2/38	2020202091140	**6,266**
POTES1150	1"1/2X50	644	1/18	2020202091150	**9,122**
POTES1163	2"X63	1078	1/15	2020202091163	**14,222**

	D	L	l	H	L1	PN
1/2X20	46	139	55	19	47	16
3/4X25	55	160	63	16	50	16
1"X32	63	183	68	21	57	16
1"1/4X40	79	217	81	21	45	16
1"1/2X50	96	254	97	24	54	16

	D	L	l	H	L1	PN
2"X63	115	320	125	30	66	16
2"1/2X75	129	362	138	35	84	16
3"X90	155	406	154	47	95	16
4"X110	183	534	205	45	104	16



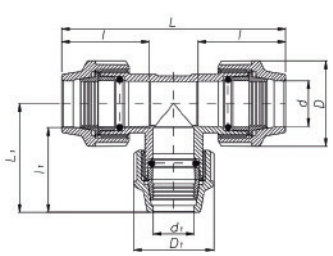

CODIGO	MEDIDA	PESO	CAJA	EAN	PVP (€)
POTES0220	25X20X25	145	1/35	2020202120220	**2,803**
POTES0225	32X25X32	244	5/60	2020202120225	**3,811**
POTES0232	40X32X40	451	1/27	2020202120232	**5,965**
POTES0240	50X40X50	742	1/12	2020202120240	**9,693**
POTES0250	63X50X63	1213	1/12	2020202120250	**15,977**

ARTÍCULO EN NETOS

	D	D1	L	l	L1	l1	PN
25X20X25	55	46	160	63	73	56	16
32X25X32	63	55	183	68	84	64	16
40X32X40	79	63	222	83	101	79	16
50X40X50	96	79	265	104	124	94	16
63X50X63	115	96	340	136	147	110	16
75X63X75	129	115	367	139	175	125	16



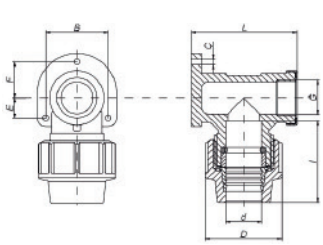

SIN REFUERZO

CODIGO	MEDIDA	PESO	CAJA	EAN	PVP (€)
POSTP0020	1/2X20	67	10/260	2020202110020	**2,874**
POSTP0025	3/4X25	88	10/100	2020202110025	**3,050**
POSTP0032	1"X25	156	1/15	8474407455039	**6,722**

ARTÍCULO EN NETOS

CON REFUERZO DE ACERO

CODIGO	MEDIDA	PESO	CAJA	EAN	PVP (€)
POSTP0120	1/2X20	67	10/260	2020202111020	**3,098**
POSTP0125	3/4X25	103	10/100	2020202111025	**3,291**

	D	L	l	C	B	E	F	PN
1/2X20	46	62	49	3,8	38	12	22	16
3/4X25	55	75	59	4	44	15	27	16

PE NEGRO COLLARIN CON TOMA Y REFUERZO





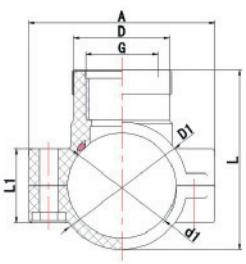

Clamp saddles

FEATURES

Material: PP
To be installed on pipes confirming to:
– PE: EN 12201 / ISO 3607 / ISO 14236 / DIN 8072 / DIN 8074 / UNI 10910
– PP: ISO 3609 / DIN 8077 / UNI 8318
– PVC-U: EN 1452-2

FIG.	Parts	Material
1	Upper body	PP
2	Lower body	PP
3	Bolts and nuts	Zinc plated steel
4	O-ring	NBR
5	Reinforce ring	Stainless steel

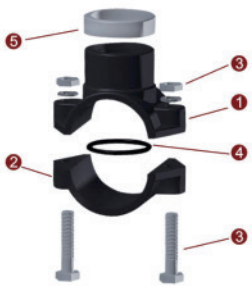

ASSEMBLY

A. Clean the external surface of the pipe. Be sure that the O-Ring is in its position.

B. Couple the upper portion of the saddle with the lower one on the pipe. Insert the bolts, screw in the nuts and tighten the bolts diagonally opposite each other.

C. Drill a hole in the pipe wall. Do not damage the O-Ring or the pipe near the seal zone. Use the right tools.

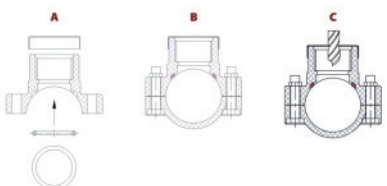

CODIGO	MEDIDA	PESO	CAJA	EAN	PVP (€)
POCOL0220	1/2X20		1/200	2020202152220	**1,775**
POCOL0225	1/2X25	85	1/140	2020202152255	**1,906**
POCOL0232	1/2X32	92	1/140	2020202152323	**1,944**
POCOL0240	1/2X40	111	1/140	2020202152408	**2,241**
POCOL0250	1/2X50	114	1/120	2020202150250	**2,365**
POCOL0263	1/2X63	213	1/100	2020202150263	**4,105**
POCOL0275	1/2X75	355	1/50	2020202150275	**5,478**
POCOL0325	3/4X25	89	1/140	2020202150325	**1,873**
POCOL0332	3/4X32	97	1/140	2020202150332	**1,983**
POCOL0340	3/4X40	114	1/140	2020202150340	**2,331**
POCOL0350	3/4X50	118	1/120	2020202150350	**2,542**
POCOL0363	3/4X63	217	1/100	2020202150363	**4,359**
POCOL0375	3/4X75	300	1/96	2020202150375	**5,414**
POCOL0390	3/4X90	347	1/60	2020202150390	**6,185**
POCOL0432	1"X32	110	1/140	2020202150432	**2,172**
POCOL0440	1"X40	123	1/140	2020202150440	**2,346**
POCOL0450	1"X50	129	1/100	2020202150450	**2,641**
POCOL0463	1"X63	231	1/100	2020202150463	**4,350**
POCOL0475	1"X75	312	1/80	2020202150475	**5,744**
POCOL0490	1"X90	373	1/60	2020202150490	**6,720**
POCOL0563	1"1/4X63	234	1/50	2020202150563	**4,502**
POCOL0575	1"1/4X75	317	1/72	2020202150575	**5,949**
POCOL0590	1"1/4X90	361	1/60	2020202150590	**6,421**
POCOL0663	1"1/2X63	241	1/100	2020202150663	**4,471**
POCOL0675	1"1/2X75	320	1/50	2020202150675	**5,854**
POCOL0690	1"1/2X90	370	1/25	2020202150690	**6,373**
POCOL0710	1"1/2X110	442	1/20	2020202150710	**7,148**
POCOL0711	2"X110	462	1/20	2020202150810	**7,395**

	D	G	D1	d1	L1	L	A
1/2X20							
1/2X25	31	1/2	34	25	26	50	76
1/2X32	31	1/2	41	32	27	51	78
1/2X40	37	1/2	50	40	32	66	85
1/2X50	44	1/2	60	50	34	76	85
1/2X63	31	1/2	74,2	63	36	90,2	96
1/2X75	31	1/2	74,2	63	36	90,2	96
3/4X25	37	3/4	34	25	26	52	76
3/4X32	37	3/4	41	32	27	53	78
3/4X40	37	3/4	50	40	32	68,5	85
3/4X50	44	3/4	60	50	34	78	85,5
3/4X63	37	3/4	74,2	63	36	92,2	100
3/4X75	37	3/4	89	75	45	107	117,6
3/4X90	37	3/4	105	90	44	123	138
1"X32	44	1"	41	32	27	56	84
1"X40	44	1"	50	40	32	71,5	85
1"50	44	1"	60	50	34	81,4	85,5
1"X63	44	1"	74,2	63	36	97	100
1"X75	44	1"	90,2	75	45	108	117,6
1"X90	44	1"	105	90	44	126	138
1"1/4X63	53	1"1/4	74,2	63	36	98,2	100
1"1/4X75	53	1"1/4	89	75	45	110,5	117,6
1"1/4X90	53	1"1/4	105	90	44	129	138
1"1/2X63	61,6	1"1/2	74,2	63	36	98,2	100
1"1/2X75	61,6	1"1/2	89	75	45	108	117,6
1"1/2X90	61,6	1"1/2	105	90	44	129	138
1"1/2X110	61,6	1"1/2	126,45	110	37,2	148,7	158
2"X110	73,4	2"	126,3	110	37,2	147,2	158

ARTÍCULO EN NETOS

PE NEGRO VALVULA ACOPLES - LLAVE APRIETE - PVC VALVULA PEGAR - VALVULA ROSCAR



CODIGO	MEDIDA	PESO	CAJA	EAN	PVP (€)
POVAL0120	20X20	165	1/105	2020302140011	**5,884**
POVAL0125	25X25	253	1/60	2020302140028	**7,642**
POVAL0132	32X32	378	1/45	2020302140035	**11,037**
POVAL0140	40X40	637	1/21	2020302140042	**17,511**
POVAL0150	50X50	993	1/14	2020302140059	**21,489**
POVAL0163	63X63	1640	1/10	2020302140066	**30,760**

ARTÍCULO EN NETOS

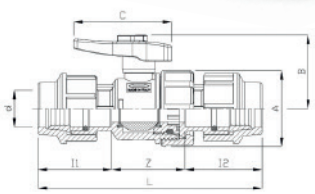

	Z	L	I1	I2	A	B	C
20X20	50	161	54	57	50	51	68
25X25	69	180	57	64	60	60	76
32X32	67	201	64	70	68	67	89

	Z	L	I1	I2	A	B	C
40X40	74	246	82	90	80	77	100
50X50	84	274	94	96	95	88	116
63X63	103	342	113	126	116	100	127



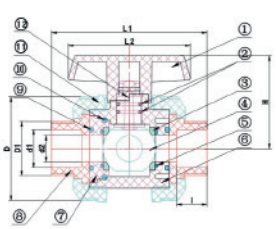

CODIGO	MEDIDA	PESO	CAJA	EAN	PVP (€)
POSTP1020	20X20	170	1/110	2020301141020	**6,034**
POSTP1025	25X25	294	1/64	2020301141025	**7,905**
POSTP1032	32X32	432	1/40	2020301141032	**10,002**
POSTP1040	40X40	655	1/27	2020301141040	**13,532**
POSTP1050	50X50	915	1/18	2020301141050	**17,133**
POSTP1063	63X63	1538	1/12	2020301141060	**29,233**
POSTP1075	75X75	2024	1/6	2020301141075	**62,434**
POSTP1090	90X90	4729	1/2	2020301141090	**108,832**

ARTÍCULO EN NETOS

NO.	PART	MATERIAL	QTY	NO.	PART	MATERIAL	QTY
1	Handle	ABS	1	7	Seat Carrier	PCV-U	1
2	Stem 0-Ring	NBR	2	8	End Connector	PCV-U	1
3	Seat Seal	PE	2	9	O-RIng	NBR	1
4	Ball	PVC-U	1	10	O-Ring	NBR	1
5	O-Ring	NBR	2	11	Union Nut	PVC-U	1
6	Body	PVC-U	1	12	Stem	PVC-U	1

	d1	d2	D1	I	L1	L2	H
20X20	20	14	27,6	20,6	112,5	65	50,5
25X25	25	18,7	35,6	24,6	130,2	75	58,5
32X32	32	24	41,6	28	142,5	85	65,7
40X40	40	32	52	31	161	97	76,5
50X50	50	40	59,5	31,5	166,5	110	86
63X63	63	50	75	40	214	133,5	101,5
75X75	75	60	87,5	40	228	161	112,5
90X90	90	79	107,5	48	269	200	160,5



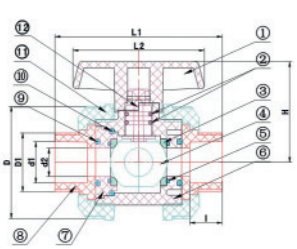

CODIGO	MEDIDA	PESO	CAJA	EAN	PVP (€)
POVAL0002	1/2X1/2	170	1/110	2020301140020	**6,034**
POVAL0003	3/4X3/4	294	1/64	2020301140025	**7,905**
POVAL0004	1"X1"	432	1/40	2020301140032	**10,002**
POVAL0005	1"1/4X1"1/4	655	1/27	2020301140040	**13,532**
POVAL0006	1"1/2X1"1/2	915	1/18	2020301140050	**17,133**
POVAL0007	2"X2"	1538	1/12	2020301140060	**29,233**
POVAL0008	2"1/2X2"1/2	2024	1/6	2020301140075	**62,434**
POVAL0009	3"X3"	4729	1/2	2020301140090	**108,832**

ARTÍCULO EN NETOS

NO.	PART	MATERIAL	QTY	NO.	PART	MATERIAL	QTY
1	Handle	ABS	1	7	Seat Carrier	PCV-U	1
2	Stem 0-Ring	NBR	2	8	End Connector	PCV-U	1
3	Seat Seal	PE	2	9	O-RIng	NBR	1
4	Ball	PVC-U	1	10	O-Ring	NBR	1
5	O-Ring	NBR	2	11	Union Nut	PVC-U	1
6	Body	PVC-U	1	12	Stem	PVC-U	1

	d1	d2	D1	I	L1	L2	H
20X20	20	14	27,6	20,6	112,5	65	50,5
25X25	25	18,7	35,6	24,6	130,2	75	58,5
32X32	32	24	41,6	28	142,5	85	65,7
40X40	40	32	52	31	161	97	76,5
50X50	50	40	59,5	31,5	166,5	110	86
63X63	63	50	75	40	214	133,5	101,5
75X75	75	60	87,5	40	228	161	112,5
90X90	90	79	107,5	48	269	200	160,5

PVC PRESION CODO 90° - CODO 45° - TE - MANGUITO



CODIGO	MEDIDA	PESO	CAJA	EAN	PVP (€)
PVCOD0020	20	20	38/380	2020101010020	**0,403**
PVCOD0025	25	34	22/220	2020101010025	**0,526**
PVCOD0032	32	59	1/125	2020101010032	**0,765**
PVCOD0040	40	93	1/70	2020101010040	**1,175**
PVCOD0050	50	146	1/35	2020101010050	**1,663**
PVCOD0063	63	270	1/34	2020101010063	**3,273**
PVCOD0075	75	450	1/27	2020101010075	**5,320**
PVCOD0090	90	770	1/16	2020101010090	**8,435**
PVCOD0110	110	1336	1/9	2020101010110	**15,694**
PVCOD0125	125	1757	1/6	2020101010125	**21,838**
PVCOD0140	140	1990	1/8	2020101010140	**48,785**
PVCOD0160	160	3020	1/5	2020101010160	**56,101**
PVCOD0200	200	5186	1/2	2020101010200	**83,507**

	D	d	L	h
20	27	20	16,5	28
25	33	25	19,5	33,5
32	41,3	32	22,5	40
40	50,4	40	26,5	48
50	61	50	31,5	58
63	75,9	63	38,5	72
75	89,8	75	44,5	84
90	107,8	90	51,5	99
110	131	110	61,5	119

ARTÍCULO EN NETOS

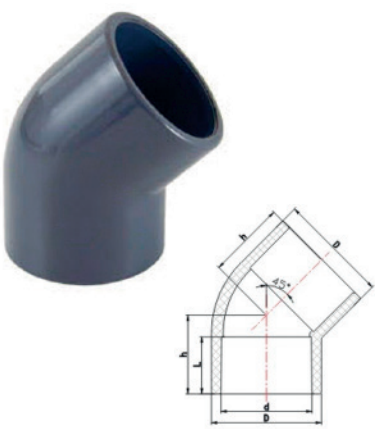

CODIGO	MEDIDA	PESO	CAJA	EAN	PVP (€)
PVCOD2020	20	16	50/500	2020101012020	**0,503**
PVCOD2025	25	26	40/280	2020101012025	**0,559**
PVCOD2032	32	46	15/150	2020101012032	**0,897**
PVCOD2040	40	75	1/88	2020101012040	**1,144**
PVCOD2050	50	120	1/48	2020101012050	**1,484**
PVCOD2063	63	210	1/75	2020101012063	**2,646**
PVCOD2075	75	342	1/40	2020101012075	**4,632**
PVCOD2090	90	593	1/21	2020101012090	**7,789**
PVCOD2110	110	997	1/12	2020101012110	**13,413**
PVCOD2125	125	1125	1/16	2020101012125	**27,277**
PVCOD2140	140	1514	1/10	2020101012140	**43,037**
PVCOD2160	160	2245	1/4	2020101012160	**52,120**
PVCOD2200	200	3962	1/2	2020101012200	**75,514**

	D	d	L	h
20	27	20	16,5	21,5
25	33	25	19,5	25,5
32	41,3	32	22,5	30
40	50,4	40	26,5	36
50	61	50	31,5	43,5
63	75,9	63	38,5	53,5
75	89,8	75	44,5	62
90	107,8	90	51,5	72,5
110	131	110	61,5	87,5

ARTÍCULO EN NETOS

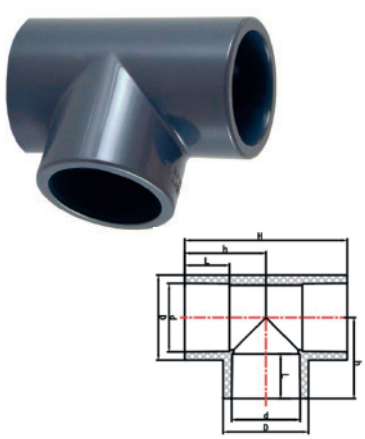

CODIGO	MEDIDA	PESO	CAJA	EAN	PVP (€)
PVTES0020	20	26	25/250	2020101060020	**0,497**
PVTES0025	25	44	10/140	2020101060025	**0,601**
PVTES0032	32	75	8/80	2020101060032	**0,983**
PVTES0040	40	124	1/50	2020101060040	**1,564**
PVTES0050	50	188	1/24	2020101060050	**2,351**
PVTES0063	63	338	1/39	2020101060063	**3,788**
PVTES0075	75	580	1/20	2020101060075	**7,242**
PVTES0090	90	968	1/8	2020101060090	**12,089**
PVTES0110	110	1631	1/9	2020101060110	**20,166**
PVTES0125	125	2270	1/6	2020101060125	**29,481**
PVTES0140	140	2521	1/5	2020101060140	**64,187**
PVTES0160	160	3957	1/4	2020101060160	**67,084**
PVTES0200	200	6703	1/1	2020101060200	**91,851**

	D	d	L	H	h
20	27	20	16,5	56	28
25	33	25	19,5	67	33,5
32	41,3	32	22,5	80	40
40	50,4	40	26,5	96	48
50	61	50	31,5	117	58
63	75,9	63	38,5	144	72
75	89,8	75	44,5	168	84
90	107,8	90	51,5	198	98,5
110	131	110	61,5	237	118,5

ARTÍCULO EN NETOS

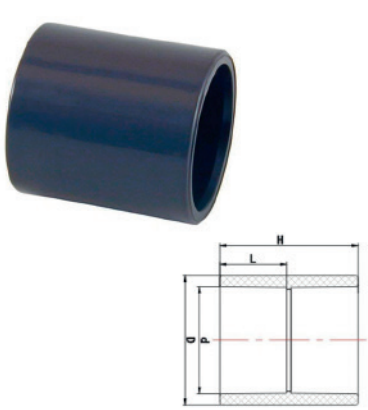

CODIGO	MEDIDA	PESO	CAJA	EAN	PVP (€)
PVMAN0020	20	13	60/600	2020101040020	**0,385**
PVMAN0025	25	21	30/300	2020101040025	**0,429**
PVMAN0032	32	34	18/180	2020101040032	**0,526**
PVMAN0040	40	56	1/140	2020101040040	**0,835**
PVMAN0050	50	84	1/75	2020101040050	**1,110**
PVMAN0063	63	154	1/117	2020101040063	**1,881**
PVMAN0075	75	238	1/60	2020101040075	**3,541**
PVMAN0090	90	400	1/38	2020101040090	**4,886**
PVMAN0110	110	685	1/25	2020101040110	**8,720**
PVMAN0125	125	860	1/18	2020101040125	**16,125**
PVMAN0140	140	1144	1/14	2020101040140	**26,812**
PVMAN0160	160	1714	1/10	2020101040160	**30,881**
PVMAN0200	200	3175	1/3	2020101040200	**53,313**

	D	d	L	H
20	27	20	16,5	35
25	33	25	19,5	41
32	41,3	32	22,5	47
40	50,4	40	26,5	55
50	61	50	31,5	65
63	75,9	63	38,5	80
75	89,8	75	44,5	92
90	107,8	90	61,5	107
110	131	110	86,5	128

ARTÍCULO EN NETOS

PVC PRESION CASQUILLO - TAPON FINAL - TUERCA UNION



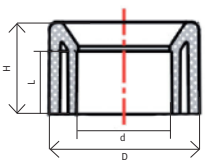

CODIGO	MEDIDA	PESO	CAJA	EAN	PVP (€)
PVCAS0020	25X20	5	130/1300	2020101070020	**0,211**
PVCAS0025	32X25	11	64/640	2020101070025	**0,365**
PVCAS0032	40X32	17	35/350	2020101070032	**0,513**
PVCAS0040	50X40	31	1/180	2020101070040	**0,644**
PVCAS0050	63X50	60	1/120	2020101070050	**0,966**
PVCAS0063	75X63	81	1/108	2020101070063	**1,262**
PVCAS0075	90X75	135	1/100	2020101070075	**2,606**
PVCAS0090	110X90	255	1/80	2020101070090	**4,723**
PVCAS0110	125X110	266	1/24	2020101070110	**11,520**
PVCAS0125	140X125	333	1/20	2020101070125	**13,674**
PVCAS0140	160X140	562	1/9	2020101070140	**17,748**
PVCAS0160	200X160	1395	1/4	2020101070160	**48,054**

	D	d	L	H
25X20	25	20	16,5	19,5
32X25	32	25	19,5	22,5
40X32	40	32	22,5	26,5
50X40	50	40	26,5	31,5
63X50	63	50	31,5	38,5
75X63	75	63	38,5	44,5
90X75	90	75	44,5	51,5
110X90	110	90	51,5	61,5

ARTÍCULO EN NETOS



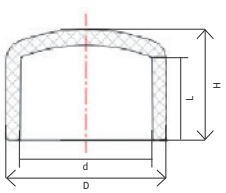

CODIGO	MEDIDA	PESO	CAJA	EAN	PVP (€)
PVTAP0020	20	9	100/900	2020101020020	**0,329**
PVTAP0025	25	15	50/500	2020101020025	**0,385**
PVTAP0032	32	25	30/300	2020101020032	**0,589**
PVTAP0040	40	40	24/192	2020101020040	**0,787**
PVTAP0050	50	63	1/125	2020101020050	**1,041**
PVTAP0063	63	130	1/60	2020101020063	**1,730**
PVTAP0075	75	169	1/100	2020101020075	**2,983**
PVTAP0090	90	296	1/36	2020101020090	**4,140**
PVTAP0110	110	505	1/36	2020101020110	**9,110**
PVTAP0125	125	772	1/13	2020101020125	**20,085**
PVTAP0140	140	926	1/10	2020101020140	**28,653**
PVTAP0160	160	1495	1/6	2020101020160	**31,537**
PVTAP0200	200	2850	1/3	2020101020200	**42,168**

	D	d	L	H
20	27	20	16,5	21,5
25	33	25	19,5	26
32	41,3	32	22,5	31
40	50,4	40	26,5	36
50	61	50	31,5	42
63	75,9	63	38,5	51
75	89,8	75	44,5	59
90	107,8	90	51,5	68
110	131	110	61,5	81,5

ARTÍCULO EN NETOS



CODIGO	MEDIDA	PESO	CAJA	EAN	PVP (€)
PVTUE0020	20	56	1/288	2020101160020	**1,293**
PVTUE0025	25	75	1/240	2020101160025	**1,764**
PVTUE0032	32	121	1/120	2020101160032	**2,111**
PVTUE0040	40	204	1/72	2020101160040	**3,100**
PVTUE0050	50	233	1/45	2020101160050	**3,766**
PVTUE0063	63	422	1/24	2020101160063	**6,739**
PVTUE0075	75	703	1/16	2020101160075	**17,125**
PVTUE0090	90	1060	1/12	2020101160090	**25,301**
PVTUE0110	110	1803	1/8	2020101160110	**34,706**

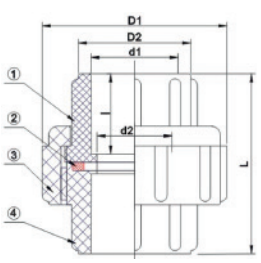

ARTÍCULO EN NETOS

SE SUMINISTRAN TAMBIÉN TUERCAS UNIÓN PEGAR A ROSCAR HEMBRA AL MISMO P.V.P

	d1	d2	D2	D1	I	L
20	20	14	29,2	50,6	20,5	48
25	25	19	34,5	56,7	22	53,6
32	32	24	42,6	66,5	28	63
40	40	32	52	81	30	72,6

	d1	d2	D2	D1	I	L
50	50	40	59	86,8	34,5	85
63	63	45	72,1	105,8	40	103
75	75	60	90	129	40	109
90	90	80	103,5	145,5	48	125,5



CODIGO	MEDIDA	PESO	CAJA	EAN	PVP (€)
PVTUE0102	1/2	56	1/288	2020101160102	**1,293**
PVTUE0103	3/4	75	1/240	2020101160103	**1,764**
PVTUE0104	1"	121	1/120	2020101160104	**2,111**
PVTUE0105	1"1/4	204	1/72	2020101160105	**3,100**
PVTUE0106	1"1/2	233	1/45	2020101160106	**3,766**
PVTUE0107	2"	422	1/24	2020101160107	**6,739**

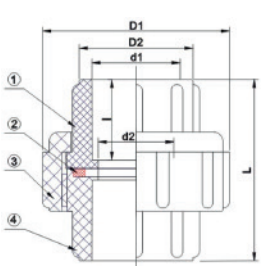

ARTÍCULO EN NETOS

SE SUMINISTRAN TAMBIÉN TUERCAS UNIÓN PEGAR A ROSCAR HEMBRA AL MISMO P.V.P

	d1	d2	D2	D1	I	L
20	20	14	29,2	50,6	20,5	48
25	25	19	34,5	56,7	22	53,6
32	32	24	42,6	66,5	28	63
40	40	32	52	81	30	72,6

	d1	d2	D2	D1	I	L
50	50	40	59	86,8	34,5	85
63	63	45	72,1	105,8	40	103
75	75	60	90	129	40	109
90	90	80	103,5	145,5	48	125,5

PVC PRESION CODO 90° - CODO 45° - TE - MANGUITO ROSCA HEMBRA Y ROSCA MACHO



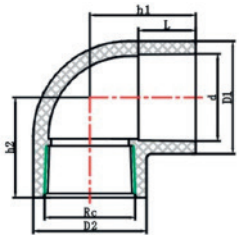

CODIGO	MEDIDA	PESO	CAJA	EAN	PVP (€)
PVCOD1020	1/2X20	27	35/350	2020101020020	**0,779**
PVCOD1025	3/4X25	44	18/180	2020101020025	**0,917**
PVCOD1032	1"X32	81	1/102	2020101020032	**1,211**
PVCOD1040	1"1/4X40	115	1/65	2020101020040	**1,749**
PVCOD1050	1"1/2X50	158	1/84	2020101020050	**2,346**
PVCOD1063	2"X63	282	1/25	2020101020063	**4,041**

ARTÍCULO EN NETOS

	D1	D2	d	L	h1	h2
1/2X20	28,6	28,6	20	16,5	28	28,5
3/4X25	35,1	35,1	25	19,5	34	33
1"X32	44,3	44,3	32	22,5	40	40,5
1"1/4X40	52,4	52,4	40	26,5	49	46,5
1"1/2X50	61	61	50	50	56,5	52
2"X63	75,9	75,9	63	63	69	63



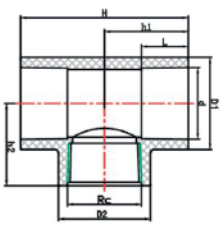

CODIGO	MEDIDA	PESO	CAJA	EAN	PVP (€)
PVTES2020	1/2X20	28	25/250	2020101092020	**0,914**
PVTES2025	3/4X25	50	14/140	2020101090025	**1,053**
PVTES2032	1"X32	84	1/78	2020101090032	**1,588**
PVTES2040	1"1/4X40	135	1/50	2020101090040	**2,542**
PVTES2050	1"1/2X50	185	1/48	2020101090050	**2,788**
PVTES2063	2"X63	320	1/49	2020101090063	**4,586**

ARTÍCULO EN NETOS

	D1	D2	d	L	h1	h2	H
1/2X20	28,6	28,6	20	16,5	27,5	29	55
3/4X25	35,1	34,2	25	19,5	33	33,5	66
1"X32	44,3	42,3	32	22,5	40	40	80

	D1	D2	d	L	h1	h2	H
1"1/4X40	52,4	52,4	40	26,5	47,5	46,5	95
1"1/2X50	61	61	50	31,5	55,5	51,5	111
2"X63	75,9	75,9	63	38,5	68,5	62	137

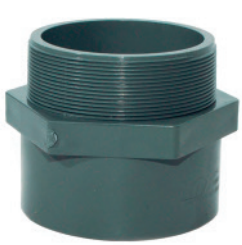

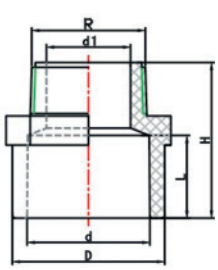

CODIGO	MEDIDA	PESO	CAJA	EAN	PVP (€)
PVMAN1020	1/2X20	16	50/500	2020101031020	**0,501**
PVMAN1025	3/4X25	24	32/320	2020101031025	**0,591**
PVMAN1032	1"X32	43	18/180	2020101031032	**0,621**
PVMAN1040	1"1/4X40	65	1/105	2020101031040	**1,028**
PVMAN1050	1"1/2X50	97	1/96	2020101031050	**1,302**
PVMAN1063	2"X63	161	1/74	2020101031063	**2,202**
PVMAN1075	2"1/2X75	246	1/45	2020101031075	**5,010**
PVMAN1090	3"X90	419	1/54	2020101031090	**8,062**
PVMAN1110	4"X110	693	1/24	2020101031110	**11,140**

ARTÍCULO EN NETOS

	D	d	d1	L	H
1/2X20	28,6	20	12	16,5	38,5
3/4X25	34	25	17	19,5	44
1"X32	42,3	32	22	22,5	52,5

	D	d	d1	L	H
1"1/4X40	51,4	40	30	26,5	58
1"1/2X50	62,5	50	34,5	31,5	64
2"X63	77,4	63	44,4	38,5	74



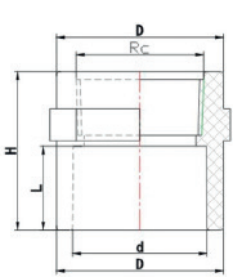

CODIGO	MEDIDA	PESO	CAJA	EAN	PVP (€)
PVMAN2020	1/2X20	17	45/450	2020101052020	**0,545**
PVMAN2025	3/4X25	25	30/300	2020101052025	**0,604**
PVMAN2032	1"X32	41	18/180	2020101052032	**0,839**
PVMAN2040	1"1/4X40	65	10/100	2020101052040	**1,032**
PVMAN2050	1"1/2X50	107	1/72	2020101052050	**1,616**
PVMAN2063	2"X63	187	1/105	2020101052063	**2,657**
PVMAN2075	2"1/2X75	252	1/75	2020101052075	**5,693**
PVMAN2090	3"X90	430	1/22	2020101052090	**7,643**
PVMAN2110	4"X110	643	1/24	2020101052110	**11,672**

ARTÍCULO EN NETOS

	D	d	L	H
1/2X20	28,6	20	16,5	35,5
3/4X25	34	25	19,5	40
1"X32	42,3	32	22,5	46,6

	D	d	L	H
1"1/4X40	51,4	40	26,5	54,5
1"1/2X50	62,5	50	31,5	59,5
2"X63	77,4	63	38,5	71,5









3

RACORERIA DE LATON ROSCADO, SOLDAR-ROSCAR Y ACCESORIO COBRE ADF Y G.F

· LATON.
· Racores fabricados en estampación en caliente según Normas UNE 12165.
· Materia Prima CW617N.
· Roscadas Hembra según Norma ISO 228/1.
· Roscadas macho según Norma ISO 7/1.
· Certificado de potabilidad.
· Resistentes a la corrosión y a la descincacion.
· COBRE.
· Racores fabricados con materia prima CuB11 o CuDHP conforme a Normas NF en 1057, NF AJ-50, NF1250, ATG B524-2 y 1254.
· Ideales para la distribución de agua fría y caliente sanitaria asó como gas butano, propano o gas ciudad.

LATON ROSCADO ALARGO GRIFO CROMO Y PULIDO - CODO HEMBRA - CODO MACHO HEMBRA

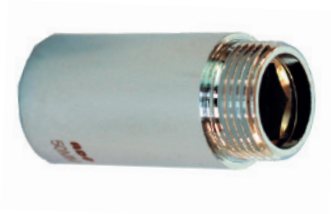

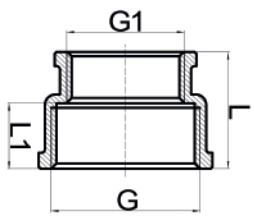

CODIGO	MEDIDA	PESO	CAJA	EAN	PVP (€)
LAADF2902	3/8X20MM	29	10/500	8033986953246	**2,416**
LAADF2903	3/8X30 MM	39	10/400	8339869532608	**2,957**
LAADF2905	3/8X50 MM	61	10/190	8339869532844	**4,406**
LAADF3003	1/2X30 MM	62	10/170	8319772039418	**2,956**
LAADF3005	1/2X50 MM	83	5/100	8319772039586	**4,254**
LAADF3008	1/2X80 MM	140	5/100	8319772106592	**6,524**
LAADF3010	1/2X100 MM	151	5/70	8319772039654	**7,832**
LAADF3105	3/4X50 MM	129	5/160	8319772104758	**6,349**
LAADF3110	3/4X100 MM	235	5/40	8319772098446	**11,829**

ARTÍCULO EN NETOS

MEDIDA	D	G	G1	L	L1
3/8"×20	20	3/8"	3/8"	24	15
3/8"×30	20	3/8"	3/8"	39	30
3/8"×50	20	3/8"	3/8"	59	50
1/2"×30	25	1/2"	1/2"	40	30
1/2"×50	25	1/2"	1/2"	60	50

MEDIDA	D	G	G1	L	L1
1/2"×80	25	1/2"	1/2"	90	80
1/2"×100	25	1/2"	1/2"	110	100
3/4"×50	30,5	3/4"	3/4"	60	49
3/4"×100	30,5	3/4"	3/4"	110	99



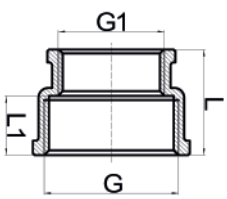

CODIGO	MEDIDA	PESO	CAJA	EAN	PVP (€)
LAADF3203	1/2X30 MM	50	10/250	8319772055708	**2,726**
LAADF3205	1/2X50 MM	84	10/150	8319772055876	**4,239**
LAADF3208	1/2X80 MM	140	5/160	8319772106424	**7,011**
LAADF3210	1/2X100 MM	162	5/100	8319772065912	**7,710**
LAADF3305	3/4X50 MM	119	5/160	8319772104680	**6,159**
LAADF3310	3/4X100 MM	225	5/30	8319772104512	**10,666**
LAADF3405	1"X50 MM	179	5/35	8339869540382	**8,924**

ARTÍCULO EN NETOS

MEDIDA	D	G	G1	L	L1
1/2"×30	25	1/2"	1/2"	40	30
1/2"×50	25	1/2"	1/2"	60	50
1/2"×80	25	1/2"	1/2"	90	80
1/2"×100	25	1/2"	1/2"	110	100
3/4"×50	30,5	3/4"	3/4"	62	50
3/4"×100	30,5	3/4"	3/4"	112	100
1"×50	37,5	1"	1"	63	50



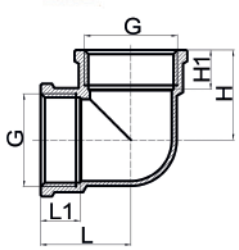

CODIGO	MEDIDA	PESO	CAJA	EAN	PVP (€)
LAADF3501	3/8	40	10/400	8319772008728	**2,006**
LAADF3502	1/2	62	10/130	8319772008964	**2,944**
LAADF3503	3/4	80	10/100	8319772009336	**3,607**
LAADF3504	1"	129	5/45	8319772009640	**5,841**
LAADF3505	1"1/4	198	5/25	8319772060276	**8,765**
LAADF3506	1"1/2	258	1/35	8319772060412	**12,079**
LAADF3507	2"	485	1/18	8319772060726	**23,397**
LAADF3508	2"1/2	890	1/20	8319772060754	**45,281**
LAADF3509	3"	1546	1/10	8319772060761	**74,217**
LAADF3510	4"	2650	1/4	8319772060757	**143,029**
LACOD0601	3/8X1/2		10/250	8431977709900	**4,339**
LAADF3623	1/2X3/4	85	10/200	8319772060733	**3,993**
LACOD0600	1/2X1"		10/120	8431977201411	**6,576**
LACOD0603	3/4X1"		10/120	8431977201428	**6,021**
LACOD0604	1"X1"1/4		1/50	8431977201435	**9,122**

ARTÍCULO EN NETOS

MEDIDA	G	L	L1	H	H1
1/8''					
1/4''	1/4"	15,5	8,5	15,5	8,5
3/8''	3/8"	17,5	8,5	17,5	8,5
1/2''	1/2"	22	11	22	11
3/4''	3/4"	28	13,5	28	13,5
1''	1"	32	14	32	14
1 1/4''	1 1/4"	38	16	38	16
1 1/2''	1 1/2"	40,5	16	40,5	16
2''	2"	51	20	51	20
2 1/2''	2 1/2"	67	25,5	67	25,5
3''	3"	77	27	77	27
4''	4"	95	36	95	36



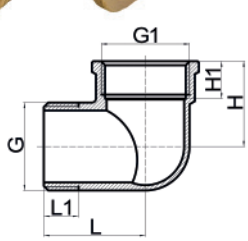

CODIGO	MEDIDA	PESO	CAJA	EAN	PVP (€)
LAADF3700	1/4	20	10/280	8319772107414	**1,358**
LAADF3701	3/8	32	10/280	8319772008896	**1,541**
LAADF3702	1/2	52	10/130	8319772009190	**2,374**
LAADF3703	3/4	82	10/80	8319772009404	**3,705**
LAADF3704	1"	142	5/40	8319772009718	**6,749**
LAADF3705	1"1/4	216	5/20	8319772060344	**10,213**
LAADF3706	1"1/2	310	1/16	8319772060580	**13,778**
LAADF3707	2"	435	1/12	8319772060658	**20,002**
LAADF3708	2"1/2	931	1/10	8319772060672	**45,956**
LAADF3709	3"	1357	1/3	8319772060696	**68,518**
LACOD0210	4"	2950	1/4	8319772039654	**148,669**

ARTÍCULO EN NETOS

MEDIDA	G	L	L1	H	H1
1/4''	1/4"	15,5	8,5	15,5	8,5
3/8''	3/8"	17,5	8,5	17,5	8,5
1/2''	1/2"	22	11	22	11
3/4''	3/4"	28	13,5	28	13,5
1''	1"	32	14	32	14
1 1/4''	1 1/4"	38	16	38	16
1 1/2''	1 1/2"	40,5	16	40,5	16
2''	2"	51	20	51	20
2 1/2''	2 1/2"	67	25,5	67	25,5
3''	3"	77	27	77	27
4''	4"	95	36	95	36

LATON ROSCADO CRUZ - CODO PLACA - TAPAPORO COBRE



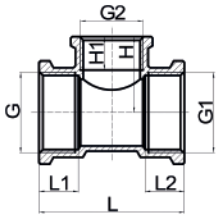

CODIGO	MEDIDA	PESO	CAJA	EAN	PVP (€)
LAADF5050	1/4	25	10/160	8319772010066	**1,850**
LAADF5051	3/8	38	10/250	8319772010080	**2,117**
LAADF5052	1/2	78	10/150	8319772010158	**3,436**
LAADF5053	3/4	99	10/100	8319772010394	**4,569**
LAADF5054	1"	162	5/40	8319772045730	**7,465**
LAADF5055	1"1/4	240	1/15	8319772060894	**11,200**
LAADF5056	1"1/2	338	1/14	8319772060962	**15,150**
LAADF5057	2"	560	1/6	8319772061020	**24,891**
LAADF5058	2"1/2	1190	1/8	8319772061044	**57,285**
LAADF5059	3"	1800	1/8	8319772061068	**84,439**
LAADF5060	4"	3150	1/4	8319772061082	**174,947**

ARTÍCULO EN NETOS

MEDIDA	G	L	L1	H	H1
1/8''					
1/4''	1/4''	31	8,5	15,5	8,5
3/8''	3/8''	35	8,5	17,5	8,5
1/2''	1/2''	44	11	22	11

MEDIDA	G	L	L1	H	H1
3/4''	3/4''	56	13,5	28	13,5
1''	1''	64	14	32	14
1 1/4''	1 1/4''	76	16	38	16
1 1/2''	1 1/2''	81	16	40,5	16

MEDIDA	G	L	L1	H	H1
2''	2''	102	20	51	20
2 1/2''	2 1/2''	134	25,5	67	25,5
3''	3''	154	27	77	27
4''	4''	190	31	95	31



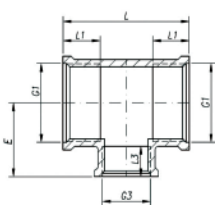

MEDIDA	L	L1	L2	H	H1
3/4''×1/2''×3/4''	48	13	13	25	11
1''×1/2''×1''	52	14	14	27,5	11
1''×3/4''×1''	57	14	14	30	13,5

CODIGO	MEDIDA	PESO	CAJA	EAN	PVP (€)
LATES1322	3/4X1/2X1/2	148	10/200	8033986957161	**8,957**
LAADF5323	3/4X1/2X3/4	95	10/60	8319772034468	**4,873**
LATES1232	1/2X3/4X1/2	90	10/150	8033986957154	**8,957**
LATES1332	3/4X3/4X1/2	162	10/150	8033986957168	**9,677**
LATES1343	3/4X1"X3/4	160	5/120	8033986957158	**17,151**
LAADF5424	1"X1/2X1"	118	5/45	8319772048700	**6,243**
LATES1433	1"X3/4X3/4	236	5/120	8033986957172	**17,151**
LAADF5434	1"X3/4X1"	167	5/45	8319772048878	**7,974**
LATES1443	1"X1"X3/4	243	5/65	8033986957179	**14,683**
LATES1533	1"1/4X3/4X3/4		1/25	8033986957185	**16,019**
LATES1848	2"1/2X1"		1/15	8033986957192	**36,588**
LATES1858	2"1/2X1"1/4	880	1/10	8033986957199	**40,110**
LATES1868	2"1/2X1"1/2	1045	1/10	8033986957007	**48,301**
LATES1878	2"1/2X2"	964	1/10	8033986957014	**44,292**

ARTÍCULO EN NETOS



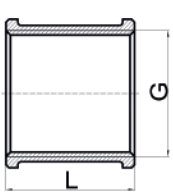

CODIGO	MEDIDA	PESO	CAJA	EAN	PVP (€)
LAMAN0111	1/8	10	10/600	8033986951143	**1,198**
LAMAN0112	1/4	18	10/350	8033986951150	**1,261**
LAADF4801	3/8	30	10/400	8319772008346	**1,420**
LAADF4802	1/2	42	10/200	8319772008414	**1,878**
LAADF4803	3/4	62	10/150	8319772008582	**2,682**
LAADF4804	1"	98	10/60	8319772008650	**4,306**
LAADF4805	1"1/4	144	5/45	8319772042906	**6,568**
LAADF4806	1"1/2	202	1/25	8319772053728	**9,428**
LAADF4807	2"	328	1/20	8319772060108	**15,076**
LAADF4808	2"1/2	466	1/20	8319772060122	**22,427**
LAADF4809	3"	661	1/19	8319772060146	**33,823**
LAMAN0010	4"	1380	1/6	8033986951249	**64,808**

MEDIDA	G	L
1/8''	1/4''	22
1/4''	1/4''	22
3/8''	3/8''	25
1/2''	1/2''	30
3/4''	3/4''	34
1''	1''	36
1 1/4''	1 1/4''	43
1 1/2''	1 1/2''	53
2''	2''	65
2 1/2''	2 1/2''	68
3''	3''	70
4''	4''	80

ARTÍCULO EN NETOS



CODIGO	MEDIDA	PESO	CAJA	EAN	PVP (€)
LAADF4823	1/2X3/4	50	10/150	8319777006236	**2,439**
LAADF4824	1/2X1"	64	10/200	8431977205297	**3,393**
LAMAN0052	1/2X1"1/4	112	5/125	8033986951716	**8,822**
LAMAN0062	1/2X1"1/2	183	5/80	8033986951747	**10,206**
LAADF4834	3/4X1"	68	10/180	8319777006347	**3,542**
LAMAN0053	3/4X1"1/4	132	5/125	8033986951723	**7,991**
LAMAN0063	3/4X1"1/2	185	1/80	8033986951754	**10,063**
LAMAN0037	3/4X2"	237	1/125	8033986951785	**13,555**
LAADF4845	1"X1"1/4	125	5/50	831977201718	**6,100**
LAMAN0064	1"X1"1/2	196	1/125	8033986951761	**10,706**
LAMAN0047	1"X2"	226	1/60	8431977706145	**14,096**
LAADF4856	1"1/4X1"1/2	240	5/35	8319772014283	**8,071**

CODIGO	MEDIDA	PESO	CAJA	EAN	PVP (€)
LAADF4857	1"1/4X2"	254	1/100	8319772014290	**12,922**
LAADF4867	1"1/2X2"	215	1/50	8319772014297	**10,731**
LAMAN0084	2"1/2X1"	704	1/50	8033986951822	**26,874**
LAMAN0085	2"1/2X1"1/4	404	1/40	8033986951829	**25,846**
LAMAN0086	2"1/2X1"1/2	380	1/40	8033986951836	**22,976**
LAMAN0087	2"1/2X2"	388	1/45	8033986951843	**18,219**
LAMAN0096	3"X1"1/2	516	1/30	8033986951850	**35,160**
LAMAN0097	3"X2"	586	1/30	8033986951857	**32,590**
LAMAN0098	3"X2"1/2	622	1/25	8033986951864	**33,074**
LAMAN0107	4"X2"	1085	1/10	8033986951871	**83,247**
LAMAN0108	4"X2"1/2	1122	1/10	8033986951878	**71,639**
LAMAN0109	4"X3"	1140	1/10	8033986951885	**64,301**

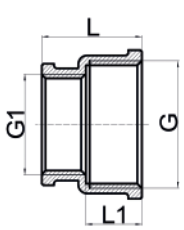

MEDIDA	G	G1	L	L1
3/4''×1/2''	3/4"	1/2"	26	14,5
1'' ×1/2''	1"	1/2"	28	16
1''×3/4''	1"	3/4"	30	16
1 1/4''×3/4''	1 1/4"	3/4"	31,5	18,5
1 1/4''×1/2''	1 1/4"	1/2"	30,5	18,5
1 1/4''×3/4''	1 1/4"	3/4"	31,5	18,5

MEDIDA	G	G1	L	L1
1 1/4''×1''	1 1/4"	1"	41	18,5
1 1/2''×1''	1 1/2"	1"	33	19,5
2''×1''	2"	1"	37	23
1 1/2'' ×1 1/4''	1 1/2"	1 1/4"	35	19,5
2'' ×1 1/4''	2"	1 1/4"	39	23
2'' ×1 1/2''	2"	1 1/2"	51	27

LATON ROSCADO TUERCA UNION O RING - TUERCA UNION HEMBRA Y MACHO HEMBRA - CODO UNION 3 P.O RING

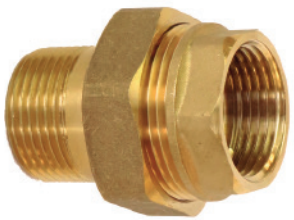

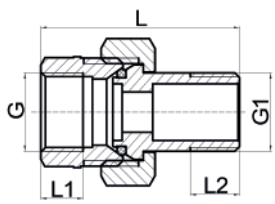

CODIGO	MEDIDA	PESO	CAJA	EAN	PVP (€)
LAADF5712	1/2	92	10/120	8319772065394	**4,526**
LAADF5713	3/4	135	5/70	8319772065462	**6,929**
LAADF5714	1"	245	5/35	8319772065530	**11,804**
LAADF5715	1"1/4	376	1/20	8319772065554	**18,111**
LAADF5716	1"1/2	524	1/18	8319772065578	**26,937**
LAADF5717	2"	875	1/10	8319772065592	**47,830**

MEDIDA	G	G1	L	L1	L2
1/2"	1/2"	1/2"	42	10,5	10,5
3/4"	3/4"	3/4"	47	12	12
1"	1"	1"	59	14	14
1 1/4"	1 1/4"	1 1/4"	61	15,5	15,5
1 1/2''	1 1/2''	1 1/2''	66	18	17
2''	2''	2''	78	21	20

ARTÍCULO EN NETOS



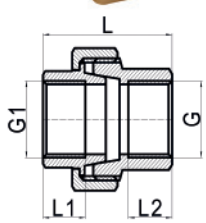

CODIGO	MEDIDA	PESO	CAJA	EAN	PVP (€)
LATUE1011	3/8	108	10/200	8319772210307	**5,913**
LAADF5522	1/2	136	10/80	8319772026097	**6,610**
LAADF5523	3/4	214	5/60	8319772040230	**10,307**
LAADF5524	1"	280	5/35	8319772066148	**12,447**
LAADF5525	1"1/4	451	1/15	8319772087860	**20,784**
LAADF5526	1"1/2	566	1/12	8319772087938	**27,260**
LAADF5527	2"	835	1/20	8319772088232	**36,983**
LATUE1018	2"1/2	1951	1/15	8431977708941	**82,593**
LATUE1019	3"	2556	1/10	8431977708965	**122,867**
LATUE1020	4"	3160	1/4	8319772089215	**250,391**

MEDIDA	G	G1	L	L1	L2
3/8"					
1/2''	1/2"	1/2"	41	13,5	12
3/4''	3/4"	3/4"	44,5	14,5	15
1''	1"	1"	49	16	18
1 1/4''	1 1/4"	1 1/4"	59,5	20,5	19
1 1/2''	1 1/2"	1 1/2"	60	21	21
2''	2"	2"	71,5	24,5	24,5
2 1/2''	21/2"	21/2"	86,5	28	31
3''	3"	3"	96	33	3
4"					

ARTÍCULO EN NETOS



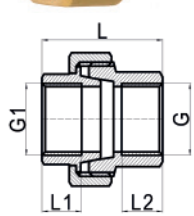

CODIGO	MEDIDA	PESO	CAJA	EAN	PVP (€)
LATUE1001	3/8	70	10/200	8319772088921	**6,541**
LAADF5512	1/2	141	10/80	8319772088928	**7,138**
LAADF5513	3/4	219	5/50	8319772076970	**10,745**
LAADF5514	1"	342	5/35	8319772075676	**15,683**
LAADF5515	1"1/4	462	1/24	8319772087174	**21,927**
LAADF5516	1"1/2	626	1/18	8319772088096	**29,218**
LAADF5517	2"	924	1/15	8319772088164	**42,990**
LAADF5518	2"1/2	2395	1/15	8319772088188	**90,105**
LAADF5519	3"	3276	1/10	8319772088201	**147,459**
LAADF5520	4"	3740	1/4	8319772088208	**268,739**

MEDIDA	G	G1	L	L1	L2
3/8"					
1/2"	1/2"	1/2"	48	13	12
3/4"	3/4"	3/4"	56	14,5	15
1"	1"	1"	63,5	17	18
1 1/4"	1 1/4"	1 1/4"	69	17,5	19
1 1/2"	1 1/2"	1 1/2"	77,5	19,5	21
2"	2"	2"	89	24	24,5
2 1/2"	21/2"	21/2"	118,5	32	31
3"	3"	3"	128	32	35
4"					0

ARTÍCULO EN NETOS



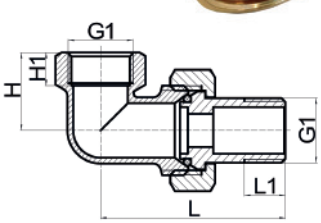

CODIGO	MEDIDA	PESO	CAJA	EAN	PVP (€)
LAADF5722	1/2	114	10/80	8319772065615	**5,408 €**
LAADF5723	3/4	193	5/45	8319772065639	**9,158 €**
LAADF5724	1"	309	1/20	8319772065653	**14,803 €**
LAADF5725	1"1/4	464	1/12	8319772065677	**22,017 €**
LAADF5726	1"1/2	736	1/8	8319772065691	**34,923 €**
LAADF5727	2"	1152	1/5	8319772065714	**59,347 €**

MEDIDA	G	G1	L	L1	H	H1
1/2"	1/2"	1/2"	45	10,5	20,5	10,5
3/4"	3/4"	3/4"	53	12	25,5	12
1"	1"	1"	63	14	31	13,5
1 1/4"	1 1/4"	1 1/4"	73	15,5	36	15,5
1 1/2"	1 1/2''	1 1/2''	81,5	17	41,5	17,5
2''	2''	2''	98,5	20	50,5	20

ARTÍCULO EN NETOS

LATON ROSCADO CURVA 90° MACHO HEMBRA Y HEMBRA - CURVA 45° MACHO HEMBRA Y HEMBRA



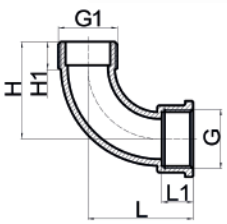

CODIGO	MEDIDA	PESO	CAJA	EAN	PVP (€)
LACUR0001	3/8	70	10/300	8431977201300	**8,186**
LAADF3912	1/2	122	5/125	8369869033602	**8,558**
LAADF3913	3/4	208	5/100	8369869033613	**11,449**
LAADF3914	1"	302	1/75	8369869033624	**15,013**
LAADF3915	1"1/4	508	1/40	8431977201670	**26,486**
LAADF3916	1"1/2	648	1/25	8431977201631	**29,976**
LAADF3917	2"	1285	1/12	8431977201638	**49,523**
LACUR0008	2"1/2	1815	1/7	8431977201349	**89,966**
LACUR0009	3"	3160	1/4	8431977201356	**145,826**

MEDIDA	G	G1	L	L1	H	H1
3/8"						
1/2''	1/2"	1/2"	42	12,5	38,5	11
3/4''	3/4"	3/4"	47	14	43,5	12,5
1''	1"	1"	61	16	57,5	14,5
1 1/4''	1 1/4"	1 1/4"	72	17	68,5	15,5
1 1/2''	1 1/2"	1 1/2"	83	18	78	16,5
2''	2"	2"	99	22	92	19,5
2"1/2						
3"						



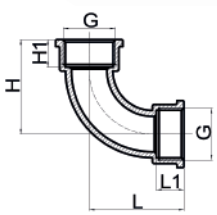

CODIGO	MEDIDA	PESO	CAJA	EAN	PVP (€)
LACUR0011	3/8	90	10/200	8431977201400	**9,307**
LAADF3922	1/2	140	5/125	8369869033652	**8,944**
LAADF3923	3/4	250	5/100	8369869033663	**12,186**
LAADF3924	1"	288	1/70	8369869033674	**16,709**
LAADF3925	1"1/4	420	1/30	8431977201724	**25,703**
LAADF3926	1"1/2	722	1/25	8431977201731	**34,319**
LAADF3927	2"	1255	1/12	8431977201738	**51,249**
LACUR0018	2"1/2	2065	1/7	8431977201470	**92,134**
LACUR0019	3"	3330	1/4	8431977201477	**158,387**

MEDIDA	G	G1	L	L1	H	L1
3/8"						
1/2''	1/2"	1/2"	42	12,5	42	12,5
3/4''	3/4"	3/4"	47	14	47	14
1''	1"	1"	61	16	61	16
1 1/4''	1 1/4"	1 1/4"	72	17	72	17
1 1/2''	1 1/2"	1 1/2"	83	18	83	18
2''	2"	2"	99	22	99	22
2"1/2						
3"						



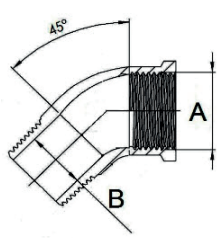

CODIGO	MEDIDA	PESO	CAJA	EAN	PVP (€)
LACUR0051	3/8	54	10/300	8431977201600	**13,376**
LACUR0052	1/2	81	5/225	8050038842433	**7,696**
LACUR0053	3/4	117	5/125	8050038842440	**9,569**
LACUR0054	1"	199	1/125	8050038842457	**13,428**
LACUR0055	1"1/4	297	1/60	8050038842464	**20,144**
LACUR0056	1"1/2	580	1/50	8050038842471	**24,592**
LACUR0057	2"	810	1/25	8050038842488	**39,044**
LACUR0058	2"1/2	1375	1/6	8431977201649	**66,630**

MEDIDA	A	B
3/8"		
1/2''	1/2"	15,3
3/4''	3/4"	20
1''	1"	25
1 1/4''	1"1/4	33,5
1 1/2''	1"1/2	38,5
2''		
2"1/2		



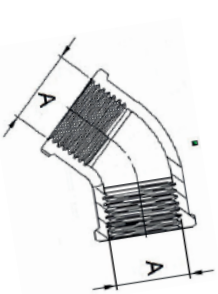

CODIGO	MEDIDA	PESO	CAJA	EAN	PVP (€)
LACUR0041	3/8	66	10/300	8431977201500	**13,376**
LACUR0042	1/2	102	5/175	8050038842563	**7,628**
LACUR0043	3/4	184	5/100	8050038842570	**9,857**
LACUR0044	1"	133	1/100	8050038842587	**13,938**
LACUR0045	1"1/4	209	1/50	8050038842594	**21,854**
LACUR0046	1"1/2	317	1/40	8050038842600	**24,742**
LACUR0047	2"	363	1/20	8050038842617	**40,664**
LACUR0048	2"1/2	1610	1/6	8431977201559	**73,267**

MEDIDA	A
3/8"	3/8"
1/2''	1/2"
3/4''	3/4"
1''	1"
1 1/4''	1 1/4"
1 1/2''	1 1/2"
2''	2"
2"1/2	2"1/2

LATON ROSCADO VENTURI - ALARGADERA BOMBA - CURVA MOTOR - PUENTE CONTADOR - TE 5 VIAS



CODIGO	MEDIDA	PESO	CAJA	EAN	PVP (€)
LAVENT0001	1"1/4	1260	1/15	8339869578042	**96,303**
LAVENT0002	SOLO VENTURI		1/1	8339869578049	**13,957**



CODIGO	MEDIDA	PESO	CAJA	EAN	PVP (€)
LAALA0404	1"FITTING	444	1/50	8339869578007	**38,132**



CODIGO	MEDIDA	PESO	CAJA	EAN	PVP (€)
LAALA0424	1"ROSCADO	318	1/50	8339869578014	**20,444**
LAALA0425	1"1/4 ROSCADO	468	1/25	8339869578021	**30,374**



CODIGO	MEDIDA	PESO	CAJA	EAN	PVP (€)
LACUR0064	1" FITTINGS	684	1/20	8339869578028	**49,067**
LACUR0065	1"1/4 FITTING	1210	1/15	8339869578035	**80,516**



CODIGO	MEDIDA	PESO	CAJA	EAN	PVP (€)
LAPUE0378	3/4X7/8	190	1/50	8431977201900	**13,024**



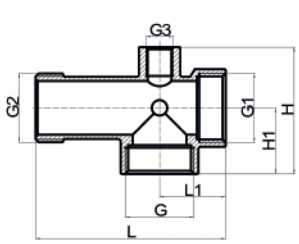

CODIGO	MEDIDA	PESO	CAJA	EAN	PVP (€)
LATES0403	1"X1"X92 MM	230	1/30	8431977710197	**12,009**

ARTÍCULO EN NETOS

LATES0404	1"X1"X120MM	342	1/60	8431977710173	**28,336**

L	L1	H	H1
83	32	61,5	32

LATON ROSCADO CRUZ - CODO PLACA - TAPAPORO COBRE



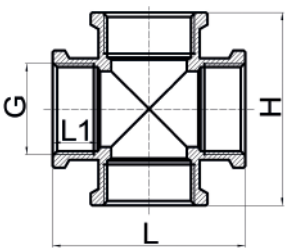

CODIGO	MEDIDA	PESO	CAJA	EAN	PVP (€)
LACRU0001	3/8	47	10/250	8431977203668	**6,408**
LAADF4202	1/2	90	10/70	8319772005512	**4,612**
LAADF4203	3/4	150	5/50	8319772005680	**7,428**
LAADF4204	1"	243	5/25	8319772005758	**12,724**
LAADF4205	1"1/4	298	1/15	8319772005826	**17,295**
LAADF4206	1"1/2	408	1/35	8319772005892	**30,850**
LAADF4207	2"	710	1/20	8319772005902	**46,498**
LACRU0008	2"1/2	915	1/6	8431977203682	**69,155**

ARTÍCULO EN NETOS

MEDIDA	G	L	L1	H
3/8''	3/8"	35	8,5	35
1/2''	1/2"	44	11	44
3/4''	3/4"	56	13,5	56
1''	1"	64	15	64
1 1/4''	1 1/4"	76	16	76
1 1/2''	1 1/2"	81	17	81
2''	2"	102	20	102
2''1/2				



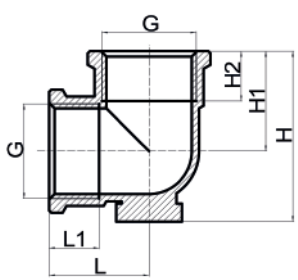

CODIGO	MEDIDA	PESO	CAJA	EAN	PVP (€)
LAADF3902	1/2	88	5/100	8339869575100	**4,287**
LACOD1003	3/4	115	5/60	8339869575113	**5,925**
LACOD1004	1"	252	1/100	8339869575126	**15,297**
LACOD1102	1/2 CROMO	65	10/60	8033986957503	**4,993**

ARTÍCULO EN NETOS

MEDIDA	G	L	L1	H	H1	H2
1/2"	1/2"	22	11	37,5	22	11
3/4"	3/4"	28	13,5	47	28	13,5
1/2"	1/2"	22	11	37,5	22	11



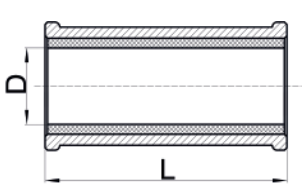

CODIGO	MEDIDA	PESO	CAJA	EAN	PVP (€)
LAABR0015	15	133	5/120	8606151500158	**7,122**
LAABRA0018	18	155	1/120	8606181800181	**8,261**
LAABRA0022	22	196	5/100	8606222200222	**10,642**
LAABR0028	28	286	5/60	8319772865528	**15,241**

ARTÍCULO EN NETOS

MEDIDA	D	L
15	15	49,5
18	18	50
22	22	59,5
28	28	69,5



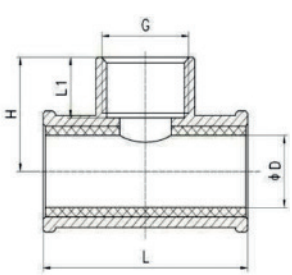

CODIGO	MEDIDA	PESO	CAJA	EAN	PVP (€)
LAABR0115	1/2X15	149	10/120	8606151500165	**8,296**
LAABR0118	1/2X18	175	10/120	8606181800188	**9,743**
LAABR0122	1/2X22	195	5/100	8606222200229	**10,856**
LAABR0128	3/4X28	296	1/30	8319772865535	**16,480**

ARTÍCULO EN NETOS

MEDIDA	L	H	H1
15	49,5	24,5	13
18	50	26	13
22	59,5	23,5	13
28	69,5	30	15

LATON ROSCADO RACOR BARCELONA Y SU JUNTA - ENTRONQUE MANGUERA



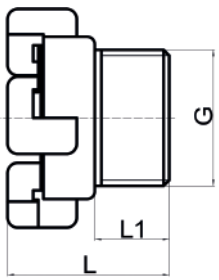

CODIGO	MEDIDA	PESO	CAJA	EAN	PVP (€)
LARAC0002	1/2X1/2	83	1/120	8369769155102	**5,221**
LARAC0003	3/4X3/4	145	1/60	8369769155203	**7,981**
LARAC0004	1"X1"	198	1/30	8369769155304	**11,156**
LARAC0005	1"1/4X1"1/4	344	1/20	8369769155405	**18,708**
LARAC0006	1"1/2X1"1/2	547	1/13	8369769155506	**30,253**
LARAC0007	2"X2"	909	1/5	8369769155607	**51,096**

MEDIDA	G	L	L1
1/2"	1/2"	27	13
3/4"	3/4"	31,5	14,5
1"	1"	34	14,5
11/4"	11/4"	39,5	16,5
11/2"	11/2"	44,5	18
2"	2"	53,5	21

PRECIO POR DOS PARTES COMPLETAS
ARTÍCULO EN NETOS



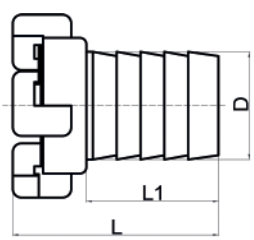

CODIGO	MEDIDA	PESO	CAJA	EAN	PVP (€)
LAPUE9002	20X20	108	1/75	8369769055120	**6,365**
LAPUE9003	25X25	174	1/45	8369769055125	**9,512**
LAPUE9004	30X30	295	1/30	8369769055130	**16,083**
LAPUE9005	35X35	448	1/17	8369769055135	**24,562**
LARAC0008	40X40	642	1/12	8431977702208	**34,137**
LAPUE9006	45X45	785	1/8	8369769055145	**44,126**
LARAC0009	50X50	720	1/8	8431977702246	**39,938**
LAPUE9007	60X60	1271	1/5	8369769055160	**69,532**

MEDIDA	D	L	L1
20	20	43	29,5
25	25	47,5	30,5
30	30	56,5	37,5
35	35	64	41
40	40	75,5	47
45	45	87,5	59,5
50	50	79	53,5
60	60	89	56,5

PRECIO POR DOS PARTES COMPLETAS
ARTÍCULO EN NETOS



CODIGO	MEDIDA	PESO	CAJA	EAN	PVP (€)
FOJUN0720	20		10/500	8431977200007	**1,244**
FOJUN0725	25		10/400	8431977200014	**1,128**
FOJUN0730	30		10/300	8431977200021	**1,217**
FOJUN0735	35		10/250	8431977200028	**1,613**
FOJUN0740	40		10/200	8431977200035	**1,724**
FOJUN0745	45		10/150	8431977200042	**2,470**
FOJUN0750	50		10/120	8431977200049	**2,472**
FOJUN0763	60		10/100	8431977200056	**4,477**



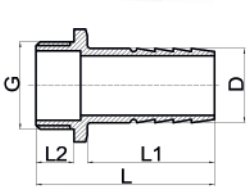

CODIGO	MEDIDA	PESO	CAJA	EAN	PVP (€)
LAENL9999	1/8	15	10/400	8033986954298	**1,455**
LAENT0000	1/4X10	18	10/400	8033986954311	**1,488**
LAADF4211	3/8X12	24	10/400	8319772000630	**1,263**
LAADF4212	1/2X12	32	10/400	8319772046416	**1,625**
LAADF4216	1/2X16	40	10/350	8319772046034	**1,911**
LAADF4220	1/2X20	57	10/300	8319772047406	**2,662**
LAADF4320	3/4X20	71	10/200	8319772000944	**3,367**
LAADF4325	3/4X25	66	10/130	8319772001002	**3,346**
LAADF4425	1"X25	101	10/120	8319772001170	**5,098**
LAADF4430	1"X30	109	5/80	8319772001248	**5,265**
LAADF4535	1"1/4X35	162	5/40	8319772001309	**7,865**
LAADF4645	1"1/2X45	254	1/30	8319772000135	**12,054**
LAADF4760	2"X60 PESADO	470	1/25	8319772001422	**23,288**
LAADF4761	2"X60 LIGERO	290	1/50	8319772001429	**16,636**
LAENT0008	2"1/2	857	1/20	8033986954533	**24,337**
LAENT0009	3"	700	1/15	8033986954540	**37,830**
LAENT0010	4"	1215	1/10	8050616606006	**81,228**

MEDIDA	D	G	L	L1	L2
1/4"×10mm	10	1/4"	39,5	25,5	8,5
3/8"×12mm	12	3/8"	41	28,5	8,5
1/2"×12mm	12	1/2"	43,5	28,5	10,5
1/2"×16mm	16	1/2"	49	34	10,5
1/2"×20mm	20	1/2"	53,5	38,5	10,5
3/4"×20mm	20	3/4"	54	38,5	11,5
3/4"×25mm	25	3/4"	55,5	39	11,5
1"×25mm	25	1"	56	39	12
1"×30mm	30	1"	56	39	12
1 1/4"×35mm	35	1 1/4"	66	43,5	16
1 1/2"×45mm	45	1 1/2"	76	50,5	19,5
2"×60mm	60	2"	90	59	24

ARTÍCULO EN NETOS

LATON ROSCADO CONTRARROSCA



CODIGO	MEDIDA	PESO	CAJA	EAN	PVP (€)
LAADF4000	1/4	15	10/1000	8319772001606	**0,675**
LAADF4001	3/8	20	10/500	8319772058228	**0,829**
LAADF4002	1/2 ECO	27	10/350	8319772002139	**1,139**
LAADF4012	1/2 LARGO	31	10/500	8319772002030	**1,450**
LAADF4003	3/4 ECO	41	10/170	8319772002153	**1,787**
LAADF4013	3/4 LARGO	52	10/300	8319772002044	**2,330**
LAADF4004	1" ECO	62	10/120	8319772002177	**2,737**
LAADF4014	1" LARGO	79	10/100	8319772002078	**3,566**
LAADF4005	1"1/4	114	5/60	8319772002238	**4,991**
LAADF4006	1"1/2	150	5/40	8319772003068	**6,968**
LAADF4007	2"	233	1/40	8319772059393	**10,947**
LAADF4008	2"1/2	378	10/30	8319772059409	**16,552**
LAADF4009	3"	510	1/10	8319772059423	**24,660**
LAADF4010	4"	920	1/15	8319772059430	**55,006**

ARTÍCULO EN NETOS

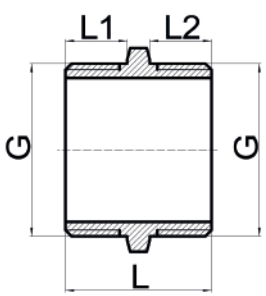

MEDIDA	G	L	L1
1/4''	1/4''	21	8,5
3/8''	3/8"	22,5	9
1/2''	1/2"	25,5	10,5
1/2''	1/2"	28,5	10,5
3/4''	3/4"	29	12
3/4''	3/4"	32	12
1''	1"	31,5	13

MEDIDA	G	L	L1
1''	1"	35	14,3
1 1/4''	1 1/4"	35,5	15
1 1/2''	1 1/2"	39	16,5
2''	2"	45	19
2 1/2''	2 1/2"	58	25
3''	3"	63	27
4''	4"	81	35

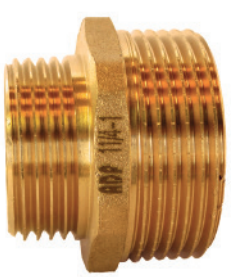

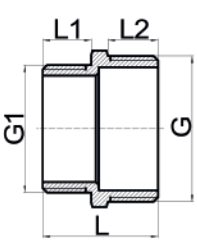

MEDIDA	G	G1	L	L1	L2
3/8"×1/4''	3/8"	1/4"	21	7,5	9
1/2"×1/4''	1/2"	1/4"	23	7,5	11
1/2"×3/8''	1/2"	3/8"	24,5	9	11
3/4"×1/2''	3/4"	1/2"	29	11,5	12,5
1"×1/2''	1"	1/2"	30	11,5	14
1 1/4"×1/2''	1.1/4"	1/2"	33	11,5	16
1 1/2"×1/2''	1.1/2"	1/2"	33,5	11,5	16,5
1"×3/4''	1"	3/4"	31	12	14
1 1/4"×3/4''	1.1/4"	3/4"	34,5	13	16
1 1/2"×3/4''	1.1/2"	3/4"	35	13	16,5
1 1/4"×1''	1.1/4"	1"	35	13,5	16
1 1/2"×1''	1.1/2"	1"	35	13	16,5
1 1/2"×1 1/4''	1.1/2"	1.1/4"	38	16	16,5
2"×1''	2"	1"	40	14	20
2"×1 1/4''	2"	1.1/4"	42	16	20
2"×1 1/2''	2"	1.1/2"	42,5	16,5	20
2 1/2"×2''	2.1/2"	2"	54	20	25
3"×2''	3"	2"	57	20	27
3"×2 1/2''	3"	2 1/2"	62	27	25
4"×2 1/2''	4"	2 1/2"	71	35	25
4"×3''	4"	3"	73	35	27

CODIGO	MEDIDA	PESO	CAJA	EAN	PVP (€)
LAADF4110	3/8X1/4	18	10/500	8319772002788	**0,845**
LAADF4120	1/2X1/4	25	10/400	8319772002856	**0,999**
LAADF4121	1/2X3/8	23	10/380	8319772002610	**1,043**
LAADF4123	1/2X3/4	35	10/220	8319772002924	**1,641**
LAADF4124	1/2X1"	60	10/300	8319772003082	**3,085**
LAADF4125	1/2X1"1/4	110	5/80	8319772003150	**5,221**
LAADF4146	1/2X1"1/2	133	5/70	8319772003228	**5,338**
LAADF4134	3/4X1"	65	10/130	8319772015030	**2,768**
LAADF4135	3/4X1"1/4	104	5/80	8319772003464	**4,638**
LAADF4136	3/4X1"1/2	135	5/50	8319772003532	**6,406**
LAADF4145	1"X1"1/4	109	5/70	8319772003778	**5,088**
LAADF4146	1"X1"1/2	120	5/50	8319772003846	**6,219**
LAADF4156	1"1/4X1"1/2	150	5/100	8319772034918	**6,481**
LACON0027	2"X1/2	207	1/35	8431977206577	**9,032**
LACON0037	2"X3/4	206	1/35	8431977208403	**9,032**
LAADF4174	2"X1"	211	1/35	8319772054404	**9,971**
LAADF4175	2"X1"1/4	190	1/70	8319772054848	**9,586**
LAADF4176	2"X1"1/2	210	1/60	8319772059454	**10,072**
LACON0085	2"1/2X1"1/4	372	1/20	8431977206159	**21,196**
LACON0086	2"1/2X1"1/2	380	1/20	8431977206166	**18,180**
LAADF4187	2"1/2X2"	322	1/15	8319772059508	**15,456**
LACON0096	3"X1"1/2	592	1/20	8431977206173	**29,531**
LAADF4197	3"X2"	533	1/24	8319772059607	**25,864**
LAADF4198	3"X2"1/2	420	1/24	8319772059553	**25,231**
LACON0107	4"X2"	1005	1/15	8431977206201	**65,263**
LACON0108	4"X2"1/2	870	1/10	8431977206187	**62,611**
LACON0109	4"X3"	944	1/10	8431977206194	**53,105**

ARTÍCULO EN NETOS

LATON ROSCADO MARSELLA - RACOR URALITA



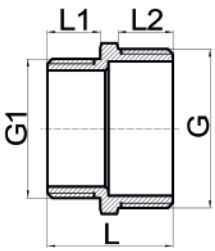

CODIGO	MEDIDA	PESO	CAJA	EAN	PVP (€)
LAADF4901	3/8	18	10/800	8319772005994	**0,878**
LAADF4902	1/2X15MM	29	10/360	8319772006038	**1,272**
LAADF4903	3/4	50	10/200	8319772006052	**2,249**
LAADF4904	1"	70	10/100	8431977201541	**3,124**
LAADF4905	1"1/4	119	5/70	8319772006366	**5,732**
LAADF4906	1"1/2	165	5/40	8319772043996	**7,948**
LAADF4907	2"	263	1/20	8319772080076	**12,665**
LAMAR0008	2"1/2	362	1/32	8431977705315	**21,829**
LAMAR0009	3"	538	1/21	8431977705322	**34,537**
LAMAR0010	4"	705	1/15	8431977705329	**56,401**

MEDIDA	G	G1	L	L1	L2
3/8''	3/8"	3/8"	18,5	8,5	9
1/2''	1/2"	1/2"	22,5	10,5	11
3/4''	3/4"	3/4"	26,5	12	12,5
1''	1"	1"	30,5	13	15
1 1/4''	1 1/4"	1 1/4"	33	15	16
1 1/2''	1 1/2"	1 1/2"	35	15,5	17
2''	2"	2"	42,5	19,5	20

ARTÍCULO EN NETOS



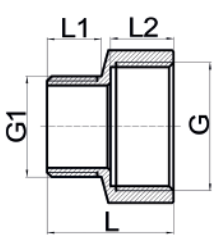

CODIGO	MEDIDA	PESO	CAJA	EAN	PVP (€)
LAADF4911	M1/4H3/8	22	10/400	8319772006770	**0,928**
LAADF4912	M3/8H1/2	29	10/360	8319772006748	**1,361**
LAADF4921	M1/2H3/8	28	10/360	8319772007674	**1,197**
LAADF4923	M1/2H3/4	44	10/240	8319772006236	**1,907**
LAADF4924	M1/2H1"	80	10/140	8319772006984	**3,809**
LAMAR0125	M1/2H1"1/4	103	5/100	8431977207673	**8,844**
LAADF4932	M3/4H1/2	47	10/200	8319772007424	**2,151**
LAADF4934	M3/4H1"	69	10/120	8319772006342	**3,085**
LAADF4935	M3/4H1"1/4	120	5/100	8319772007004	**5,714**
LAMAR0136	M3/4H1"1/2	208	5/100	8431977207680	**10,461**
LAMAR0137	M3/4H2"	240	5/75	8431977207687	**18,977**
LAADF4943	M1"H3/4	80	10/200	8431977203064	**3,151**
LAADF4945	M1"H1"1/4	125	5/80	8319772007769	**6,020**
LAADF4946	M1"H1"1/2	138	5/50	8319772032860	**6,647**
LAADF4947	M1"H2"	260	1/30	8319772032884	**10,690**
LAADF4956	M1"1/4H1"1/2	153	5/30	8319772044054	**7,760**
LAADF4957	M1"1/4H2"	258	1/30	8319772096602	**12,428**
LAADF4967	M1"1/2H2"	271	1/25	8319772055258	**12,432**
LAADF4978	M2"H2"1/2	416	1/13	8319772055272	**19,740**
LAMAR0179	M2"H3"	632	1/45	8319772055279	**32,068**
LAMAR0189	M2"1/2H3"	512	1/35	8319772055286	**28,410**

MEDIDAS	G1	G	L	L1	L2
1/4''×3/8''	1/4"	3/8"	20	8	10
3/8''×1/2''	3/8"	1/2"	21,5	8,5	11
1/2''×3/8''	1/2"	3/8"	21,5	11	8,5
1/2''×3/4''	1/2"	3/4"	25	11	12
1/2''×1''	1/2"	1"	28	11	13,5
1/2''×1 1/4''	1/2"	1 1/4"	30	11	16
3/4''×1/2''	3/4"	1/2"	24	12	11
3/4''×1''	3/4"	1"	29	12	14,5
3/4''×1 1/4''	3/4"	1 1/4"	31	12	16
1''×3/4''	1"	3/4"	27	13	12
1''×1 1/4''	1"	1 1/4"	32	13	16
1''×1 1/2''	1"	1 1/2"	34	13	17
1''×2''	1"	2"	38	13	19,5
1 1/4''×1 1/2''	1 1/4"	1 1/2"	36	16	17
1 1/4''×2''	1 1/4"	2"	40	16	19,5
1 1/2''×2''	1 1/2"	2"	40,5	17	19,5
2''×1 1/2''	2"	1 1/2"	34	19	17
2''×2 1/2''	2"	2 1/2"	49	19	25,5



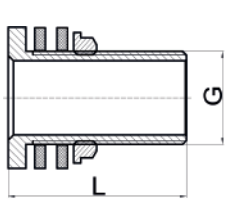

CODIGO	MEDIDA	PESO	CAJA	EAN	PVP (€)
LAADF5001	3/8 C/JUNTAS	51	10/300	8319772059522	**2,485**
LAADF5002	1/2 C/JUNTAS	74	10/70	8319772055562	**3,774**
LAADF5003	3/4 C/JUNTAS	106	10/60	8319772055012	**5,668**
LAADF5004	1"C/JUNTAS	158	10/100	8319772055630	**7,605**
LAADF5005	1"1/4 C/JUNTAS	225	5/30	8319772055654	**10,776**
LAADF5006	1"1/2 C/JUNTAS	352	1/40	8319772055678	**16,937**
LAADF5007	2" C/JUNTAS	543	1/15	8319772055692	**26,135**
LAADF5008	2"1/2 C/JUNTAS	763	1/16	8319772055715	**47,016**
LAADF5009	3"	1315	1/10	8319772055739	**87,213**
LARAC0020	4"	3630	1/2	8319772055763	**302,886**

ARTÍCULO EN NETOS

MEDIDA	G	L
3/8”	3/8”	48
1/2”	1/2”	50
3/4”	3/4”	50,5
1”	1”	54
1 1/4”	1 1/4”	55,5
1 1/2”	1 1/2”	64
2”	2”	74
2 1/2”	2 1/2”	80,5
3”	3”	99

LATON ROSCADO TUERCA RED.EXG - TAPON HEMBRA



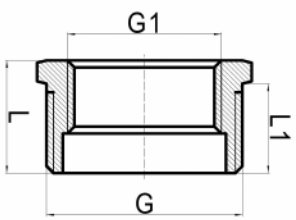

CODIGO	MEDIDA	PESO	CAJA	EAN	PVP (€)
LAADF5600	M1/4H1/8	6	10/1000	8319772012442	**0,416**
LAADF5610	M3/8H1/4	9	10/500	8319772012374	**0,509**
LAADF5620	M1/2H1/4	20	10/1000	8319772012756	**1,177**
LAADF5621	M1/2H3/8	16	10/400	8319772012688	**0,771**
LAADF5632	M3/4H1/2	26	10/300	8319772012992	**1,239**
LAADF5642	M1H1/2	71	10/160	8319772013050	**3,120**
LAADF5643	M1H3/4	51	10/160	8319772020294	**2,243**
LAADF5652	M1"1/4H1/2	113	10/90	8319772013296	**5,278**
LAADF5653	M1"1/4H3/4	98	10/100	8319772036370	**4,720**
LAADF5654	M1"1/4H1"	88	10/200	8319772013432	**3,803**
LAADF5662	M1"1/2H1/2	125	5/160	8319772013500	**6,263**
LAADF5663	M1"1/2H3/4	145	5/160	8319772013678	**6,675**
LAADF5664	M1"1/2H1"	120	5/80	8319772013746	**5,781**
LAADF5665	M1"1/2H1"1/4	84	5/80	8319772013814	**3,851**
LAADF5672	M2"H1/2	255	5/80	8319772055180	**11,728**
LAADF5673	M2"H3/4	268	5/40	8319772055494	**11,739**
LAADF5674	M2"H1"	215	5/45	8319772054718	**9,557**
LAADF5675	M2"H1"1/4	234	5/40	8319772054886	**10,397**
LAADF5676	M2"H1"1/2	170	5/80	8319772054954	**7,856**
LATUE2083	M2"1/2H3/4	378	1/25	8033986950016	**30,916**
LATUE2084	M2"1/2H1"	372	1/25	8033986950037	**24,485**
LAADF5685	2"1/2H1"1/4	350	1/50	8319772054978	**15,635**
LAADF5686	2"1/2H1"1/2	340	1/50	8319772054992	**15,552**
LAADF5687	M2"1/2H2"	295	1/40	8319772055005	**15,294**
LATUE2094	M3"H1"	488	1/12	8319772055015	**34,946**
LATUE2095	M3"H1"1/4	460	1/12	8033986950023	**30,538**
LATUE2096	M3"H1"1/2	450	1/12	8033986950030	**30,876**
LAADF5697	M3"H2"	612	1/36	8319772055036	**28,279**
LAADF5698	M3"H2"1/2	386	1/36	8319772055050	**18,631**
LATUE2106	M4"H1"1/2	1001	1/25	8319772055067	**64,007**
LAADF5707	M4"H2"	987	1/18	8319772055074	**47,411**
LAADF5708	M4"H2"1/2	920	1/10	8319772055098	**51,459**
LAADF5709	M4"H3"	978	1/18	8319772055111	**44,464**

MEDIDA	G	G1	L	L1
1/4"×1/8"	1/4"	1/8"	10	8
3/8"×1/4"	3/8"	1/4"	13	9
1/2"×1/4"	1/2"	1/4"	14,5	10,5
1/2"×3/8"	1/2"	3/8"	14,5	10,5
3/4"×1/2"	3/4"	1/2"	16	11,5
1"×1/2"	1"	1/2"	17,5	12,5
1"×3/4"	1"	3/4"	17,5	12,5
1 1/4"×1/2"	1.1/4"	1/2"	19,5	14,5
1 1/4"×3/4"	1.1/4"	3/4"	19,5	14,5
1 1/4"×1"	1.1/4"	1"	19,5	14,5
1 1/2"×1/2"	1.1/2"	1/2"	20,5	15
1 1/2"×3/4"	1.1/2"	3/4"	20,5	15
1 1/2"×1"	1.1/2"	1"	20,5	15
	1.1/2"	1.1/4"	20,5	15
2"×1/2"	2"	1/2"	25,5	19
2"×3/4"	2"	3/4"	25,5	19
2"×1"	2"	1"	25,5	19
2"×1 1/4"	2"	1.1/4"	25,5	19
2"×1 1/2"	2"	1.1/2"	25,5	19
	2.1/2"	1.1/4"	28	21
	2.1/2"	1.1/2"	28	21
2 1/2"×2"	2.1/2"	2"	28	21
3"×2"	3"	2"	33	25
3"×2 1/2"	3"	2.1/2"	33	25
4"×1 1/2"	4"	1.1/2"	44	34
4"×2"	4"	2"	44	34
4"×2 1/2"	4"	2.1/2"	44	34
4"×3"	4"	3"	44	34

ARTÍCULO EN NETOS



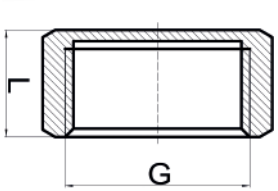

CODIGO	MEDIDA	PESO	CAJA	EAN	PVP (€)
LATAP0019	1/4	11	10/500	8033976897314	**0,849**
LAADF5031	3/8	16	10/1200	8319772000074	**0,712**
LAADF5032	1/2	20	10/530	8319772000173	**0,905**
LAADF5033	3/4	31	10/350	8319772000340	**1,378**
LAADF5034	1"	53	10/180	8319772000517	**2,356**
LAADF5035	1"1/4	74	5/120	8319772100002	**3,566**
LAADF5036	1"1/2	118	5/100	8319772100170	**5,166**
LAADF5037	2"	175	1/45	8319772100934	**8,430**
LATAP0018	2"1/2	299	1/20	8033976897390	**14,037**
LATAP0033	3"	553	1/15	8319772101100	**26,985**
LATAP0035	4"	915	1/10	8319772101167	**58,032**

MEDIDA	G	L
1/4''	1/4"	10
3/8''	3/8"	10,5
1/2''	1/2"	12
3/4''	3/4"	13,5
1''	1"	15
1 1/4''	1 1/4"	15
1 1/2''	1 1/2"	16
2''	2"	19

ARTÍCULO EN NETOS

LATON ROSCADO TAPON MACHO



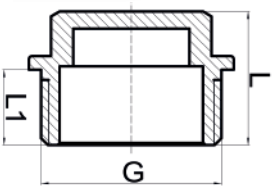

MEDIDA	G	L
1/4''	1/4"	10
3/8''	3/8"	10,5
1/2''	1/2"	12
3/4''	3/4"	13,5
1''	1"	15
1 1/4''	1 1/4"	15
1 1/2''	1 1/2"	16
2''	2"	19

CODIGO	MEDIDA	PESO	CAJA	EAN	PVP (€)
LATAP0010	1/8	9	10/800	8033986955721	**0,858**
LAADF5020	1/4	11	10/1200	8319772011698	**0,487**
LAADF5021	3/8	16	10/650	8319772010776	**0,759**
LAADF5022	1/2	22	10/300	8319772011025	**0,939**
LATAP0002	1/2	31 PESADO	10/250	8033986955752	**1,528**
LAADF5023	3/4	37	10/250	8319772011070	**1,644**
LAADF5024	1"	57	10/180	8319772011384	**2,537**
LAADF5025	1"1/4	86	5/90	8319772011452	**4,042**
LAADF5026	1"1/2	128	5/80	8319772011520	**5,688**
LAADF5027	2"	200	1/35	8319772048564	**8,888**
LAADF5028	2"1/2	384	1/15	8319772048588	**16,805**
LAADF5029	3"	545	1/20	8319772048601	**24,386**
LATAP0031	4"	920	1/10	8319772048638	**51,299**

ARTÍCULO EN NETOS

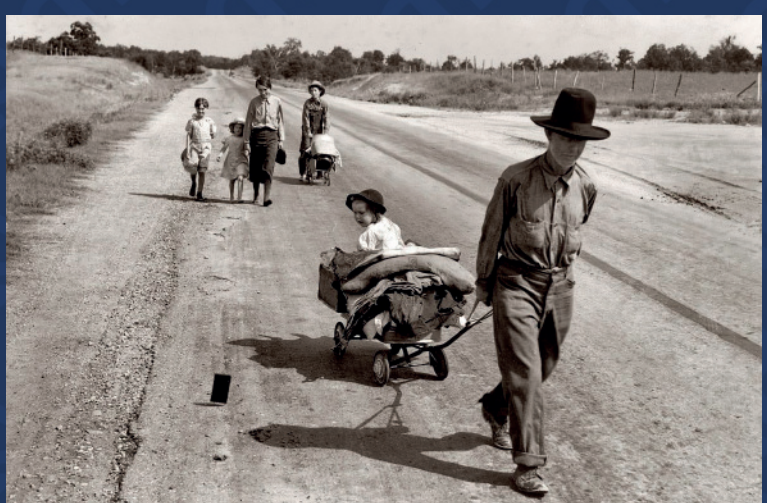

Lights out tonight, trouble in the heartland
Got a head-on collision smashin' in my guts, man
I'm caught in a cross fire that I don't understand
But there's one thing I know for sure girl

I don't give a damn for the same old played out scenes
Baby, I don't give a damn for just the in betweens
Honey, I want the heart, I want the soul, I want control right now
You better listen to me baby

Talk about a dream, try to make it real
You wake up in the night with a fear so real
You spend your life waiting for a moment that just don't come
Well, don't waste your time waiting

Badlands, you gotta live it everyday
Let the broken hearts stand as the price you've gotta pay
We'll keep pushin' till it's understood
And these badlands start treating us good
Workin' in the fields till you get your back burned
Workin' 'neath the wheel till you get your facts learned
Baby I got my facts learned real good right now
You better get it straight darling
Poor man wanna be rich, rich man wanna be king
And a king ain't satisfied till he rules everything
I wanna go out tonight, I wanna find out what I got

Well, I believe in the love that you gave me
I believe in the faith that could save me
I believe in the hope and I pray that some day
It may raise me above these

Badlands, you gotta live it everyday
Let the broken hearts stand as the price you've gotta pay
We'll keep pushin' till it's understood
And these badlands start treating us good

For the ones who had a notion, a notion deep inside
That it ain't no sin to be glad you're alive
I wanna find one face that ain't looking through me
I wanna find one place, I wanna spit in the face of these

Badlands, you gotta live it everyday
Let the broken hearts stand as the price you've gotta pay
Keep movin' till it's understood
And these badlands start treating us good

LATON SOLDAR-ROSCAR CODO HEMBRA - CODO MACHO - ENLACE HEMBRA



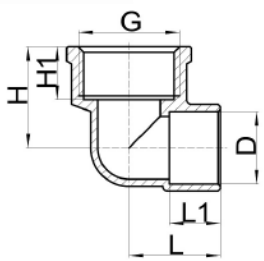

CODIGO	MEDIDA	PESO	CAJA	EAN	PVP (€)
SOCOD0112	3/8X12 ADF	24	10/500	8431977202791	**1,796**
SOCOD0212	1/2X12 ADF	35	10/300	8431977201510	**1,678**
SOCOD9215	1/2X15 ADF	38	10/300	8431977700594	**1,773**
SOCOD0216	1/2X16 ADF	38	10/200	8431977201596	**2,012**
SOCOD0218	1/2X18 ADF	50	10/300	8431977201619	**2,466**
SOCOD0222	1/2x22 ADF	73	10/200	8431977201633	**3,512**
SOCOD0318	3/4X18 ADF	62	10/200	8431977201626	**3,233**
SOCOD0322	3/4X22 ADF	71	10/200	8431977201640	**3,699**

ARTÍCULO EN NETOS

MEDIDA	D	G	L	L1	H	H1
12×3/8"F	12	3/8"	16,5	8,6	16	8,5
12×1/2"F	12	1/2"	17	8,6	19,5	11,5
15×1/2"F	15	1/2"	19	10,6	21,5	11,5
16×1/2"F	16	1/2"	18	10,6	21	11,5
18×1/2"F	18	1/2"	22	12,6	23	11,5
22×1/2"F	22	1/2"	26,5	15,4	24	11,5
18×3/4"F	18	3/4"	23	12,6	24,5	13
22×3/4"F	22	3/4"	26,5	15,4	26	13



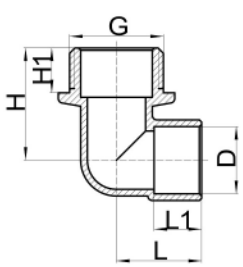

CODIGO	MEDIDA	PESO	CAJA	EAN	PVP (€)
SOCOD1215	1/2X15 ADF	40	10/300	8431977201732	**2,089**
SOCOD1218	1/2X18 ADF	45	10/200	8431977203125	**2,353**

MEDIDA	D	G	L	L1	H	H1
15×1/2"M	15	1/2"	19	10,6	23,5	9,5
18×1/2"M	18	1/2"	21,5	12,6	25	9,5

ARTÍCULO EN NETOS



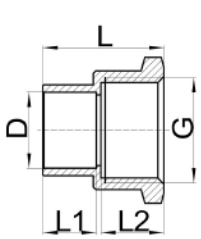

CODIGO	MEDIDA	PESO	CAJA	EAN	PVP (€)
SOENL0112	3/8X12 ADF	17	10/1000	8431977202203	**0,888**
SOENL0115	3/8X15 ADF	22	10/500	8431977202258	**1,060**
SOENL0212	1/2X12 ADF	23	10/600	8431977202210	**1,263**
SOENL0214	1/2X14 ADF	25	10/600	8431977202234	**1,338**
SOENL0215	1/2X15 ADF	25	10/500	8431977700679	**1,269**
SOENL0216	1/2X16 ADF	26	10/600	8431977202289	**1,381**
SOENL0218	1/2X18 ADF	28	10/600	8431977202302	**1,348**
SOENL0222	1/2x22 ADF	33	10/400	8431977202326	**1,591**
SOENL0318	3/4X18 ADF	40	10/300	8431977202319	**1,928**
SOENL0322	3/4X22 ADF	44	10/300	8431977202333	**2,071**
SOENL0328	3/4X28 ADF	65	10/300	8431977202357	**3,392**
SOENL0422	1"X22 ADF	68	10/200	8431977202340	**3,440**
SOENL0428	1"X28 ADF	71	10/200	8431977202364	**3,700**
SOENL0535	1"1/4X35 ADF	150	5/120	8431977205402	**7,823**
SOENL0642	1"1/2X42 ADF	155	5/100	8431977207499	**7,858**

ARTÍCULO EN NETOS

MEDIDA	D	G	L	L1	L2
12×3/8"F	12	3/8"	19	8,6	9
15×3/8"F	15	3/8"	21	10,6	9
12×1/2"F	12	1/2"	21	8,6	11,5
14×1/2"F	14	1/2"	23	10,6	11,5
15×1/2"F	15	1/2"	23	10,6	11,5
16×1/2"F	16	1/2"	23	10,6	11,5
18×1/2"F	18	1/2"	25	12,6	11,5
22×1/2"F	22	1/2"	28	15,4	11

MEDIDA	D	G	L	L1	L2
18×3/4"F	18	3/4"	27	12,6	13
22×3/4"F	22	3/4"	29,5	15,4	13
28×3/4"F	28	3/4"	32	18,4	12
22×1"F	22	1"	31,5	15,4	14
28×1"F	28	1"	34,5	18,4	14
35×11/4"F	32	11/4"	40,5	23	16
42×1 1/2"F	42	1 1/2"	44,5	27	16

LATON SOLDAR-ROSCAR ENTRONQUE MACHO - CODO MURAL - ENLACE 3 PIEZAS MACHO - TE HEMBRA



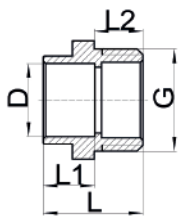

CODIGO	MEDIDA	PESO	CAJA	EAN	PVP (€)
SOENT0112	3/8X12 ADF	14	10/1000	8431977201985	**0,881**
SOENT0115	3/8X15 ADF	17	10/1000	8431977202036	**0,940**
SOENT0212	1/2X12 ADF	23	10/800	8431977201992	**1,264**
SOENT0214	1/2X14 ADF	22	10/800	8431977202012	**1,193**
SOENT0215	1/2X15 ADF	21	10/800	8431977202043	**1,158**
SOENT0216	1/2X16 ADF	20	10/500	8431977202067	**1,118**
SOENT9218	1/2X18 ADF	26	10/600	8431977202091	**1,354**
SOENT0222	1/2x22 ADF	35	10/500	8431977202135	**1,782**
SOENT0315	3/4X15 ADF	36	10/500	8431977202050	**1,684**
SOENT0318	3/4X18 ADF	36	10/500	8431977202104	**1,834**
SOENT9322	3/4X22 ADF	31	10/350	8431977700631	**1,759**
SOENT0328	3/4X28 ADF	48	10/300	8431977202173	**2,551**
SOENT0422	1"X22 ADF	64	10/200	8431977202166	**3,285**
SOENT0428	1"X28 ADF	52	10/200	8431977202180	**2,709**
SOENT0528	1"1/4X28 ADF	105	5/150	8431977202197	**5,458**
SOENT0535	1"1/4X35 ADF	89	10/100	8431977208458	**5,189**

MEDIDA	D	G	L	L1	L2
12×3/8"M	12	3/8"	19	8,6	9
15×3/8"M	15	3/8"	21	10,6	9
12×1/2"M	12	1/2"	19,5	8,6	9,5
14×1/2"M	14	1/2"	19,5	10,6	9,5
16×1/2"M	16	1/2"	19,5	10,6	9,5
15×1/2"M	15	1/2"	19,5	10,6	9,5
18×1/2"M	18	1/2"	23,5	12,6	9,5
22×1/2"M	22	1/2"	26,5	15,4	9,5
15×3/4"M	15	3/4"	21,5	10,6	11
18×3/4"M	18	3/4"	25	12,6	11
28×3/4"M	28	3/4"	31,5	18,4	11
22×3/4"M	22	3/4"	27,5	15,4	11
22×1"M	22	1"	27	15,4	12,5
28×1"M	28	1"	31,5	18,4	12,5
28×11/4"M	28	11/4"	34	18,4	14,5
35×1 1/4"M	35	1 1/4"	33	23	14,5

ARTÍCULO EN NETOS



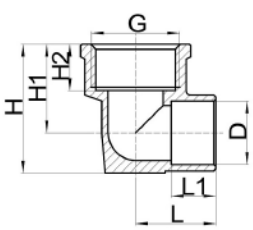

CODIGO	MEDIDA	PESO	CAJA	EAN	PVP (€)
SOCOD9315	1/2X15 ADF	57	10/300	8431977203170	**2,804**

MEDIDA	D	G	L	L1	H	H1	H2
15×1/2"F	15	1/2"	19	10,6	30,5	21	11,5

ARTÍCULO EN NETOS

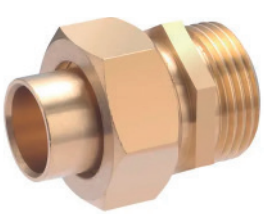

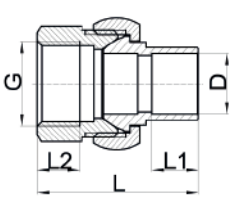

CODIGO	MEDIDA	PESO	CAJA	EAN	PVP (€)
SOENL2215	1/2X15 ADF	94	10/200	8431977206638	**4,944**
SOENL2218	1/2X18 ADF	102	10/200	8431977206669	**4,951**
SOENL2322	3/4X22 ADF	123	10/50	8431977201442	**6,491**
SOENL2422	1"X22 ADF	154	5/70	8431977207574	**8,123**
SOENL2428	1"X28 ADF	200	5/70	8431977715147	**10,427**

MEDIDA	D	G	L	L1	L2
15×1/2"M	15	1/2"	45,5	11,5	10,5
18×1/2"M	18	1/2"	47,5	12,6	10,5
18×3/4"M	18	3/4“	53	12,6	12
22×3/4"M	22	3/4”	58,5	15,5	12
22×1"M	22	1“	65,5	15,5	14
28×1"M	28	1”	65,5	18,4	14

ARTÍCULO EN NETOS



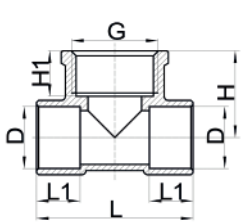

CODIGO	MEDIDA	PESO	CAJA	EAN	PVP (€)
SOTES0215	1/2X15 ADF	41	10/300	8431977201879	**2,191**
SOTES0218	1/2X18 ADF	57	10/280	8431977201893	**2,832**
SOTES0222	1/2X22 ADF	78	10/180	8431977201916	**4,269**
SOTES0322	3/4X22 ADF	90	10/120	8431977201923	**4,781**
SOTES0328	3/4X28 ADF	120	10/100	8431977206447	**6,702**
SOTES0428	1"X28 ADF	147	10/80	8431977205365	**7,832**

MEDIDA	D	G	L	L1	H	H1
15×15×1/2"F	15	1/2"	35	10,6	21	11,5
18×18×1/2"F	18	1/2"	44	12,6	22,5	11,5
22×22×1/2"F	22	1/2"	53	15,4	23,5	11,5
22×22×3/4"F	22	3/4"	53	15,4	26	13
28×28×3/4"F	28	3/4"	64	18,4	29	13
28×28×1"F	28	1"	64	18,4	30	14

ARTÍCULO EN NETOS


LOVE



ACCESORIO COBRE LISO CODO HEMBRA Y MACHO HEMBRA - CURVA HEMBRA Y MACHO HEMBRA 90°



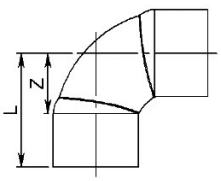

CODIGO	MEDIDA	PESO	CAJA	EAN	PVP (€)
COCOD0010	10 ADF	6	25/2000	8425144249313	**1,458**
COCOD0012	12 ADF	8	25/1500	8425144245131	**0,836**
COCOD0014	14 ADF	10	25/1000	8425144249320	**0,943**
COCOD0015	15 ADF	11	25/800	8425144243311	**0,845**
COCOD0016	16 ADF	13	25/800	8425144249337	**1,144**
COCOD0018	18 ADF	18	25/500	8425144243489	**1,317**
COCOD0022	22 ADF	30	25/300	8425144243496	**2,145**
COCOD0028	28 ADF	46	10/150	8425144245148	**3,673**
COCOD0035	35 ADF	88	10/70	8425144249344	**9,257**
COCOD0042	42 ADF	125	5/45	8425144249351	**16,719**
COCOD0054	54 ADF	223	2/20	8425144249358	**35,582**
COCOD0064	64 ADF	380	2/12	8425144249385	**45,406**

MEDIDA	L	Z
10	16	8.2
12	20	11.4
14	19	8.4
15	21	10.4
16	22	11.4
18	24	11.4
22	29,5	14.1
28	37	18.6
35	46	23
42	52	25
54	63	31

ARTÍCULO EN NETOS



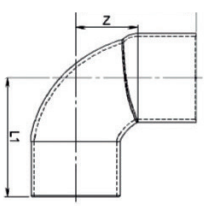

CODIGO	MEDIDA	PESO	CAJA	EAN	PVP (€)
COCOD0110	10 G.F	7	10/750	8425144250555	**4,514**
COCOD0112	12 ADF	7	25/1500	8425144249375	**1,453**
COCOD0114	14 G.F	12	10/500	8425144249382	**1,424**
COCOD0115	15 ADF	13	25/800	8425144245155	**0,983**
COCOD0116	16 G.F	17	10/500	8425144249399	**1,701**
COCOD0118	18 ADF	19	25/500	8425144245162	**1,730**
COCOD0122	22 ADF	33	25/250	8425144245179	**2,883**
COCOD0128	28 ADF	61	10/150	8425144249405	**5,277**
COCOD0135	35 G.F	104	1/30	8425144249412	**25,976**
COCOD0142	42 G.F	172	1/20	8425144249429	**36,463**
COCOD0154	54 G.F	278	1/6	8425144250562	**69,637**

MEDIDA	L	L1	Z
10	16	18	8.2
12	18	19.4	9.4
14	19	21	8.4
15	19,5	23	8.9
16	24,5	25.5	13.9
18	24	27	11.4
22	30,5	35.5	15.1
28	36	42	17.6
35	42	48	19
42	50	57	23
54	61	70	29

ARTÍCULO EN NETOS



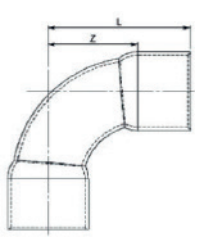

CODIGO	MEDIDA	PESO	CAJA	EAN	PVP (€)
COCUR0010	10 ADF	7	25/1500	8425144249092	**1,615**
COCUR0012	12 ADF	12	25/1000	8425144245049	**1,047**
COCUR0014	14 ADF	15	25/600	8425144249108	**1,425**
COCUR0015	15 ADF	16	25/500	8425144245056	**1,250**
COCUR0016	16 ADF	18	25/450	8425144249115	**1,541**
COCUR0018	18 ADF	24	25/300	8425144245063	**1,766**
COCUR0022	22 ADF	41	10/160	8425144245070	**2,987**
COCUR0028	28 ADF	63	10/90	8425144249122	**4,910**
COCUR0035	35 ADF	118	5/45	8425144249139	**10,969**
COCUR0042	42 ADF	178	5/25	8425144249146	**16,036**
COCUR0054	54 ADF	307	2/14	8425144250869	**39,873**
COCUR0064	64 ADF	566	1/9	8425144250886	**52,769**

MEDIDA	L	Z
10	21	13.2
12	25	16.4
14	27,4	16.8
15	29	18.4
16	30	19.4
18	35	22.4
22	43,5	28.1
28	56	37.6
35	66	43
42	73	46
54	94	62

ARTÍCULO EN NETOS



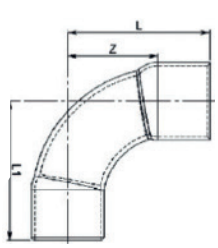

CODIGO	MEDIDA	PESO	CAJA	EAN	PVP (€)
COCUR0510	10 G.F	8	10/500	8425144249040	**1,342**
COCUR0512	12 ADF	10	25/1500	8425144249047	**1,369**
COCUR0514	14 G.F	14	10/500	8425144250821	**1,579**
COCUR0515	15 ADF	17	25/500	8425144245032	**1,177**
COCUR0516	16 G.F	23	10/450	8425144250838	**1,701**
COCUR0518	18 ADF	25	25/300	8425144249054	**1,905**
COCUR0522	22 ADF	43	10/160	8425144249061	**3,111**
COCUR0528	28 ADF	82	10/90	8425144249078	**7,102**
COCUR0535	35 G.F	131	1/40	8425144249085	**24,450**
COCUR0542	42 G.F	161	1/25	8425144250845	**36,697**
COCUR0554	54 G.F	355	1/14	8425144250852	**67,211**

MEDIDA	L	L1	Z
10			
12	23	28	14.4
14	27,4	29.5	16.8
15	28	31	17.4
16	30	31.5	19.4
18	35	36.5	22.4
22	43	46	27.6
28	56	62	37.6
35	66	67.5	43
42	76	79.5	49
54	93	98	59

ARTÍCULO EN NETOS

ACCESORIO COBRE LISO CURVA HEMBRA Y MACHO HEMBRA 45° - CURVA DESVIACION HEMBRA Y MACHO HEMBRA

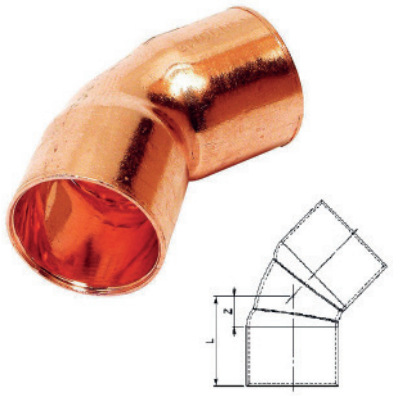

CODIGO	MEDIDA	PESO	CAJA	EAN	PVP (€)
COCUR0112	12 ADF	8	25/1500	8425144249191	**2,020**
COCUR0114	14 G.F	11	10/500	8425144249207	**1,775**
COCUR0115	15 ADF	11	25/1800	8425144245100	**0,977**
COCUR0116	16 G.F	15	10/300	8425144249214	**1,965**
COCUR0118	18 ADF	16	25/500	8425144245117	**2,032**
COCUR0122	22 ADF	26	25/300	8425144245124	**2,177**
COCUR0128	28 ADF	41	10/150	8425144249221	**4,147**
COCUR0135	35 ADF	74	10/70	8425144249238	**11,873**
COCUR0142	42 G.F	123	1/25	8425144249245	**33,508**
COCUR0154	54 G.F	219	1/10	8425144250531	**60,251**
COCUR0164	64 G.F	304	1/5	8425144250538	**99,251**

ARTÍCULO EN NETOS

MEDIDA	L	Z
12	20	11.4
14	19	8.4
15	21	10.4
16	22	11.4
18	24	11.4
22	29,5	14.1
28	37	18.6
35	46	23
42	52	25
54	63	31

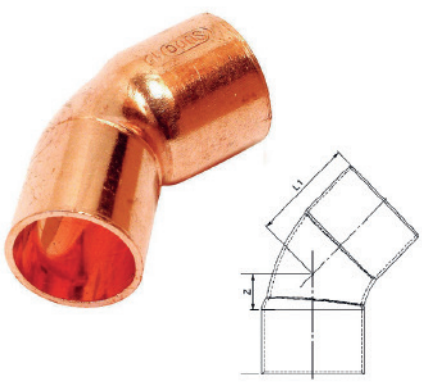

CODIGO	MEDIDA	PESO	CAJA	EAN	PVP (€)
COCUR0410	10 G.F	6	10/500	8425144249140	**3,836**
COCUR0412	12 ADF	7	25/1500	8425144249153	**1,430**
COCUR0414	14 G.F	11	25/800	8425144250494	**2,130**
COCUR0415	15 ADF	12	25/500	8425144245087	**0,921**
COCUR0416	16 G.F	16	10/600	8425144250500	**2,722**
COCUR0418	18 ADF	18	25/500	8425144245094	**2,072**
COCUR0422	22 ADF	25	25/1300	8425144249160	**2,159**
COCUR0428	28 ADF	54	10/150	8425144249177	**4,335**
COCUR0435	35 G.F	91	1/70	8425144249184	**20,974**
COCUR0442	42 G.F	125	1/40	8425144250517	**36,626**
COCUR0454	54 G.F	225	1/20	8425144250524	**60,251**

ARTÍCULO EN NETOS

MEDIDA	L	Z	11
10	13,6	5.8	15.6
12	13	15	4.4
14	15	17	4.4
15	16	17	5.4
16	18	20	7.4
18	20	21	7.4
22	21	21.5	5.6
28	26	33	7.6
35	37	38	14
42	40	42	13
54	47	49	15

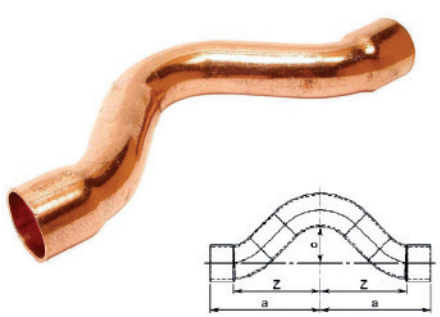

CODIGO	MEDIDA	PESO	CAJA	EAN	PVP (€)
COCUR0212	12 G.F	29	10/230	8425144250548	**5,313**
COCUR0215	15 ADF	34	20/200	8425144249252	**5,254**
COCUR0218	18 ADF	55	25/150	8425144249269	**9,608**
COCUR0222	22 ADF	88	10/80	8425144249276	**17,030**

ARTÍCULO EN NETOS

MEDIDA	a	Z	C
12	41	32.4	18
15	46	35.4	23.8
18	53	40.4	24
22	64	48.6	31.5

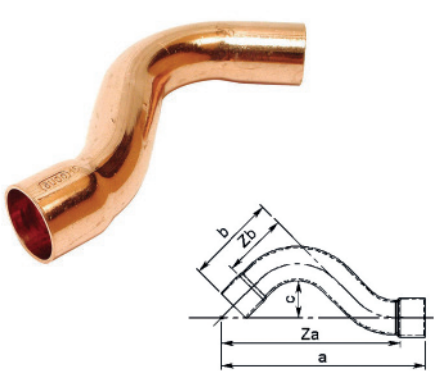

CODIGO	MEDIDA	PESO	CAJA	EAN	PVP (€)
COCUR0315	15 ADF	25	25/300	8425144249283	**4,246**
COCUR0318	18 ADF	44	25/200	8425144249290	**7,453**
COCUR0322	22 G.F	76	10/100	8425144249306	**20,433**

ARTÍCULO EN NETOS

MEDIDA	a	Za	c	b	Zb
15	97,5	86.9	20	41	30.4
18	88	75.4	24	38	23.4
22	103	87.6	28	45.5	28.1

ACESORIO COBRE LISO TE - TAPON



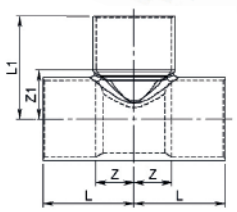

CODIGO	MEDIDA	PESO	CAJA	EAN	PVP (€)
COTES0010	10 G.F	11	10/800	8425144249436	**4,348**
COTES0012	12 ADF	13	25/800	8425144249443	**1,483**
COTES0014	14 ADF	16	25/600	8425144249450	**1,584**
COTES0015	15 ADF	19	25/500	8425144243502	**1,426**
COTES0016	16 ADF	23	25/400	8425144249467	**1,800**
COTES0018	18 ADF	29	25/300	8425144245186	**2,596**
COTES0022	22 ADF	50	25/200	8425144245193	**4,033**
COTES0028	28 ADF	89	10/100	8425144249474	**7,414**
COTES0035	35 ADF	146	5/45	8425144249481	**19,702**
COTES0042	42 ADF	217	5/25	8425144249498	**33,719**
COTES0054	54 G.F	390	1/14	8425144249504	**77,747**
COTES0064	64 G.F	657	1/5	8425144249518	**100,271**

MEDIDA	L	Z	L1	Z1	L2
10	14,5	6.74	14	6.2	9
12	16	7.4	17	8.4	9
14	18,5	7.9	18	7.4	9,5
15	18,5	7.9	20	9.4	9,5
16	19,5	8.89	21	10.4	9,5
18	22	9.4	23,5	10.9	9,5
22	27,5	12.1	28	12.6	9,5
28	36,75	14.8	39	17.1	9,5
35	42,5	19.5	42	19	11
42	49,5	22.5	48	21	11
54	60	28	63	31	11

ARTÍCULO EN NETOS



CODIGO	MEDIDA	PESO	CAJA	PVP (€)	
COTES0090	12X10X12 G.F	19	10/600	**4,593**	*
COTES0095	12X15X12 G.F	21	25/600	**3,408**	*
COTES0100	12X16X12 G.F	23	10/600	**3,630**	*
COTES0102	12X18X12 G.F	34	10/250	**5,248**	*
COTES0105	14X12X12 G.F	18	10/600	**1,115**	*
COTES0115	12X14X12 G.F	22	10/600	**1,980**	*
COTES0120	14X14X12 G.F	18	10/600	**1,762**	*
COTES0124	14X16X12 G.F	20	10/600	**3,408**	*
COTES0130	14X18X14 G.F	35	10/250	**3,111**	*
COTES0132	15X12X12 G.F	18	25/600	**7,118**	
COTES0135	15X12X15 ADF	18	25/600	**2,789**	
COTES0140	15X15X12 G.F	22	25/600	**3,967**	*
COTES0144	15X18X12 G.F	35	25/250	**12,849**	*
COTES0145	15X18X15 G.F	34	25/250	**8,775**	
COTES0146	15X22X15 G.F	59	25/250	**9,359**	
COTES0150	16X12X12 G.F	23	10/200	**2,889**	
COTES0152	16X12X14 G.F	24	10/200	**1,931**	
COTES0155	16X12X16 G.F	20	10/200	**3,798**	*
COTES0159	16X14X12 G.F	22	10/200	**3,695**	*
COTES0160	16X14X14 G.F	22	10/200	**3,343**	*
COTES0165	16X14X16 G.F	21	10/200	**2,564**	*

CODIGO	MEDIDA	PESO	CAJA	PVP (€)	
COTES0170	16X16X12 G.F	23	10/200	**3,138**	*
COTES0175	16X16X14 G.F	23	10/200	**2,077**	
COTES0177	16X18X14 G.F	35	10/300	**4,685**	
COTES0180	16X22X16 G.F	59	10/200	**5,107**	
COTES0185	18X12X12 G.F	22	10/250	**5,502**	
COTES0187	18X12X14 G.F	21	10/250	**3,527**	*
COTES0188	18X12X15 G.F	22	25/250	**10,571**	*
COTES0190	18X12X18 ADF	31	25/300	**5,137**	*
COTES0200	18X14X18 G.F	30	10/300	**3,822**	
COTES0202	18X15X12 G.F	28	25/250	**6,081**	
COTES0205	18X15X15 ADF	31	25/350	**3,478**	
COTES0210	18X18X15 G.F	34	25/250	**5,245**	
COTES0215	18X15X18 ADF	27	25/300	**2,362**	
COTES0218	18X16X14 G.F	25	10/200	**4,209**	*
COTES0235	18X18X14 G.F	34	10/250	**3,040**	*
COTES0238	18X18X16 G.F	34	10/250	**6,384**	*
COTES0240	18X22X18 G.F	58	10/200	**12,316**	
COTES0247	22X12X12 G.F	46	10/250	**17,090**	*
COTES0250	22X12X22 G.F	43	10/250	**13,187**	
COTES0255	22X14X14 G.F	48	10/250	**5,805**	*
COTES0265	22X15X15 G.F	45	25/250	**7,788**	
COTES0268	22X15X18 G.F	48	25/250	**8,538**	
COTES0270	22X15X22 ADF	39	25/300	**3,972**	
COTES0272	22X16X14 G.F	45	10/200	**7,130**	*
COTES0275	22X16X16 G.F	46	10/200	**9,738**	*
COTES0277	22X16X18 G.F	48	10/200	**10,463**	*
COTES0285	22X18X18 G.F	45	10/200	**9,197**	
COTES0290	22X18X15 G.F	45	25/250	**5,670**	*
COTES0295	22X18X22 ADF	45	25/200	**4,788**	

CODIGO	MEDIDA	PESO	CAJA	PVP (€)	
COTES0310	22X22X15 G.F	56	25/150	**12,048**	
COTES0315	22X22X16 G.F	57	10/150	**7,226**	*
COTES0320	22X22X18 G.F	57	10/150	**13,833**	
COTES0319	28X12X28 G.F	71	5/100	**8,042**	
COTES0321	28X15X15 G.F	82	10/150	**10,068**	*
COTES0323	28X15X22 G.F	73	5/100	**16,044**	
COTES0322	22X28X22 G.F	89	10/100	**20,436**	
COTES0325	28X15X28 ADF	53	10/100	**6,526**	
COTES0333	28X18X15 G.F	74	10/100	**5,675**	
COTES0335	28X18X18 G.F	83	10/50	**11,090**	*
COTES0340	28X18X28 G.F	81	10/100	**15,040**	
COTES0343	28X22X15 G.F	82	10/100	**11,540**	*
COTES0344	28X22X18 G.F	81	10/100	**10,425**	*
COTES0345	28X22X22 G.F	77	10/100	**17,664**	*
COTES0350	28X22X28 ADF	75	10/100	**7,696**	
COTES0355	28X28X15 G.F	106	25/100	**34,266**	*
COTES0360	28X28X18 G.F	103	10/100	**29,603**	
COTES0365	28X28X22 G.F	101	10/100	**23,337**	
COTES0375	35X18X35 G.F	127	10/50	**42,516**	
COTES0378	35X22X28 G.F	126	5/50	**26,801**	*
COTES0380	35X22X35 G.F	128	10/50	**27,405**	
COTES0383	35X28X22 G.F	161	10/50	**19,146**	*
COTES0384	35X35X22 G.F	148	5/50	**26,801**	*
COTES0385	35X28X35 ADF	129	5/50	**25,923**	
COTES0387	42X15X42 G.F	159	1/50	**46,793**	
COTES0388	42X22X42 G.F	165	1/50	**50,803**	
COTES0390	42X28X42 G.F	213	1/25	**60,889**	
COTES0392	42X35X42 G.F	201	1/40	**64,863**	
COTES0395	54X42X54 G.F	407	1/20	**93,750**	

* HASTA FIN DE EXISTENCIAS ARTÍCULO EN NETOS



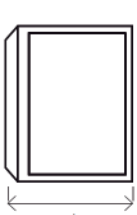

CODIGO	MEDIDA	PESO	CAJA	EAN	PVP (€)
COTAP0010	10 G.F	3	10/1600	8436015648067	**0,683**
COTAP0012	12 ADF	3	25/2500	8436015648074	**0,803**
COTAP0014	14 ADF	4	25/2000	8425144250005	**0,976**
COTAP0015	15 ADF	6	25/2000	8436015648081	**0,676**
COTAP0016	16 ADF	6	25/1500	8425144250012	**1,059**
COTAP0018	18 ADF	8	25/1300	8436015648098	**0,950**
COTAP0022	22 ADF	13	25/800	8436015648104	**1,511**
COTAP0028	28 ADF	22	25/350	8436015648111	**2,762**
COTAP0035	35 G.F	43	5/160	8436015648128	**6,562**
COTAP0042	42 G.F	60	5/100	8436015648135	**9,620**
COTAP0054	54 G.F	98	5/80	8436015648142	**19,206**
COTAP0064	64 G.F	125	1/15	8425144250828	**58,431**

MEDIDA	L
10	14,5
12	11
14	12,6
15	12,6
16	12,6
18	15,6
22	18,1
28	22,4
35	28
42	32
54	38
64	48

ACCESORIO COBRE LISO MANGUITO - ROSETA TAPAORIFICIO



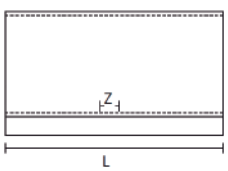

CODIGO	MEDIDA	PESO	CAJA	EAN	PVP (€)
COMAN0010	10 ADF	4	25/2500	8436015605213	**0,610**
COMAN0012	12 ADF	5	25/1500	8436015614352	**0,499**
COMAN0014	14 ADF	7	25/1200	8436015605237	**0,625**
COMAN0015	15 ADF	8	25/1200	8436015605244	**0,557**
COMAN0016	16 ADF	9	25/1000	8425144249948	**0,828**
COMAN0018	18 ADF	12	25/700	8425144243519	**0,925**
COMAN0022	22 ADF	20	25/400	8425144245254	**1,643**
COMAN0028	28 ADF	30	20/200	8436015605282	**2,463**
COMAN0035	35 ADF	50	10/100	8436015605299	**4,604**
COMAN0042	42 ADF	78	5/75	8436015605305	**7,020**
COMAN0054	54 ADF	127	2/48	8436015605619	**11,876**
COMAN0064	64 ADF	192	1/24	8436015605329	**25,181**

MEDIDA	L	Z
10	17,6	2
12	19,2	2
14	23,8	2.6
15	23,8	2.6
16	23,8	2.6
18	28,5	2.8
22	33	2.2
28	39	2.2
35	49	2.5
42	57	3
54	68	4

ARTÍCULO EN NETOS



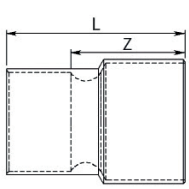

CODIGO	MEDIDA	PESO	CAJA	EAN	PVP (€)
COMAN1005	12X10 ADF	6	25/1500	8436015604018	**1,618**
COMAN1007	15X10 G.F	8	10/1000	8436015604056	**1,829**
COMAN1010	14X12 G.F	8	10/1000	8436015604032	**0,927**
COMAN1015	15X12 ADF	7	25/1000	8436015604063	**0,859**
COMAN1020	15X14 ADF	10	25/1000	8436015604070	**0,994**
COMAN1025	16X12 G.F	10	10/800	8436015604094	**1,225**
COMAN1030	16X14 G.F	11	25/800	8436015604100	**1,252**
COMAN1035	16X15 ADF	10	25/1000	8436015604117	**1,556**
COMAN1040	18X12 G.F	12	10/500	8436015604124	**1,823**
COMAN1045	18X14 G.F	13	10/500	8436015604131	**1,508**
COMAN1050	18X15 ADF	10	25/800	8436015604148	**1,311**
COMAN1055	18X16 G.F	14	10/500	8436015604155	**1,334**
COMAN1060	22X12 G.F	19	10/400	8436015604162	**4,490**
COMAN1065	22X14 G.F	18	10/400	8436015613027	**2,093**
COMAN1070	22X15 ADF	17	25/500	8436015604186	**1,828**
COMAN1075	22X16 G.F	19	10/400	8436015604193	**2,093**
COMAN1080	22X18 ADF	18	25/450	8436015604209	**1,740**
COMAN1085	28X12 G.F	27	10/200	8436015604216	**7,419**
COMAN1089	28X14 G.F	33	10/200	8436015604223	**8,092**
COMAN1090	28X15 G.F	32	10/200	8436015604230	**4,663**
COMAN1091	28X16 G.F	28	10/200	8436015604247	**6,039**
COMAN1095	28X18 G.F	27	10/200	8436015604261	**3,957**
COMAN1100	28X22 ADF	29	25/250	8436015604254	**2,475**
COMAN1101	35X15 G.F	58	10/100	8436015604268	**15,749**
COMAN1102	35X18 G.F	56	10/100	8436015604278	**15,189**
COMAN1104	35X22 G.F	51	10/100	8436015604285	**8,115**
COMAN1105	35X28 G.F	55	10/100	8436015604292	**8,372**
COMAN1109	42X22 G.F	74	10/100	8436015604308	**21,184**
COMAN1110	42X28 G.F	89	10/100	8436015604315	**17,238**
COMAN1115	42X35 G.F	87	10/100	8436015604322	**10,517**
COMAN1118	54X35 G.F	141	10/60	8436015604346	**22,533**
COMAN1120	54X42 G.F	125	10/60	8436015604353	**17,958**
COMAN1125	64X54 G.F	214	5/30	8436015604360	**41,857**

MEDIDA	L	Z
12X10	21,5	13.7
15X10		
14X12	21	12.4
15X12	25	16.4
15X14	25	14.4
16X12	25	16.4
16X14	24	13.4
16X15	24	13.4
18X12	28	19.4
18X14	28	17.4
18X15	28	17.4
18X16	28	17.4
22X12	36	
22X14	31	
22X15	34	23.4
22X16	34	23.4
22X18	35	22.4
28X15	39	28.4
28X18	41	28.4
28X22	41	25.6
35X22	47	31.6
35X28	49	30.6
42X28	56,5	38.1
42X35	58,5	35.5

ARTÍCULO EN NETOS



CODIGO	MEDIDA	PESO	CAJA	EAN	PVP (€)
COROS0001	SIMPLE G.F	BLANCA	100/2000	8422440501930	**0,446**
CBPLA0022	SIMPLE G.F	CROMO	100/100	8422440501944	**2,207**

ACCESORIO COBRE LISO MANGUITO - MANGUITO ELECTROLITICO





CODIGO	MEDIDA	PESO	CAJA	EAN	PVP (€)
COMAN0112	12 G.F	5	25/1500	8436015605527	**1,175**
COMAN0115	15 ADF	7	25/1000	8436015605541	**1,190**
COMAN0118	18 ADF	12	25/700	8436015645592	**1,661**
COMAN0122	22 ADF	18	25/400	8436015645608	**2,209**

MEDIDA	L	Z
12	19,2	2
15	23,8	2.6
18	28,5	2.8
22	33	2.2

ARTÍCULO EN NETOS

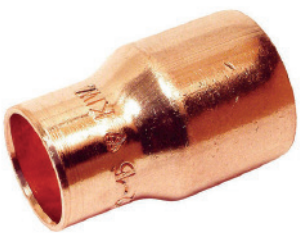

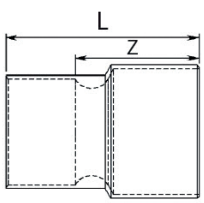

CODIGO	MEDIDA	PESO	CAJA	EAN	PVP (€)
COMAN2005	12X10 ADF	4	25/1500	8436015604612	**1,301**
COMAN2014	15X10 ADF	8	10/800	8436015604650	**1,873**
COMAN2010	14X12 ADF	8	10/800	8436015604636	**1,021**
COMAN2015	15X12 G.F	6	25/1000	8436015604667	**0,868**
COMAN2020	15X14 ADF	7	25/1000	8436015604674	**1,053**
COMAN2025	16X12 G.F	9	10/800	8436015604698	**1,254**
COMAN2030	16X14 G.F	7	10/800	8430650017023	**1,320**
COMAN2032	16X15 ADF	9	25/1000	8436015604711	**1,316**
COMAN2035	18X12 G.F	12	10/500	8436015604728	**1,386**
COMAN2040	18X14 G.F	13	10/500	8436015604735	**1,258**
COMAN2045	18X15 ADF	10	25/800	8436015604742	**1,188**
COMAN2050	18X16 G.F	13	10/500	8436015604759	**1,266**
COMAN2055	22X12 G.F	16	10/400	8436015604766	**3,659**
COMAN2060	22X14 G.F	16	10/400	8436015604773	**1,873**
COMAN2065	22X15 G.F	18	10/400	8436015604780	**1,512**
COMAN2070	22X16 G.F	17	10/400	8436015604797	**1,512**
COMAN2075	22X18 ADF	16	25/450	8436015604803	**1,557**
COMAN2080	28X12 G.F	30	10/200	8436015604810	**6,614**
COMAN2085	28X14 G.F	26	10/200	8436015604827	**6,395**
COMAN2090	28X15 G.F	28	10/200	8436015604834	**3,960**
COMAN2095	28X16 G.F	25	10/200	8436015604841	**6,395**
COMAN2100	28X18 G.F	26	10/200	8436015604858	**3,868**
COMAN2105	28X22 ADF	27	25/300	8436015604865	**2,378**
COMAN2120	35X18 G.F	51	10/100	8436015604872	**10,468**
COMAN2115	35X22 G.F	47	10/100	8436015604889	**7,814**
COMAN2125	35X28 G.F	50	10/100	8436015604896	**5,403**
COMAN2130	42X22 G.F	76	10/100	8436015604902	**13,813**
COMAN2135	42X28 G.F	83	10/100	8436015604919	**12,335**
COMAN2140	42X35 G.F	87	10/100	8436015604926	**9,670**
COMAN2150	54X35 G.F	147	10/60	8436015604940	**25,917**
COMAN2155	54X28 G.F	145	10/60	8436015604933	**31,730**
COMAN2145	54X42 G.F	146	10/30	8436015604957	**18,068**
COMAN2264	64X54 G.F	201	1/30	8436015604964	**41,478**

MEDIDA	L	Z
12X10	21	13.2
15X10	25,5	17.7
14X12	23	14.4
15X12	25,5	16.9
15X14	27	16.4
16X12		
16X14	25	14.4
16X15	26	15.4
18X12	29	20.4
18X14	28	17.4
18X15	28	17.4
18X16	25,8	15.2
22X12	33	24.4
22X14		
22X15	34	23.4
22X16	34	23.4
22X18	34	21.4
28X15	40	29.4
28X18	41	28.4
28X22	43	27.6
35X22	49	33.6
35X28	49	30.6
42X28	56,8	38.4
42X35	58,5	35.5
54X35	72	49
54X28	68,5	50.1
54X42	73	46
64X54	74	42

ARTÍCULO EN NETOS



CODIGO	MEDIDA	PESO	CAJA	EAN	PVP (€)
COMAN3002	1/2 G.F	30	25/400	8435085505256	**3,686**
COMAN3003	3/4 G.F	48	25/200	8435085505263	**5,194**
COMAN3004	1" G.F	84	10/100	8435085505270	**8,419**
COMAN3005	1"1/4 G.F	188	3/45	8435085505287	**22,384**
COMAN3006	1"1/2 G.F	276	2/30	8435085505294	**36,179**
COMAN3007	2" G.F	440	1/20	8435085505300	**59,950**
COMAN3008	2"1/2 G.F	614	1/10	8436015613454	**88,149**
COMAN3009	3" G.F	1000	1/5	8436015613461	**161,705**

CERTIFICADO AENOR





.pdf



Certificat

Certificate

Page 1 / 4

NF

RACCORDS EN CUIVRE
A BRASER PAR CAPILLARITE
COPPER FITTINGS WITH ENDS FOR CAPILLARY BRAZING

Organisme certificateur : AFNOR Certification

Secrétariat Technique :
Centre Scientifique et Technique du Bâtiment (CSTB)
84 Avenue Jean Jaurès ; FR-77420 Champs-sur-Marne

Reconduction : N° 33/03 du 01/04/2025
Renewal : N° 33/03 from 01/04/2025
Date de fin de validité / Expiry date : 31/03/2026

La Société / The Head office :

LEVEL 54 HOPEWELL CENTRE183 QUEEN'S ROAD EAST, HONGKONG (CHINE)

Première admission / First admission | **01/04/2023**

Est autorisée à apposer la marque NF en application des règles générales de la marque NF et du référentiel de certification de l'application NF – Raccords en cuivre à braser par capillarité pour les produits cités en annexe.
is authorized to affix the NF mark on the product(s) listed in appendix, in accordance with the general rules of the NF mark and the NF – Copper fittings with ends for capillary brazing certification scheme.

Cette décision atteste que les produits désignés en annexe sont certifiés conformes à la norme NF EN 1254-1 : 2021 et aux exigences supplémentaires après évaluation par AFNOR Certification tel que spécifié dans le référentiel de certification NF - Raccords en cuivre à braser par capillarité mentionnés en appendix have been assessed by AFNOR Certification and found to conform with the standard NF EN 1254-1: 1998 and complementary requirements, as specified in the NF – Copper fittings with ends for capillary brazing certification scheme.

Caractéristiques certifiées
Dimensions et tolérances
Résistance à la pression
Teneur en carbone et teneur en phosphore

Certified characteristics:
Dimensions and tolerances
Pressure resistance
Carbon content and phosphorus content

Ce certificat annule et remplace tout certificat antérieur. This certificate supersedes all previous certificates.
Ce certificat NF, incluant son annexe, est valable jusqu'au **31/03/2026** sous réserve des résultats des contrôles effectués par AFNOR Certification qui peut prendre toute décision conformément aux règles générales de la marque NF et du référentiel de certification NF - Raccords en cuivre à braser par capillarité.
This NF certificate and related appendix is valid until **31/03/2026** *subject to the results obtained upon regular controls carried out by AFNOR Certification. Appropriate decision is made by AFNOR Certification in accordance with the general rules of the NF mark and specific certification scheme NF - Copper fittings with ends for capillary brazing.*

Julien NIZRI
Directeur Général d'AFNOR Certif
Managing Director of AFNOR Certifica

Toute reproduction de ce certificat doit l'être dans son intégralité.

AENOR

Confía

AENOR Product Certificate

AENOR

004/000273

AENOR certifies that the organization

registered office: NO.1 CHENGXI RD. CICHENG Ningbo China
supplies: Copper fittings for capillary soldering
in compliance with: UNE-EN 1254-1:1999
References: Specified in Annex to the Certificate
Production site: NO.1 CHENGXI RD. CICHENG Ningbo China
Certification scheme: In order to grant this Certificate, AENOR has tested the product and has verified the quality system implemented for its manufacture. AENOR performs these tasks periodically while the Certificate has not been cancelled, in accordance with Specific Rules RP 04.02.
First issued on: 2019-12-20
Last issued on: 2023-12-20
Validity: 2028-12-20

Rafael GARCÍA MEIRO
CEO

AENOR INTERNACIONAL S.A.U.
Génova, 6. 28004 Madrid. España
Tel. 91 432 60 00.- www.aenor.com

ENAC

ICG

INTERCERT GLOBAL

VERIFICATION OF CONFORMITY

No. DPWD/3091/19/KN/26

Applicant: BinGang Industrial Area, ShaMen, YuHuan, Zhejiang Province, China
Manufacturer: BinGang Industrial Area, ShaMen, YuHuan, Zhejiang Province, China
Product: Brass fittings
Type(s): See Annex
Document No.: CE-ZJ26051801-AL
Reference standard (s): EN 1254-2:2021, EN 1254-3:2021+A1:2025

This verification was carried out on a voluntary, based on the above-mentioned product document. The verification activities were carried out in accordance with the ICG internal procedure (DPWD). The manufacturer is fully responsible for the com pliance of the product and documentation with EU directives/regulations (Standards).

Date of first issue: 19/05/2026 Certificate Revision: 0 Expiry date: 18/05/2031

Warsaw, 19.05.2026

Ben Xu
Chief Executive Officer

Intercert Global Sp. z o.o.
Krucza 16/22, 00-526 Warsaw, Poland
+48 780 142 999
sekretariat@intercertglobal.com
www.intercertglobal.com

intercertglobal.com

F2-DPWD_1_10.06.2024













4

VALVULERIA DE LATON Y VALVULERIA Y RACORES ACERO INOX 316 ADF

- Válvulas de Latón construidas en Latón CW617N según Norma UNE 12165 y AISI para las Válvulas Acero Inox
- Cuerpos Cromados
- Asiento en PFTE
- Roscadas según ISO 228/1
- Temperatura Máxima 180°C
- Aptas para su uso en instalaciones de agua potable, no potable, redes de aire acondicionado comprimido y sistemas hidráulicos y neumáticos
- Consultar en caso de tránsito de líquidos agresivos, ácidos, disolventes o combustibles
- Posibilidad de palancas y Mandos en Colores Rojo o Azul



SERIE SILVA

Valvulería latón ADF

PN 25



ISET S.r.l. Unipersonale

ISTITUTO SERVIZI EUROPEI TECNOLOGICI

CERTIFICATE

Certificat - Certificado- Сертификат - Zertifikat - 證書

1) **APPLICANT:** (who finally puts the product on the market)

Taishan Industrial zone, Qinggang, Yuhuan, Zhejiang, China

2) **CERTIFICATE NO.:** ISETC.000720200615
TECHNICAL REFERENCE: TCF(20)-202006040015

3) **ISET MARK:**

4) **CAUTION ABOUT CE MARKING** (Instruction for the Applicant who puts the product on the EU market):
The label of the CE Marking on the left side should be not less than 5mm height. CE Marking and EC Declaration of Conformity are duties for the manufacturer or its applicant who puts the product on the market. This one is responsible to start the CE marking and certification procedure as required by the legislation in force. Only for the products which are compulsorily included into specific Directives or Regulations will be necessary to appoint a Notified Body.

5) **TYPE OF PRODUCT:** Thermostatic radiator valve
MODEL(S): See the following annex I

6) **LIST OF DIRECTIVES / REGULATIONS /STANDARDS** (as declared by the manufacturer itself)
EN 215:2019

7) **NOTE:** This document is not referred to any evaluation that could be considered as included in the scope of the activities covered by the standard BS EN ISO/IEC 17065:2012 or European Regulation 765/2008.

8) **REMARK:** Certificate is issued on voluntary application from the Client and it gives to the applicant the right to use and affix the ISET Mark on their products, even if it doesn't imply any assessment on the safety and compliance of the product. ISET declares that the only scope of the assessment is to verify the existence of the declaration issued by the manufacturer or an applicant under its own responsibilities.

9) **DATE OF ISSUE:** 15/06/2020

10) **SIGNATURE:** Xiao Ming
(On behalf of the Legal representative)

ISET S.R.L.

SERIE SILVA PN25 VALVULA HEMBRA PALANCA - MARIPOSA HEMBRA Y MACHO HEMBRA

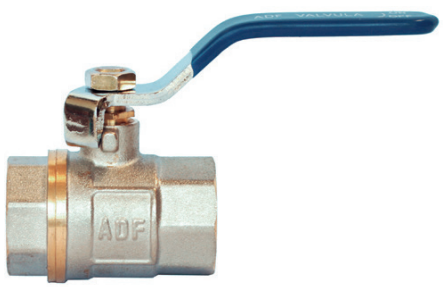

CODIGO AZUL	DESCRIPCION	EAN	PESO	CAJA	PVP (€)
VAADF3002	VALVULA ESFERA PALANCA H H 1/2	4810102021015	145	10/120	**5,828**
VAADF3003	VALVULA ESFERA PALANCA H H 3/4	4833102020128	204	12/72	**8,553**
VAADF3004	VALVULA ESFERA PALANCA H H 1"	4833102020211	288	8/48	**13,103**
VAADF3005	VALVULA ESFERA PALANCA H H 1"1/4	4833102020716	491	6/36	**19,639**
VAADF3006	VALVULA ESFERA PALANCA H H 1"1/2	4833102021119	657	4/24	**32,010**
VAADF3007	VALVULA ESFERA PALANCA H H 2"	4833102021141	1100	2/16	**46,552**
VAADF3008	VALVULA ESFERA PALANCA H H 2"1/2	4810102022418	2538	1/6	**113,184**
VAADF3009	VALVULA ESFERA PALANCA H H 3"	4810102022519	3750	1/2	**171,065**

CODIGO ROJA	DESCRIPCION	EAN	PESO	CAJA	PVP (€)
VAADF3012	VALVULA ESFERA PALANCA H H 1/2	4810102021416	145	10/120	**5,828**
VAADF3013	VALVULA ESFERA PALANCA H H 3/4	4810102021614	204	12/72	**8,553**
VAADF3014	VALVULA ESFERA PALANCA H H 1"	4810102010311	288	8/48	**13,103**
VAADF3015	VALVULA ESFERA PALANCA H H 1"1/4	4810102020518	491	6/36	**19,639**
VAADF3016	VALVULA ESFERA PALANCA H H 1"1/2	4810102020914	657	4/24	**32,010**
VAADF3017	VALVULA ESFERA PALANCA H H 2"	4810102021136	1100	2/16	**46,552**

ARTÍCULO EN NETOS

PN30.PASO TOTAL. PRENSA ESTOPA EN EL EJE.
PALANCAS ACERO CON BAÑO DACROMET

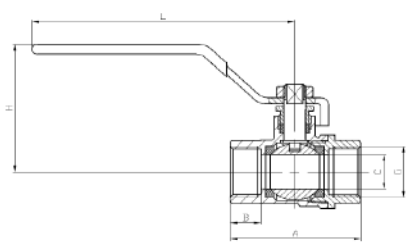

MEDIDA	A	B	C	H	L
1/2	46,3	10,8	13,5	42	85
3/4	53	12,5	18	45	93
1"	58	12,8	22	53	103
1"1/4	71,5	14,5	30	67	119

MEDIDA	A	B	C	H	L
1"1/2	78,7	14,5	35,5	76	136
2"	99,5	18,5	45	87	152
2"1/2	123	24,5	52	98	185
3"	139	31	65	132	250



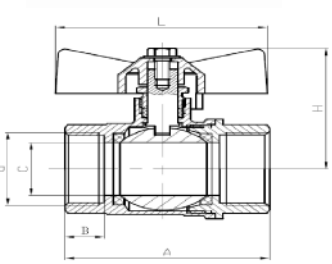

CODIGO AZUL	DESCRIPCION	EAN	PESO	CAJA	PVP (€)
VAADF3102	VALVULA ESFERA MARIPOSA H H 1/2	4810102020624	120	10/120	**6,084**
VAADF3103	VALVULA ESFERA MARIPOSA H H 3/4	4810102021027	175	12/72	**8,572**
VAADF3104	VALVULA ESFERA MARIPOSA H H 1"	4810102021522	253	8/48	**13,427**

CODIGO ROJA	DESCRIPCION	EAN	PESO	CAJA	PVP (€)
VAADF3112	VALVULA ESFERA MARIPOSA H H 1/2	4810102020525	120	10/120	**6,084**
VAADF3113	VALVULA ESFERA MARIPOSA H H 3/4	4810102020921	175	12/72	**8,572**
VAADF3114	VALVULA ESFERA MARIPOSA H H 1"	4810102021423	253	8/48	**13,427**

ARTÍCULO EN NETOS

MEDIDA	A	B	C	H	L
1/2	46,3	10,8	13,5	37,5	52,5
3/4	53	12,5	18	40,5	52,5
1"	58	12,8	22	47	61

PN25. PASO ESTANDAR.
PALANCAS ALUMINIO

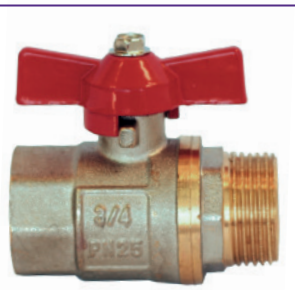

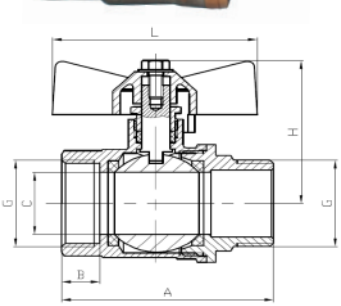

CODIGO AZUL	DESCRIPCION	EAN	PESO	CAJA	PVP (€)
VAADF3202	VALVULA ESFERA MARIPOSA M H 1/2	4810102021720	120	10/120	**6,239**
VAADF3203	VALVULA ESFERA MARIPOSA M H 3/4	4810102021324	190	12/72	**9,191**
VAADF3204	VALVULA ESFERA MARIPOSA M H 1"	4810102010328	270	8/48	**14,118**

CODIGO ROJA	DESCRIPCION	EAN	PESO	CAJA	PVP (€)
VAADF3212	VALVULA ESFERA MARIPOSA M H 1/2	4810102021621	120	10/120	**6,239**
VAADF3213	VALVULA ESFERA MARIPOSA M H 3/4	4810102021225	190	12/72	**9,191**
VAADF3214	VALVULA ESFERA MARIPOSA M H 1"	4810102020526	270	8/48	**14,118**

ARTÍCULO EN NETOS

MEDIDA	A	B	C	H	L
1/2	52,8	10,8	13,5	37,5	52,5
3/4	60	12,5	18	40,5	52,5
1"	64,5	12,8	22	47	61

PN25. PASO ESTANDAR.
PALANCAS ALUMINIO

SERIE SILVA PN25 GRIFO JARDIN - VALVULA HEMBRA PALANCA ACERO AISI304



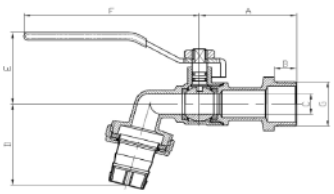

CODIGO AZUL	DESCRIPCION	EAN	PESO	CAJA	PVP (€)
VAADF3302	GRIFO ESFERA JARDIN LIGERO 1/2 X 3/4	4810102032016	142	8/48	**6,387**
VAADF3303	GRIFO ESFERA JARDIN LIGERO 3/4 X 1	4810102032017	193	8/48	**9,001**
VAADF3304	GRIFO ESFERA JARDIN LIGERO 1" X 1"1/4	4810102032018	326	6/36	**15,136**

ARTÍCULO EN NETOS

PN16. PASO ESTÁNDAR. PALANCAS BICROMATRAS

MEDIDA	A	B	C	D	E	F
1/2	44,5	11	9	38	36	85
3/4	49,5	13	12	45	37,5	85
1"						



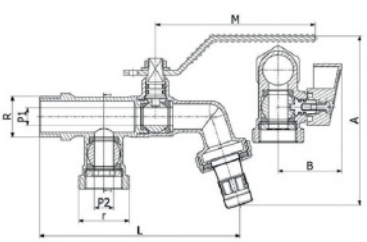

CODIGO AZUL	DESCRIPCION	EAN	PESO	CAJA	PVP (€)
VAADF3423	GRIFO ESFERA JARDIN 2 SALIDAS PN16	4810102033017	311	5/40	**13,807**

ARTÍCULO EN NETOS

PN16. PASO ESTÁNDAR.
PALANCAS BICROMATRAS

MEDIDA	r	P1	P2	A	B	L	M
1/2X3/4X3/4	3/4	10	10	87	33	104	84



CODIGO AZUL	DESCRIPCION	EAN	PESO	CAJA	PVP (€)
VAADF3502	VALVULA ESFERA PALANCA AISI304 H H 1/2	4810102031515	145	12/120	**6,303**
VAADF3503	VALVULA ESFERA PALANCA AISI304 H H 3/4	4810102031128	204	12/72	**9,161**
VAADF3504	VALVULA ESFERA PALANCA AISI304 H H 1"	4810102031211	288	8/48	**13,758**
VAADF3505	VALVULA ESFERA PALANCA AISI304 H H 1"1/4	4810102031716	491	6/36	**21,062**
VAADF3506	VALVULA ESFERA PALANCA AISI304 H H 1"1/2	4810102031119	657	4/24	**33,267**
VAADF3507	VALVULA ESFERA PALANCA AISI304 H H 2"	4810102031141	1100	2/16	**51,293**

ARTÍCULO EN NETOS

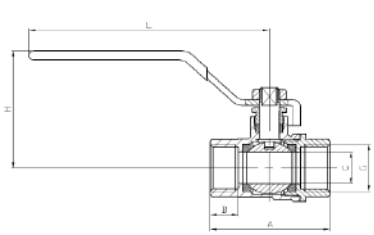

MEDIDA	A	B	C	H	L
1/2	46,3	10,8	13,5	42	85
3/4	53	12,5	18	45	93
1"	58	12,8	22	53	103
1"1/4	71,5	14,5	30	67	119
1"1/2	78,7	14,5	35,5	76	136
2"	99,5	18,5	45	87	152



SERIE CAIÓN

Valvulería latón ADF

PN 30



TQCSI

Quality Certified

Certificate of Registration

[redacted]

ABN: 91331021MA28G5AU8F

Registered address：Zhongshan Village, Chumen Town, Yuhuan City.

Audit address：Zhongshan Village, Chumen Town, Yuhuan City, Zhejiang Province, China.

operates a

Quality Management System

which complies with the requirements of:

ISO 9001:2015

The registration covers the manufacture and sale of valves and parts for plumbing pipes (excluding the scope of mandatory regulations).

Original Certification:09/12/2019
Issue/Revised Date: [redacted]

Registration No:CN4264-QC
Expiry Date: [redacted]

Craig J Bates
President
TQCS International (Group) Pty Ltd
For the TQCSI Certification Approval Panel

Sean Bates
Accreditation Manager
TQCS International Pty Ltd

This certificate verifies the original certificate issued and is valid as long as it is displayed as an electronic copy at www.tqcsi.com and surveillance audits are satisfactorily completed. TQCSI International Pty Ltd (ABN 59 065 853 924) of Quality House, 117A Tapleys Hill Road, Hendon, SA, 5014, Australia issues certification subject to the TQCSI Rules of Certification.
The certificate can be verified on CNCA's web site at www.cnca.gov.cn.

TQCSI INTERNATIONAL PTY LTD
www.tqcsi.com

AVCB
www.avcb.com.au

IAF
www.iaf.nu

JAS-ANZ
www.jas-anz.org/register

SERIE CAION PN30 VALVULA HEMBRA PALANCA - MARIPOSA HEMBRA Y MACHO HEMBRA



CODIGO AZUL	DESCRIPCION	EAN	PESO	CAJA	PVP (€)
VAADF0001	VALVULA ESFERA PALANCA H H 3/8	6258342156115	120	36/216	**5,820**
VAADF0002	VALVULA ESFERA PALANCA H H 1/2	6258342156129	178	12/120	**7,751**
VAADF0003	VALVULA ESFERA PALANCA H H 3/4	6258342156143	245	12/72	**11,442**
VAADF0004	VALVULA ESFERA PALANCA H H 1"	6258342156167	368	8/48	**17,632**
VAADF0005	VALVULA ESFERA PALANCA H H 1"1/4	6258342156181	660	6/36	**25,678**
VAADF0006	VALVULA ESFERA PALANCA H H 1"1/2	6258342156188	763	4/24	**36,970**
VAADF0007	VALVULA ESFERA PALANCA H H 2"	6258342156192	1241	2/16	**58,095**
VAADF0008	VALVULA ESFERA PALANCA H H 2"1/2	6258342156235	2950	1/6	**125,063**
VAADF0009	VALVULA ESFERA PALANCA H H 3"	6258342158086	3810	1/2	**178,315**
VAADF0010	VALVULA ESFERA PALANCA H H 4"	6258342156242	5570	1/2	**268,681**

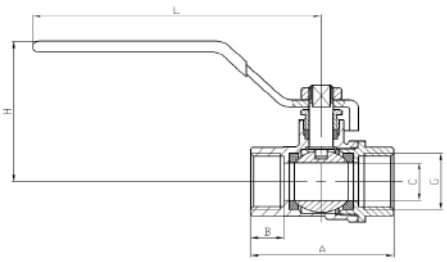

CODIGO ROJA	DESCRIPCION	EAN	PESO	CAJA	PVP (€)
VAADF0011	VALVULA ESFERA PALANCA H H 3/8	6258342156116	120	36/216	**5,820**
VAADF0012	VALVULA ESFERA PALANCA H H 1/2	6258342156130	178	12/120	**7,751**
VAADF0013	VALVULA ESFERA PALANCA H H 3/4	6258342156145	245	12/72	**11,442**
VAADF0014	VALVULA ESFERA PALANCA H H 1"	6258342156168	368	8/48	**17,632**
VAADF0015	VALVULA ESFERA PALANCA H H 1"1/4	6258342156182	660	6/36	**25,678**
VAADF0016	VALVULA ESFERA PALANCA H H 1"1/2	258342156189	763	4/24	**36,970**
VAADF0017	VALVULA ESFERA PALANCA H H 2"	6258342156193	1241	2/16	**58,095**

ARTÍCULO EN NETOS

PN30. PASO TOTAL.
PRENSA ESTOPA EN EL EJE.
PALANCAS ACERO CON BAÑO DACROMET.

MEDIDA	A	B	C	H	L
3/8					
1/2	46,3	10,8	13,5	42	85
3/4	53	12,5	18	45	93
1"	58	12,8	22	53	103
1"1/4	71,5	14,5	30	67	119

MEDIDA	A	B	C	H	L
1"1/2	78,7	14,5	35,5	76	136
2"	99,5	18,5	45	87	152
2"1/2	123	24,5	52	98	185
3"	139	31	65	132	250
4"					



PN30. PASO TOTAL.
PALANCAS ALUMINIO.

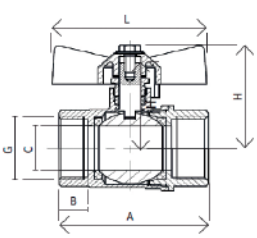

CODIGO AZUL	DESCRIPCION	EAN	PESO	CAJA	PVP (€)
VAADF0101	VALVULA ESFERA MARIPOSA H H 3/8	6258342158017	115	36/216	**5,415**
VAADF0102	VALVULA ESFERA MARIPOSA H H 1/2	6258342156266	150	10/120	**7,324**
VAADF0103	VALVULA ESFERA MARIPOSA H H 3/4	6258342156280	218	12/72	**11,184**
VAADF0104	VALVULA ESFERA MARIPOSA H H 1"	6258342156294	347	8/48	**16,321**

CODIGO ROJA	DESCRIPCION	EAN	PESO	CAJA	PVP (€)
VAADF0112	VALVULA ESFERA MARIPOSA H H 1/2	6258342156267	150	10/120	**7,324**
VAADF0113	VALVULA ESFERA MARIPOSA H H 3/4	6258342156281	218	12/72	**11,184**
VAADF0114	VALVULA ESFERA MARIPOSA H H 1"	6258342156295	347	8/48	**16,321**

ARTÍCULO EN NETOS

MEDIDA	A	B	C	H	L
3/8	43	10,8	10	37,5	50
1/2	55	10,8	14,8	37,5	50
3/4	62,5	12,5	19	40,5	62
1"	75	12,8	24	50	62

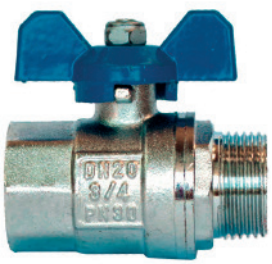

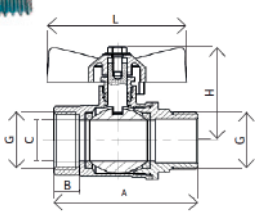

CODIGO AZUL	DESCRIPCION	EAN	PESO	CAJA	PVP (€)
VAADF0302	VALVULA ESFERA MARIPOSA M H 1/2	6258342156365	150	10/120	**7,618**
VAADF0303	VALVULA ESFERA MARIPOSA M H 3/4	6258342156389	219	12/72	**11,637**
VAADF0304	VALVULA ESFERA MARIPOSA M H 1"	6258342156377	347	8/48	**17,474**

CODIGO ROJA	DESCRIPCION	EAN	PESO	CAJA	PVP (€)
VAADF0312	VALVULA ESFERA MARIPOSA M H 1/2	6258342156366	150	10/120	**7,618**
VAADF0313	VALVULA ESFERA MARIPOSA M H 3/4	6258342156368	219	12/72	**11,637**
VAADF0314	VALVULA ESFERA MARIPOSA M H 1"	6258342156378	347	8/48	**17,474**

ARTÍCULO EN NETOS

MEDIDA	A	B	C	H	L
1/2	55	10,8	14,8	37,5	50
3/4	62,5	12,5	19	40,5	62
1"	75	12,8	24	50	62

SERIE CAION PN30 VALVULA ESFERA MACHO HEMBRA PALANCA - CON PURGADOR - SOLDAR COBRE

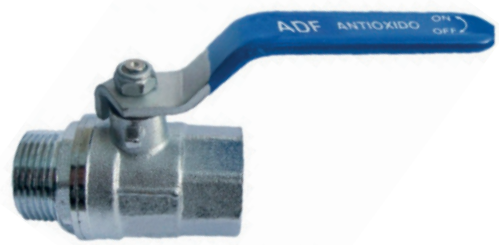

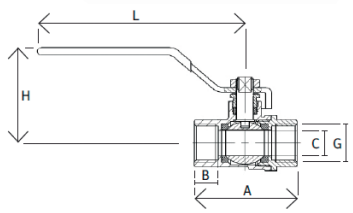

CODIGO AZUL	DESCRIPCION	EAN	PESO	CAJA	PVP (€)
VAADF0202	VALVULA ESFERA PALANCA M H 1/2	6258342156327	180	10/120	**8,888**
VAADF0203	VALVULA ESFERA PALANCA M H 3/4	6258342156341	260	12/72	**11,913**
VAADF0204	VALVULA ESFERA PALANCA M H 1"	6258342158024	385	8/48	**17,524**
VAADF0205	VALVULA ESFERA PALANCA M H 1"1/4	6258342158116	628	6/36	**27,954**
VAADF0206	VALVULA ESFERA PALANCA M H 1"1/2	6258342158188	880	4/24	**40,715**
VAADF0207	VALVULA ESFERA PALANCA M H 2"	6258342158123	1477	2/16	**63,027**

CODIGO ROJA	DESCRIPCION	EAN	PESO	CAJA	PVP (€)
VAADF0212	VALVULA ESFERA PALANCA M H 1/2	6258342158218	180	10/120	**8,888**
VAADF0213	VALVULA ESFERA PALANCA M H 3/4	6258342158225	260	12/72	**11,913**
VAADF0214	VALVULA ESFERA PALANCA M H 1"	6258342158263	385	8/48	**17,524**
VAADF0215	VALVULA ESFERA PALANCA M H 1"1/4	6258342158271	628	6/36	**27,954**
VAADF0216	VALVULA ESFERA PALANCA M H 1"1/2	6258342158273	880	4/24	**40,715**
VAADF0217	VALVULA ESFERA PALANCA M H 2"	6258342158223	1477	2/16	**63,027**

ARTÍCULO EN NETOS

PN30. PASO TOTAL. PRENSA ESTOPA EN EL EJE.
PALANCAS ACERO CON BAÑO DACROMET.

MEDIDA	A	B	C	H	L
1/2	52,8	10,8	14,8	42	85
3/4	60	12,5	19	45	93
1"	64,5	12,8	24	53	103

MEDIDA	A	B	C	H	L
1"1/4	79	14,5	30,2	67	119
1"1/2	88	14,5	37	76	136
2"	106,5	18,5	47	87	152

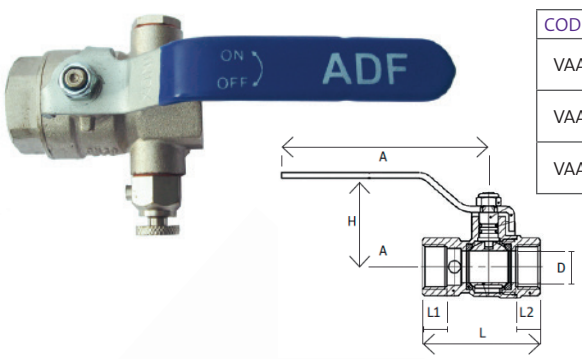

CODIGO AZUL	DESCRIPCION	EAN	PESO	CAJA	PVP (€)
VAADF0502	VALVULA ESFERA PURGADOR PALANCA 1/2	6258342158060	231	15/90	**9,665**
VAADF0503	VALVULA ESFERA PURGADOR PALANCA 3/4	6258342158079	307	12/160	**13,117**
VAADF0504	VALVULA ESFERA PURGADOR PALANCA 1"	6258342158098	463	8/48	**19,033**

ARTÍCULO EN NETOS

PN30. PASO TOTAL.
PALANCAS ACERO CON BAÑO DACROMET.

MEDIDA	A	D	H	L	L1-L2
1/2	98	14,8	44,3	48,5	11,8
3/4	98	19	47,7	53,3	12
1"	125	24	57,3	64	14,5

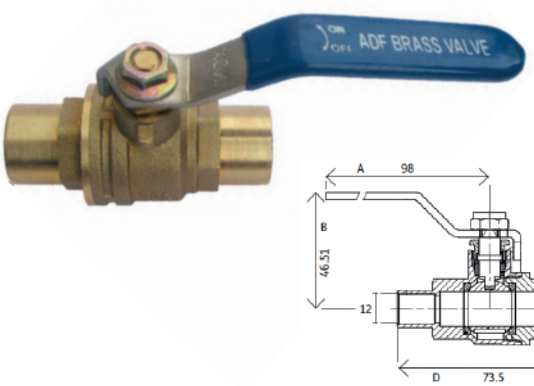

CODIGO AZUL	DESCRIPCION	EAN	PESO	CAJA	PVP (€)
VAADF0715	VALVULA ESFERA SOLDAR PALANCA 15	4258342158130	212	8/96	**7,834**
VAADF0718	VALVULA ESFERA SOLDAR PALANCA 18	4258342158147	214	8/96	**7,858**
VAADF0722	VALVULA ESFERA SOLDAR PALANCA 22	4258342158154	292	6/72	**11,477**

ARTÍCULO EN NETOS

PN16. PASO TOTAL.
PALANCAS ACERO CON BAÑO DACROMET.

MEDIDA	A	D	H	L	L1-L2
15	50	14,8	39	72	11-12
18	54	19	41	98	19-13
22	70	25	48	112	22-14.5

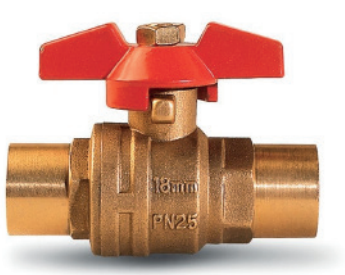

CODIGO AZUL	DESCRIPCION	EAN	PESO	CAJA	PVP (€)
VAADF0615	VALVULA ESFERA SOLDAR MARIPOSA 15	4258342158815	198	8/96	**7,834**
VAADF0618	VALVULA ESFERA SOLDAR MARIPOSA 18	4258342158818	200	8/96	**7,858**
VAADF0622	VALVULA ESFERA SOLDAR MARIPOSA 22	4258342158822	278	6/72	**11,477**

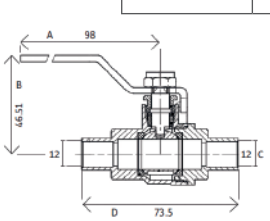

ARTÍCULO EN NETOS

PN16. PASO TOTAL.
PALANCAS ACERO
CON BAÑO DACROMET.

MEDIDA	A	D	H	L	L1-L2
15	50	14,8	39	72	11-12
18	54	19	41	98	19-13
22	70	25	48	112	22-14.5

SERIE CAION PN30 GRIFO JARDIN - VALVULA ESFERA MACHO HEMBRA COLECTOR - MINI HEMBRA Y MACHO HEMBRA



CODIGO AZUL	DESCRIPCION	EAN	PESO	CAJA	PVP (€)
VAADF1002	GRIFO ESFERA JARDIN PALANCA ANTIOXIDO CONECTADOR RAPIDO 1/2 X 3/4	6258342156556	217	12/72	**10,365**
VAADF1003	GRIFO ESFERA JARDIN PALANCA ANTIOXIDO CONECTADOR RAPIDO 3/4 X 1"	6258342156563	301	8/48	**14,900**
VAADF1004	GRIFO ESFERA JARDIN PALANCA ANTIOXIDO CONECTADOR RAPIDO 1" X 1"	6258342156570	362	6/36	**17,823**

ARTÍCULO EN NETOS

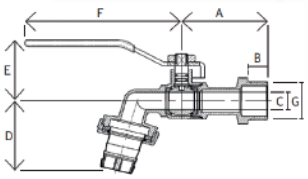

PN16. PASO ESTANDAR.
CONECTADO RÁPIDO. P
ALANCAS ACERO BAÑO DACROMET

MEDIDA	A	B	C	D	E	F
1/2	92	11	10	51,5	40,5	148
3/4	92	13	12	51,5	44	152
1"	98	13	15	58	48	160



CODIGO AZUL	DESCRIPCION	EAN	PESO	CAJA	PVP (€)
VAADF0402	VALVULA ESFERA MARIPOSA RACOR COLECTOR 1/2	4258342158521	187	10/80	**9,414**
VAADF0403	VALVULA ESFERA MARIPOSA RACOR COLECTOR 3/4	4258342158543	291	12/60	**14,029**
VAADF0404	VALVULA ESFERA MARIPOSA RACOR COLECTOR 1"	4258342158567	469	5/50	**22,170**

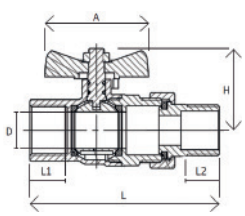

PN30.
PASO TOTAL.
PALANCAS ALUMINIO.

MEDIDA	A	D	H	L	L1-L2	F
1/2	50	14,8	39	72	11-12	148
3/4	54	19	41	98	19-13	152
1"	70	25	48	112	22-14.5	160



CODIGO AZUL	DESCRIPCION	EAN	PESO	CAJA	PVP (€)
VAADF0811	VALVULA ESFERA MINI MACHO HEMBRA 3/8	6258342156457	80	30/120	**5,049**
VAADF0812	VALVULA ESFERA MINI MACHO HEMBRA 1/2	6258342156471	115	30/120	**6,682**
VAADF0813	VALVULA ESFERA MINI MACHO HEMBRA 3/4	6258342156468	170	20/80	**12,286**

CODIGO ROJA	DESCRIPCION	EAN	PESO	CAJA	PVP (€)
VAADF0831	VALVULA ESFERA MINI MACHO HEMBRA 3/8	6258342156440	80	30/120	**5,049**
VAADF0832	VALVULA ESFERA MINI MACHO HEMBRA 1/2	6258342156464	115	30/120	**6,682**
VAADF0833	VALVULA ESFERA MINI MACHO HEMBRA 3/4	6258342156444	170	20/80	**12,286**

ARTÍCULO EN NETOS

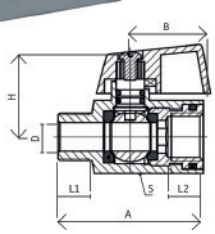

PN16. PASO REDUCIDO.
MANDO MARIPOSA ALUMINIO.
MAXIMA TEMPERATURA 140°C

MEDIDA	A	B	D	H	L1-L2	F
3/8	42	23	8	27	15.7	148
1/2	45	23	10	28	15.7	152
3/4	53	23	12	30	15.7	160



CODIGO AZUL	DESCRIPCION	EAN	PESO	CAJA	PVP (€)
VAADF0801	VALVULA ESFERA MINI HEMBRA HEMBRA 3/8	6258342156446	80	30/120	**5,049**
VAADF0802	VALVULA ESFERA MINI HEMBRA HEMBRA 1/2	6258342156429	115	30/120	**6,682**

CODIGO ROJA	DESCRIPCION	EAN	PESO	CAJA	PVP (€)
VAADF0821	VALVULA ESFERA MINI HEMBRA HEMBRA 3/8	6258342156463	80	30/120	**5,049**
VAADF0822	VALVULA ESFERA MINI HEMBRA HEMBRA 1/2	6258342156412	115	30/120	**6,682**

ARTÍCULO EN NETOS

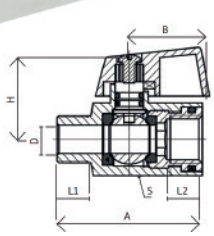

MEDIDA	A	B	D	H	L1-L2
3/8	42	23	8	27	15.7
1/2	45	23	10	28	15.7

SERIE CAION VALVULA CLAPETA - FILTRO INCLINADO - VALVULA RETENCION



CODIGO	DESCRIPCION	EAN	PESO	CAJA	PVP (€)
VAADF0902	VALVULA RETENCION CLAPETA 1/2	6258342156583	125	12/120	**6,857**
VAADF0903	VALVULA RETENCION CLAPETA 3/4	6258342156589	180	10/100	**10,141**
VAADF0904	VALVULA RETENCION CLAPETA 1"	6258342156596	275	6/60	**15,782**
VAADF0905	VALVULA RETENCION CLAPETA 1"1/4	6258342156501	460	8/40	**24,977**
VAADF0906	VALVULA RETENCION CLAPETA 1"1/2	6258342156507	658	4/30	**37,150**
VAADF0907	VALVULA RETENCION CLAPETA 2"	6258342156527	1000	4/20	**52,005**
VAADF0908	VALVULA RETENCION CLAPETA 2"1/2	6258342156519	1800	1/6	**85,308**
VAADF0909	VALVULA RETENCION CLAPETA 3"	6258342156537	2650	1/4	**112,544**

PN12/8. CIERRE METALICO.
MONTAJE EN HORIZONTAL.
MAXIMA TEMPERATURA 90°C

ARTÍCULO EN NETOS

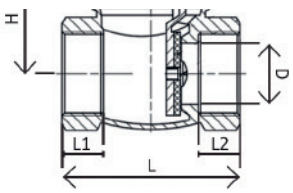

MEDIDA	A	B	C	H	L
1/2	52,8	10,8	14,8	42	85
3/4	60	12,5	19	45	93
1"	64,5	12,8	24	53	103
1"1/4	79	14,5	30,2	67	119
1"1/2	88	14,5	37	76	136
2"	106,5	18,5	47	87	152

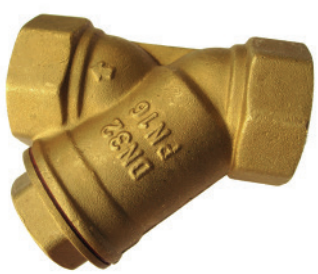

CODIGO	DESCRIPCION	EAN	PESO	CAJA	PVP (€)
VAADF1102	FILTRO INCLINADO EN Y 1/2	4258342156587	103	10/100	**5,883**
VAADF1103	FILTRO INCLINADO EN Y 3/4	4258342156594	195	20/100	**9,660**
VAADF1104	FILTRO INCLINADO EN Y 1"	4258342156000	268	10/100	**13,640**
VAADF1105	FILTRO INCLINADO EN Y 1"1/4	4258342156561	580	6/36	**28,081**
VAADF1106	FILTRO INCLINADO EN Y 1"1/2	4258342156617	658	5/30	**37,819**
VAADF1107	FILTRO INCLINADO EN Y 2"	4258342156631	1015	5/20	**53,742**
VAADF1108	FILTRO INCLINADO EN Y 2"1/2	6258342156648	1950	2/12	**112,480**
VAADF1109	FILTRO INCLINADO EN Y 3"	6258342156655	2950	1/6	**147,475**
VAADF1110	FILTRO INCLINADO EN Y 4"	6258342157499	4150	1/4	**221,369**

PN16. FILTRO INTERIOR AISI 304.
MONTAJE EN HORIZONTAL.
MAXIMA TEMPERATURA 120°C

ARTÍCULO EN NETOS

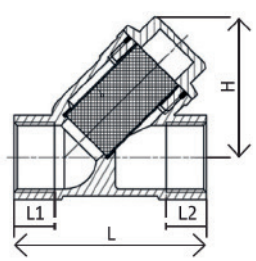

MEDIDA	DN	H	L	L1-L2
1/2	15	47,8	57	12
3/4	20	50,6	66	12
1"	25	61	79	15,5
1"1/4	32	75	96	15,5
1"1/2	40	84	110	16

MEDIDA	DN	H	L	L1-L2
2"	50	97	129	17
2"1/2	63	123	154	
3"	75	141	173	
4"	90	188	207	

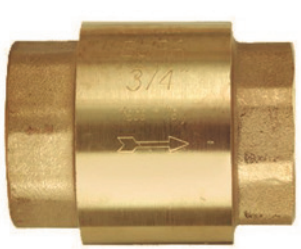

CODIGO	DESCRIPCION	EAN	PESO	CAJA	PVP (€)
LAVAL0001	VALVULA RETENCION TIPO YORK 3/8	0803003800030	88	10/200	**10,455**
FOFIV1402	VALVULA RETENCION TIPO YORK 1/2	0803001200020	120	10/150	**5,570**
FOFIV1403	VALVULA RETENCION TIPO YORK 3/4	0803003400012	165	10/100	**8,185**
FOFIV1404	VALVULA RETENCION TIPO YORK 1"	0803010000008	235	10/100	**12,956**
FOFIV1405	VALVULA RETENCION TIPO YORK 1"1/4	0803011400008	410	5/50	**22,840**
FOFIV1406	VALVULA RETENCION TIPO YORK 1"1/2	0803011200005	570	4/40	**28,973**
FOFIV1407	VALVULA RETENCION TIPO YORK 2"	0803020000002	825	2/20	**43,159**
FOFIV1408	VALVULA RETENCION TIPO YORK 2"1/2	0803021200001	1360	2/12	**77,789**
FOFIV1409	VALVULA RETENCION TIPO YORK 3"	0803030000001	1860	2/10	**100,232**
FOFIV1410	VALVULA RETENCION TIPO YORK 4"	0803040000001	2900	2/6	**161,735**

PN25. CIERRE TEFLON PTFE.
MUELLE AISI 304.
MAXIMA TEMPERATURA 90°C

ARTÍCULO EN NETOS

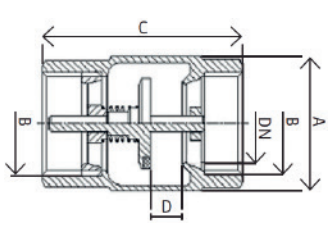

MEDIDA	DN	H	L	L1-L2
1/2	15	47,8	57	12
3/4	20	50,6	66	12
1"	25	61	79	15,5
1"1/4	32	75	96	15,5
1"1/2	40	84	110	16

MEDIDA	DN	H	L	L1-L2
2"	50	97	129	17
2"1/2	63	123	154	
3"	75	141	173	
4"	90	188	207	

SERIE CAION FILTRO INOX PARA VALVULA RETENCION TIPO YORK



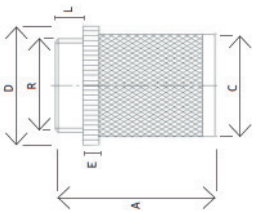

CODIGO	DESCRIPCION	EAN	PESO	CAJA	PVP (€)
FOFIL0001	FILTRO ACERO VALVULAS RETENCION 3/8	0801903800050	6	50/400	**2,053**
FOFIL0002	FILTRO ACERO VALVULAS RETENCION 1/2	0801901200050	7	50/400	**0,838**
FOFIL0003	FILTRO ACERO VALVULAS RETENCION 3/4	0801903400030	12	20/200	**0,921**
FOFIL0004	FILTRO ACERO VALVULAS RETENCION 1"	0801910000020	16	18/180	**1,256**
FOFIL0005	FILTRO ACERO VALVULAS RETENCION 1"1/4	0801911400020	19	16/128	**1,857**
FOFIL0006	FILTRO ACERO VALVULAS RETENCION 1"1/2	0801911200015	30	6/60	**2,302**
FOFIL0007	FILTRO ACERO VALVULAS RETENCION 2"	0801920000010	41	6/60	**3,355**
FOFIL0008	FILTRO ACERO VALVULAS RETENCION 2"1/2	0801921200001	55	2/20	**5,977**
FOFIL0009	FILTRO ACERO VALVULAS RETENCION 3"	0801930000001	75	2/20	**7,988**
FOFIL0010	FILTRO ACERO VALVULAS RETENCION 4"	0801940000001	150	2/20	**10,306**

MEDIDA	A	D	C	L	E
3/8	49	23	20	7	5
1/2	50,5	27	23,5	8	5,5
3/4	57	34	30	7	5
1"	57,5	40,5	35,5	10	5
1"1/4	69	48,5	43,5	10	5
1"1/2	81	58	52,5	10	6
2"	96	67,5	62,5	11,5	6
2"1/2	96	83	76	14,5	9,5
3"	116	100	91	15	9
4"	132	128	116	13,5	12

ARTÍCULO EN NETOS

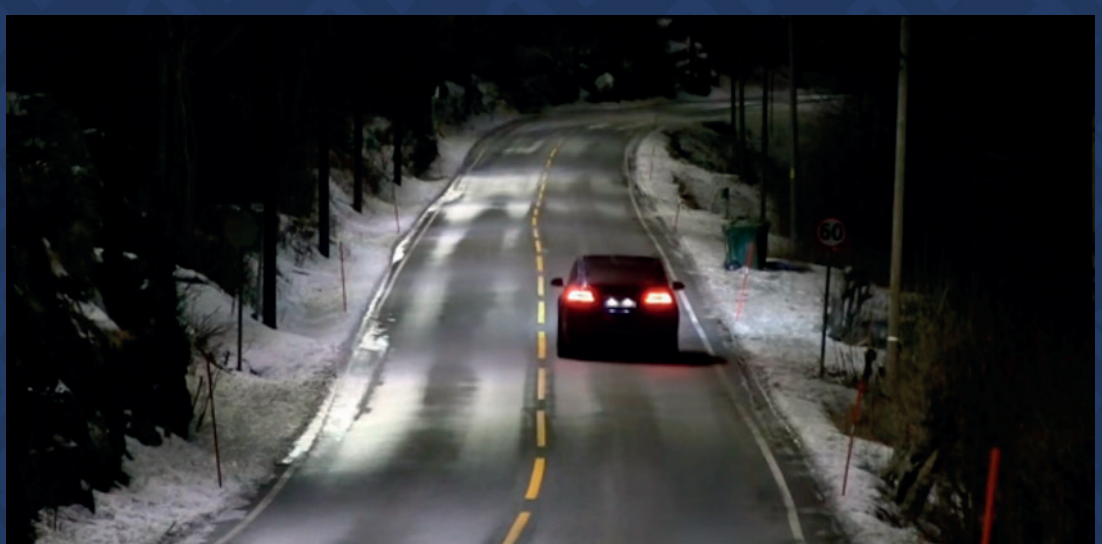

I'm riding down Kingsley,
figuring I'll get a drink
Turn the radio up loud,
so I don't have to think,
I take her to the floor,
looking for a moment when the world seems right,
And I tear into the guts,
of something in the night.

You're born with nothing,
and better off that way,
Soon as you've got something they send
someone to try and take it away,
You can ride this road 'till dawn,
without another human being in sight,
Just kids wasted on
something in the night.

Nothing is forgotten or forgiven,
when it's your last time around,
I got stuff running 'round my head
That I just can't live down.

When we found the things we loved,
They were crushed and dying in the dirt.
We tried to pick up the pieces,
And get away without getting hurt,
But they caught us at the state line,
And burned our cars in one last fight,
And left us running burned and blind,
Chasing something in the night.

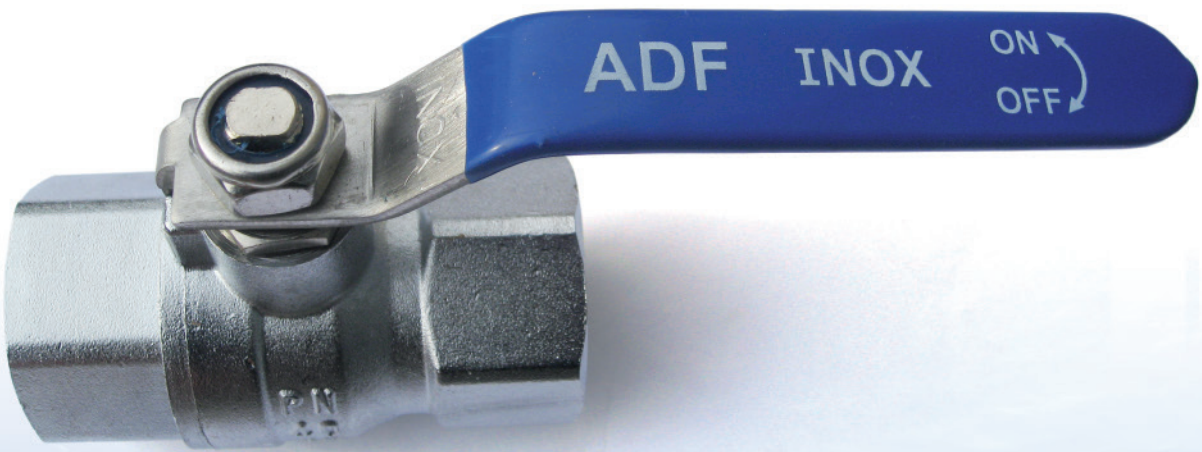

SERIE CAMBRE

Valvulería latón ADF

PN 40



Certificate – Сертификат – 證明書 – Certificat – 증명서 – شهادة

Certificate of Compliance

No. 1N220127.YSH0Q22

Test Report / Technical Construction File no. TCF-Sunshi 220126SR01

Certificate's Holder:

Taishan Industrial zone, Qinggang, Yuhuan, Zhejiang, China

Certification ECM Mark:

Type Approved

Product: Model(s):

Compositive Manifolds

SUN1001, SUN1002, SUN1003, SUN1006, SUN1020, SUN1110, SUN1007, SUN1022, SUN1008, SUN1065, SUN1067, SUN1131, SUN1023, SUN1029, SUN1032, SUN1015, SUN1109, SUN1017, SUN1018, SUN1019, SUN1016, SUN1064, SUN1118, SUN1115, SUN1150, SUN1114, SUN1116, SUN1151, SUN1152, SUN1153, SUN1154, SUN1011, SUN1012, SUN1013, SUN1037, SUN1055, SUN1069, SUN1070, SUN1080, SUN1105, SUN1111, SUN1125, SUN1034, SUN1126, SUN1024, SUN1025, SUN1026, SUN1127, SUN1031, SUN1030, SUN1108, SUN1129

Verification to:

Standard:
EN 1111:2017, EN 1287:2017

Remark: The product(s) has been verified on a voluntary basis. The product(s) satisfies the requirements of the Certification Mark of ECM, in reference to the above listed Standard(s). The above Compliance Mark can be affixed on the product(s) accordingly to the ECM regulation about its release and its use. The regulation can be found at www.entecerma.it. This Certificate of Compliance can be checked for validity at www.entecerma.it
This verification doesn't imply assessment of the production of the product(s).

Date of issue 27 January 2022

Service Manager
Luca Bedogni

Expiry date 26 January 2027

Deputy Manager
Amanda Payne

Ente Certificazione Macchine Srl
Via Ca' Bella, 243 – Loc. Castello di Serravalle – 40053 Valsamoggia (BO) - ITALY
☎ +39 051 6705141 🖷 +39 051 6705156 ✉ info@entecerma.it 🌍 www.entecerma.it

SERIE CAMBRE PN40 VALVULA HEMBRA PALANCA - MARIPOSA HEMBRA



CODIGO AZUL	DESCRIPCION	EAN	PESO	CAJA	PVP (€)
VAADF2402	VALVULA ESFERA PALANCA INOX AISI304 H H 1/2	6258342156808	222	12/120	**10,697**
VAADF2403	VALVULA ESFERA PALANCA INOX AISI304 H H 3/4	6258342156822	285	12/72	**15,052**
VAADF2404	VALVULA ESFERA PALANCA INOX AISI304 H H 1"	6258342156846	478	8/48	**24,011**
VAADF2405	VALVULA ESFERA PALANCA INOX AISI304 H H 1"1/4	6258342156860	631	6/36	**34,092**
VAADF2406	VALVULA ESFERA PALANCA INOX AISI304 H H 1"1/2	6258342156884	1214	4/24	**53,321**
VAADF2407	VALVULA ESFERA PALANCA INOX AISI304 H H 2"	6258342156907	1716	2/16	**77,783**

CODIGO ROJA	DESCRIPCION	EAN	PESO	CAJA	PVP (€)
VAADF2412	VALVULA ESFERA PALANCA INOX AISI304 H H 1/2	6258342157621	222	12/120	**10,697**
VAADF2413	VALVULA ESFERA PALANCA INOX AISI304 H H 3/4	6258342156815	285	12/72	**15,052**
VAADF2414	VALVULA ESFERA PALANCA INOX AISI304 H H 1"	6258342157609	478	8/48	**24,011**
VAADF2415	VALVULA ESFERA PALANCA INOX AISI304 H H 1"1/4	6258342157653	631	6/36	**34,092**
VAADF2416	VALVULA ESFERA PALANCA INOX AISI304 H H 1"1/2	6258342157677	1214	4/24	**53,321**
VAADF2417	VALVULA ESFERA PALANCA INOX AISI304 H H 2"	6258342157691	1716	2/16	**77,783**

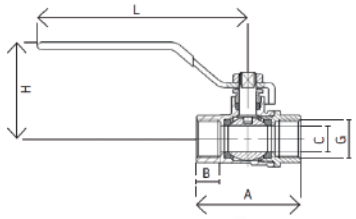

MEDIDA	A	B	G	H	L
1/2	58,5	17	14	46	98
3/4	65,5	17	19	49	98
1"	80	19,5	24	58	109
1"1/4	88,5	21	30,2	62,8	109
1"1/2	107,5	25,5	37	87,5	151
2"	124,5	26,5	47	94,3	151

ARTÍCULO EN NETOS

PN40. PASO TOTAL.
PRENSA ESTOPA EN EL EJE.
PALANCAS ACERO INOX.



CODIGO AZUL	DESCRIPCION	EAN	PESO	CAJA	PVP (€)
VAADF2002	VALVULA ESFERA PALANCA ANTIOXIDO H H 1/2	6258342156679	222	12/120	**9,394**
VAADF2003	VALVULA ESFERA PALANCA ANTIOXIDO H H 3/4	6258342156693	285	12/72	**13,532**
VAADF2004	VALVULA ESFERA PALANCA ANTIOXIDO H H 1"	6258342156716	478	8/48	**22,911**
VAADF2005	VALVULA ESFERA PALANCA ANTIOXIDO H H 1"1/4	6258342156730	631	6/36	**31,943**
VAADF2006	VALVULA ESFERA PALANCA ANTIOXIDO H H 1"1/2	6258342156754	1214	4/24	**48,067**
VAADF2007	VALVULA ESFERA PALANCA ANTIOXIDO H H 2"	6258342156795	1716	2/16	**72,916**

CODIGO ROJA	DESCRIPCION	EAN	PESO	CAJA	PVP (€)
VAADF2012	VALVULA ESFERA PALANCA ANTIOXIDO H H 1/2	6258342156802	222	12/120	**9,394**
VAADF2013	VALVULA ESFERA PALANCA ANTIOXIDO H H 3/4	6258342156222	285	12/72	**13,532**
VAADF2014	VALVULA ESFERA PALANCA ANTIOXIDO H H 1"	6258342158239	478	8/48	**22,911**
VAADF2015	VALVULA ESFERA PALANCA ANTIOXIDO H H 1"1/4	6258342156868	631	6/36	**31,943**
VAADF2016	VALVULA ESFERA PALANCA ANTIOXIDO H H 1"1/2	6258342156882	1214	4/24	**48,067**
VAADF2017	VALVULA ESFERA PALANCA ANTIOXIDO H H 2"	6258342156896	1716	2/16	**72,916**

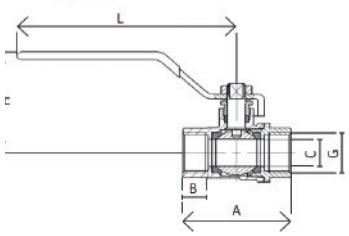

MEDIDA	A	B	G	H	L
1/2	58,5	17	14	46	98
3/4	65,5	17	19	49	98
1"	80	19,5	24	58	109
1"1/4	88,5	21	30,2	62,8	109
1"1/2	107,5	25,5	37	87,5	151
2"	124,5	26,5	47	94,3	151

ARTÍCULO EN NETOS

PN40. PASO TOTAL.
PRENSA ESTOPA EN EL EJE.
PALANCAS ANTIOXIDO BAÑO DACROMET.

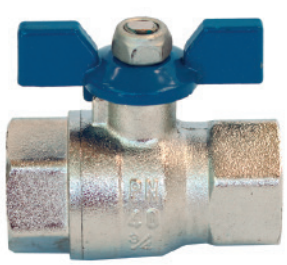

CODIGO AZUL	DESCRIPCION	EAN	PESO	CAJA	PVP (€)
VAADF2102	VALVULA ESFERA MARIPOSA H H 1/2	6258342158102	180	10/120	**8,920**
VAADF2103	VALVULA ESFERA MARIPOSA H H 3/4	6258342158122	265	12/72	**12,553**
VAADF2104	VALVULA ESFERA MARIPOSA H H 1"	6258342158142	485	8/48	**21,539**

CODIGO ROJA	DESCRIPCION	EAN	PESO	CAJA	PVP (€)
VAADF2112	VALVULA ESFERA MARIPOSA H H 1/2	6258342158109	180	10/120	**8,920**
VAADF2113	VALVULA ESFERA MARIPOSA H H 3/4	6258342158129	265	12/72	**12,553**
VAADF2114	VALVULA ESFERA MARIPOSA H H 1"	6258342158149	485	8/48	**21,539**

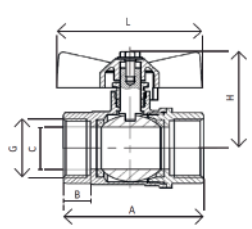

ARTÍCULO EN NETOS

MEDIDA	A	B	C	H	L
1/2	43,5	16	14	36,6	58
3/4	58,5	17	19	39,6	58
1"	80	19,5	24	57,3	72

PN40. PASO TOTAL.
PALANCAS ALUMINIO.

SERIE CAMBRE PN40 VALVULA ESFERA MARIPOSA MACHO HEMBRA - GRIFO JARDIN - CONECTADOR GRIFO - SERIE VIVEIRO

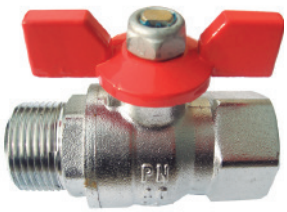

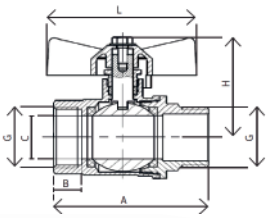

CODIGO AZUL	DESCRIPCION	EAN	PESO	CAJA	PVP (€)
VAADF2202	VALVULA ESFERA MARIPOSA M H 1/2	6258342158141	176	10/120	**8,920**
VAADF2203	VALVULA ESFERA MARIPOSA M H 3/4	6258342158161	265	12/72	**12,553**
VAADF2204	VALVULA ESFERA MARIPOSA M H 1"	6258342158181	486	8/48	**21,539**

CODIGO ROJA	DESCRIPCION	EAN	PESO	CAJA	PVP (€)
VAADF2212	VALVULA ESFERA MARIPOSA M H 1/2	6258342158110	176	10/120	**8,920**
VAADF2213	VALVULA ESFERA MARIPOSA M H 3/4	6258342158124	265	12/72	**12,553**
VAADF2214	VALVULA ESFERA MARIPOSA M H 1"	6258342158138	486	8/48	**21,539**

ARTÍCULO EN NETOS

MEDIDA	A	B	C	H	L
1/2	65,5	16	14	39,5	58
3/4	72,5	17	19	42,5	58
1"	85	19,5	24	57,3	72

PN40. PASO TOTAL.
PALANCAS ALUMINIO.



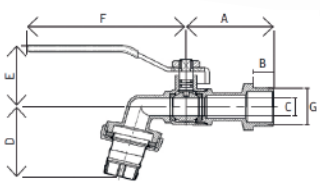

CODIGO AZUL	DESCRIPCION	EAN	PESO	CAJA	PVP (€)
VAADF25022	GRIFO ESFERA JARDIN PALANCA INOX AISI304 CONECTADOR RAPIDO 1/2 X 3/4	6258342157898	217	12/72	**11,122**
VAADF2503	GRIFO ESFERA JARDIN PALANCA INOX AISI304 CONECTADOR RAPIDO 3/4 X 1"	6258342157904	301	8/48	**15,826**

ARTÍCULO EN NETOS

MEDIDA	A	B	C	D	E	F
1/2X3/4	92	11	10	51,5	40,5	148
3/4X1	92	13	12	51,5	44	152

PN40. PASO TOTAL.
PALANCAS ALUMINIO.



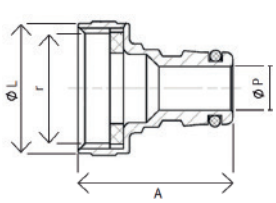

CODIGO AZUL	DESCRIPCION	EAN	PESO	CAJA	PVP (€)
VAADF1012	CONECTADOR GRIFO JARDIN LATON 3/4	6258342156679	35	10/100	**2,302**
VAADF1013	CONECTADOR GRIFO JARDIN LATON 1"	6258342156693	48	10/100	**2,789**
VAADF9213	CONECTADOR GRIFO JARDIN ACERO INOX 3/4	6258342156716	35	10/100	**3,943**
VAADF9214	CONECTADOR GRIFO JARDIN ACERO INOX 1"	6258342156730	48	10/100	**4,973**

MEDIDA	A	L	P
3/4	34	28,5	9,5
1	34	36	9,5
3/4	34	28,5	9,5
1	34	36	9,5

SISTEMAS DE CONEXIÓN ADAPTABLE A TODOS
LOS MODELOS DE CONECTADORES



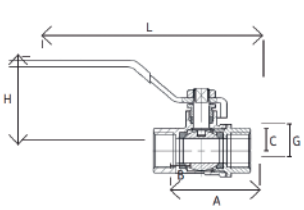

CODIGO AZUL	DESCRIPCION	EAN	PESO	CAJA	PVP (€)
VAADF1202	VALVULA ESFERA PALANCA H H 1/2	6258342151021	408	6/72	**9,440**
VAADF1204	VALVULA ESFERA PALANCA H H 1"	6258342151035	866	6/36	**20,180**
VAADF1205	VALVULA ESFERA PALANCA H H 1"1/4	6258342151042	1285	4/16	**30,270**
VAADF1206	VALVULA ESFERA PALANCA H H 1"1/2	6258342151049	2180	4/12	**51,590**
VAADF1207	VALVULA ESFERA PALANCA H H 2"	6258342151056	3480	2/8	**82,020**

HASTA FIN DE EXISTENCIAS

MEDIDA	A	B	G	H	L
1/2	64,8	15	15	63,5	96,5
1"	84,7	15,5	25	73,5	128
1"1/4	102	18,5	32	78,5	128
1"1/2	111,5	23	40	96,5	142
2"	130,5	24,5	50	104	142

PASA40. PASO TOTAL.
PRENSA ESTOPA EN EL EJE.
PALANCAS ACERO INOX.
SISTEMA ANTIHIELO



Inpection Certificate (EN10204-3.1)

Certificate-No.: 0343/PEDM/BJG6013784/A | Order No.:AD27+AD27-ADD | Page 1 of 2

Certified in accordance to Pressure Equipment Directive 2014/68/EU,Annex I, Paragraph 4.3by LRQA Nederland B.V. (Notified Body Identification No. 0343)

Customer:ADEFER IGLESIAS,S.L.

Content of delivery | **B) Mechanical test** | **Mechanical test**

Item No.	Order No.	Quantity (pce)	Weight (kgs)	Article	Material	DN	PN	Heat No.	C (%)	Si (%)	Mn (%)	P (%)	S (%)	Cr (%)	Ni (%)	Mo (%)	Rp0.2% Yield Strength N/mm²	Tensile Strength N/mm²	Elongation A5 %
								EN10213 / 1.4408	0.07 max.	1.50 max.	1.70 max.	0.040 max	0.010 max	18.00-20.00	9.00-12.00	2.00-2.50		440-640	≥30
1	AD27			VAADF9002	316	1/2"	1000PSI												
2	AD27			VAADF9003	316	3/4"	1000PSI	5A21093Y	0.019	0.760	0.930	0.022	0.001	18.180	9.040	2.090	274	539	45
3	AD27			VAADF9004	316	1"	1000PSI												
4	AD27			VAADF9005	316	1-1/4"	1000PSI												
5	AD27			VAADF9006	316	1-1/2"	1000PSI	5A21113Y	0.019	0.840	1.020	0.001	0.001	18.220	9.080	2.080	280	540	47
6	AD27			VAADF9007	316	2"	1000PSI												
7	AD27			VAADF9202	316	1/2"	16	5A21123Y	0.021	0.830	0.990	0.001	0.001	18.200	9.080	2.060	281	529	46
8	AD27			VAADF9203	316	3/4"	16												
9	AD27			INCOD0001	316	3/8"	16												
10	AD27			INCOD0005	316	1/4"	16												
11	AD27			INCOD0006	316	1/2"	16												
12	AD27			INTES0012	316	1/2"	16												
13	AD27			INTES0013	316	3/4"	16												
14	AD27			INTES0015	316	1/4"	16	5A21143Y	0.020	0.810	0.980	0.001	0.001	18.170	9.050	2.070	277	536	45
15	AD27			INCOD0200	316	1/4"	16												
16	AD27			INCOD0202	316	1/2"	16												
17	AD27			INCOD0205	316	1/4"	16												
18	AD27			INCOD0206	316	1/2"	16												
19	AD27			INCRU0005	316	1/4"	16												
20	AD27			INTUE1014	316	1"	16												
21	AD27			INTUE1002	316	1/2"	16												
22	AD27			INTUE1004	316	1"	16												
23	AD27			INTUE1006	316	1/2"	16												
24	AD27			INCON0000	316	1/4"	16												
25	AD27			INCON0002	316	1/2"	16												
26	AD27			INCON0003	316	3/4"	16	5A20033Y	0.021	0.840	0.810	0.001	0.001	18.170	9.080	2.080	275	528	45
27	AD27			INCON0004	316	1"	16												
28	AD27			INCON0005	316	1/4"	16												
29	AD27			INCON0006	316	1/2"	16												
30	AD27			INCON0007	316	3"	16												
31	AD27			INTAP0003	316	3/8"	16												
32	AD27			INTAP0006	316	1/2"	16												

Inpection Certificate (EN10204-3.1)

Certificate-No.: 0343/PEDM/BJG6013784/A | Order No.:AD27+AD27-ADD | Page 1 of 2

Certified in accordance to Pressure Equipment Directive 2014/68/EU,Annex I, Paragraph 4.3by LRQA Nederland B.V. (Notified Body Identification No. 0343)

Customer:ADEFER IGLESIAS,S.L.

Content of delivery | **B) Mechanical test** | **Mechanical test**

Item No.	Order No.	Quantity (pce)	Weight (kgs)	Article	Material	DN	PN	Heat No.	C (%)	Si (%)	Mn (%)	P (%)	S (%)	Cr (%)	Ni (%)	Mo (%)	Rp0.2% Yield Strength N/mm²	Tensile Strength N/mm²	Elongation A5 %
								EN10213 / 1.4408	0.07 max.	1.50 max.	1.70 max.	0.040 max	0.010 max	18.00-20.00	9.00-12.00	2.00-2.50		440-640	≥30
1	AD27			VAADF9002	316	1/2"	1000PSI												
2	AD27			VAADF9003	316	3/4"	1000PSI	5A21093Y	0.019	0.760	0.930	0.022	0.001	18.180	9.040	2.090	274	539	45
3	AD27			VAADF9004	316	1"	1000PSI												
4	AD27			VAADF9005	316	1-1/4"	1000PSI												
5	AD27			VAADF9006	316	1-1/2"	1000PSI	5A21113Y	0.019	0.840	1.020	0.001	0.001	18.220	9.080	2.080	280	540	47
6	AD27			VAADF9007	316	2"	1000PSI												
7	AD27			VAADF9202	316	1/2"	16	5A21123Y	0.021	0.830	0.990	0.001	0.001	18.200	9.080	2.060	281	529	46
8	AD27			VAADF9203	316	3/4"	16												

SERIE LYDIA
AISI316 TODO INOX

Valvulería y Racores
Inox. 316 ADF

SERIE LYDIA PN63 TODO ACERO INOX AISI 316 VALVULA ESFERA 2 PIEZAS HEMBRA - GRIFO JARDIN - FLOTADOR Y SU BOYA AISI304



CODIGO AZUL	DESCRIPCION	EAN	PESO	CAJA	PVP (€)
VAADF9001	VALVULA ESFERA PALANCA 2PIEZAS AISI316 H H 3/8	8428381207344	186	5/50	**12,199**
VAADF9002	VALVULA ESFERA PALANCA 2 PIEZAS AISI316 H H 1/2	8428381207351	248	5/50	**13,593**
VAADF9003	VALVULA ESFERA PALANCA 2 PIEZAS AISI316 H H 3/4	8428381207368	375	2/40	**18,871**
VAADF9004	VALVULA ESFERA PALANCA 2 PIEZAS AISI316 H H 1"	8428381207375	556	2/20	**28,132**
VAADF9005	VALVULA ESFERA PALANCA 2 PIEZAS AISI316 H H 1"1/4	8428381207382	979	2/10	**43,318**
VAADF9006	VALVULA ESFERA PALANCA 2 PIEZAS AISI316 H H 1"1/2	8428381207399	1344	2/8	**60,148**
VAADF9007	VALVULA ESFERA PALANCA 2 PIEZAS AISI316 H H 2"	8428381207443	2200	1/6	**93,259**
VAADF9008	VALVULA ESFERA PALANCA 2 PIEZAS AISI316 H H 2"1/2	8428381207405	4700	1/2	**203,088**
VAADF9009	VALVULA ESFERA PALANCA 2 PIEZAS AISI316 H H 3"	8428381207412	6450	1/1	**286,100**

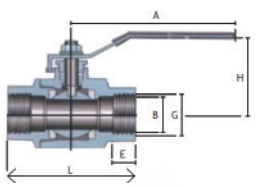

MEDIDA	A	B	E	H	L
3/8	104	12,5	10	44	48
1/2	104	15	12	48	57,5
3/4	130	20	13	60	64
1"	130	25	117	64	75
1"1/4	157	32	17	77	89
1"1/2	157	40	18	80	97
2"	193	50	22	90	122
2"1/2	243	65	29	120	151
3"	243	80	31	137	172

ARTÍCULO EN NETOS

· PN63.PASO TOTAL. PRENSA ESTOPA EN EL EJE. SISTEMA DE BLOQUEO. ASIENTO PTFE+15FV.
· USO EN AGUA, ACEITES, GASOLEOS Y QUIMICOS COMPATIBLES
· CUERPO,BOLA, EJE Y PALANCA CF811 AISI316. ASIENTO BOLA PTFE
· TEMPERATURA TRABAJO -20°C A 180°C
· PRESION TRABAJO 1000WG= PN 63 DE 3/8 A 2" Y 600W DE 2"1/2 A 3"

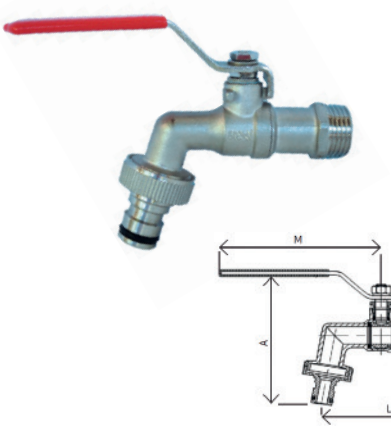

CODIGO AZUL	DESCRIPCION	EAN	PESO	CAJA	PVP (€)
VAADF9202	GRIFO ESFERA JARDIN PALANCA TODO AISI316 CONECTADOR RAPIDO 1/2 X 3/4	8435055520815	174	4/40	**17,676**
VAADF9203	GRIFO ESFERA JARDIN PALANCA TODO AISI316 CONECTADOR RAPIDO 3/4 X 1"	8435055520822	234	4/40	**23,791**
VAADF9204	GRIFO ESFERA JARDIN PALANCA TODO AISI316 CONECTADOR RAPIDO 1" X 1"	8435055520839	334	2/20	**32,115**

ARTÍCULO EN NETOS

MEDIDA	A	L	M
1/2	95	92	84
3/4	100	108	84
1"	100	116	98

· PN63.PASO TOTAL. PRENSA ESTOPA EN EL EJE.
· SISTEMA DE BLOQUEO. ASIENTO PTFE+15FV.
· USO EN AGUA, ACEITES, GASOLEOS Y QUIMICOS COMPATIBLES
· CUERPO,BOLA, EJE Y PALANCA CF811 AISI316. ASIENTO BOLA PTFE
· TEMPERATURA TRABAJO -20°C A 160°C
· PRESION TRABAJO 1000WG= PN 63.CONECTADOR RAPIDO COMPATIBLE CON TODOS LOS MODELOS



CODIGO AZUL	DESCRIPCION	EAN	PESO	CAJA	PVP (€)
INFLO0001	FLOTADOR SILENCIOSO TODO AISI304 3/8	8435085523045	ROSCA M6	12/72	**31,236**
INFLO0002	FLOTADOR SILENCIOSO TODO AISI304 1/2	8435085523052	ROSCA M6	12/72	**27,899**
INFLO0003	FLOTADOR SILENCIOSO TODO AISI304 3/4	8435085523069	ROSCA M6	12/72	**33,483**
INFLO0004	FLOTADOR SILENCIOSO TODO AISI304 1"	8435085523076	ROSCA M8	12/48	**55,006**
INFLO0005	FLOTADOR SILENCIOSO TODO AISI304 1"1/4	8435085523083	ROSCA M8	12/48	**59,000**

CIERRE SILENCIOSO
PRESION MAXIMA DE TRABAJO 10 BAR
TEMPERATURA MAXIMA DE TRABAJO 150°C



CODIGO	DESCRIPCION	EAN	PESO	CAJA	PVP (€)
INBOY0001	BOYA FLOTADOR AISI304 3/8	8435085523113	ROSCA M6	12/72	**11,480**
INBOY0002	BOYA FLOTADOR AISI304 1/2 Y 3/4	8435085523120	ROSCA M6	12/72	**11,556**
INBOY0004	BOYA FLOTADOR AISI304 1"	8435085523137	ROSCA M6	12/72	**15,922**
INBOY0005	BOYA FLOTADOR AISI304 1"1/4	8435085523144	ROSCA M8	12/48	**23,631**
INFLO0005	FLOTADOR SILENCIOSO TODO AISI304 1"1/4	8435085523083	ROSCA M8	12/48	**59,000**

PRESION MAXIMA DE TRABAJO 10 BAR
TEMPERATURA DE TRABAJO 150°C

SERIE LYDIA PN63 TODO ACERO INOX AISI316 VALVULA ESFERA 3 PIEZAS HEMBRA - MARIPOSA HEMBRA Y MACHO HEMBRA - MINI



CODIGO AZUL	DESCRIPCION	EAN	PESO	CAJA	PVP (€)
VAADF9302	VALVULA ESFERA PALANCA 3 PIEZAS AISI316 H H 1/2	8428381055389	428	1/20	**22,056**
VAADF9303	VALVULA ESFERA PALANCA 3 PIEZAS AISI316 H H 3/4	8428381055396	580	1/15	**28,182**
VAADF9304	VALVULA ESFERA PALANCA 3 PIEZAS AISI316 H H 1"	8428381055402	800	1/12	**39,815**
VAADF9305	VALVULA ESFERA PALANCA 3 PIEZAS AISI316 H H 1"1/4	8428381055419	1570	1/6	**67,766**
VAADF9306	VALVULA ESFERA PALANCA 3 PIEZAS AISI316 H H 1"1/2	8428381055426	1954	1/3	**86,901**
VAADF9307	VALVULA ESFERA PALANCA 3 PIEZAS AISI316 H H 2"	8428381055433	2680	1/2	**125,041**

ARTÍCULO EN NETOS

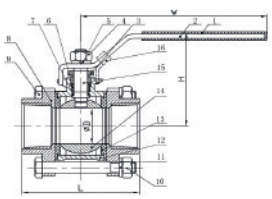

MEDIDA	D	L	H	W
1/2	15	62	49	100
3/4	20	69	60	112
1"	25	79	64	112
1"1/4	32	96	80	145
1"1/2	38	102	83	145
2"	50	124	97	165

· PN63.PASO TOTAL. PRENSA ESTOPA EN EL EJE. SISTEMA DE BLOQUEO. ASIENTO PTFE+15FV.
· USO EN AGUA, ACEITES, GASOLEOS Y QUIMICOS COMPATIBLES
· CUERPO,BOLA, EJE Y PALANCA CF811 AISI316. ASIENTO BOLA PTFE
· TEMPERATURA TRABAJO -20°C A 180°C
· PRESION TRABAJO 1000WG= PN 63 DE 3/8 A 2”



CODIGO AZUL	DESCRIPCION	EAN	PESO	CAJA	PVP (€)
VAADF9352	VALVULA ESFERA MARIPOSA 2 PIEZAS AISI316 H H 1/2	8428381225836	229	5/50	**13,742**
VAADF9353	VALVULA ESFERA MARIPOSA 2 PIEZAS AISI316 H H 3/4	8428381225843	374	5/40	**19,070**
VAADF9354	VALVULA ESFERA MARIPOSA 2 PIEZAS AISI316 H H 1"	8428381225850	556	2/20	**28,431**

ARTÍCULO EN NETOS

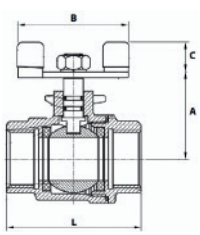

MEDIDA	A	B	L	C
1/2	32	60	58	20
3/4	42	60	67	20
1"	46	73	79	25

· PN63.PASO TOTAL. PRENSA ESTOPA EN EL EJE. ASIENTO PTFE+15FV.
· USO EN AGUA, ACEITES, GASOLEOS Y QUIMICOS COMPATIBLES.
· CUERPO,BOLA, EJE Y PALANCA CF811 AISI316. ASIENTO BOLA PTFE
· TEMPERATURA TRABAJO -20°C A 180°C
· PRESION TRABAJO 1000WG = PN 63 DE 3/8 A 2”



CODIGO AZUL	DESCRIPCION	EAN	PESO	CAJA	PVP (€)
VAADF9342	VALVULA ESFERA MARIPOSA 2 PIEZAS AISI316 M H 1/2	8428381002413	233	5/50	**14,838**
VAADF9343	VALVULA ESFERA MARIPOSA 2 PIEZAS AISI316 M H 3/4	8428381002420	379	5/40	**21,112**
VAADF9344	VALVULA ESFERA MARIPOSA 2 PIEZAS AISI316 M H 1"	8428381002437	556	2/20	**30,124**

ARTÍCULO EN NETOS

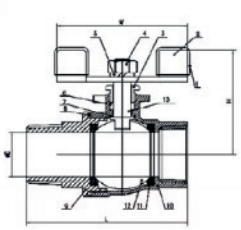

MEDIDA	D	L	H	W
1/2	15	63	47	55
3/4	20	70	51	55
1"	25	83	59	68

· PN63.PASO TOTAL. PRENSA ESTOPA EN EL EJE. ASIENTO PTFE+15FV.
· USO EN AGUA, ACEITES, GASOLEOS Y QUIMICOS COMPATIBLES
· CUERPO,BOLA, EJE Y PALANCA CF811 AISI316. ASIENTO BOLA PTFE
· TEMPERATURA TRABAJO -20°C A 180°C
· PRESION TRABAJO 1000WG= PN 63



CODIGO AZUL	DESCRIPCION	EAN	PESO	CAJA	PVP (€)
VAADF9311	VALVULA ESFERA MARIPOSA 2 PIEZAS AISI316 MINI 1/2	8428381002086	294	1/40	**14,689**
VAADF9312	VALVULA ESFERA MARIPOSA 2 PIEZAS AISI316 MINI 3/4	8428381002093	331	1/30	**16,481**

ARTÍCULO EN NETOS

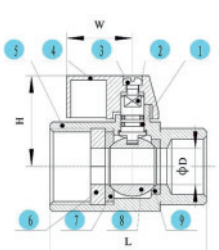

MEDIDA	D	L	H	W
1/2	7	42	25	22,8
3/4	9	47	28,5	22,8

· PN63.PASO REDUCIDO. MANETA ALUMINIO PINTADO. PULIDO EXTERIOR
· USO EN AGUA, ACEITES, GASOLEOS Y QUIMICOS COMPATIBLES
· CUERPO Y BOLA CF811 AISI316.
· TEMPERATURA TRABAJO -20°C A 180°C
· PRESION TRABAJO 1000WG= PN 63

SERIE LYDIA PN63 TODO ACERO INOX AISI 316 VALVULA RETENCION - FILTRO INCLINADO - GRIFO ESCUADRA



CODIGO AZUL	DESCRIPCION	EAN	PESO	CAJA	PVP (€)
VAADF9322	VALVULA RETENCION 2 PIEZAS AISI316 H H 1/2	8428381282228	138	1/30	**18,423**
VAADF9223	VALVULA RETENCION 2 PIEZAS AISI316 H H 3/4	8428381282235	198	1/20	**22,417**
VAADF9224	VALVULA RETENCION 2 PIEZAS AISI316 H H 1"	8428381282242	271	1/10	**27,435**
VAADF9225	VALVULA RETENCION 2 PIEZAS AISI316 H H 1"1/4	8428381282259	412	1/5	**37,725**
VAADF9226	VALVULA RETENCION 2 PIEZAS AISI316 H H 1"1/2	8428381282266	578	1/3	**50,263**
VAADF9227	VALVULA RETENCION 2 PIEZAS AISI316 H H 2"	8428381282273	958	1/2	**72,072**

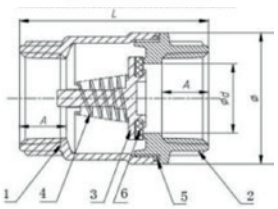

MEDIDA	d	A	L	SW
1/2	15	13,5	53,5	25
3/4	20	14,5	58	30,5
1"	25	16	65	37,5
1"1/4	32	18,5	72,5	46,5
1"1/2	40	18,5	76	53
2"	50	22,5	88,5	65

ARTÍCULO EN NETOS

· PN63.VALVULA RETENCION A DISCO CF8M. RESORTE AISI316. CIERRE PTFE
· USO EN AGUA, ACEITES, GASOLEOS Y QUIMICOS COMPATIBLES
· TEMPERATURA TRABAJO -20°C A 180°C
· PRESION TRABAJO 1000WG= PN 63 DE 3/8 A 2”



CODIGO AZUL	DESCRIPCION	EAN	PESO	CAJA	PVP (€)
VAADF9412	FILTRO INCLINADO Y ACERO INOX AISI316 PN40-1/2	8428381001300	145	1/30	**13,508**
VAADF9413	FILTRO INCLINADO Y ACERO INOX AISI316 PN40-3/4	8428381001317	218	1/20	**18,937**
VAADF9414	FILTRO INCLINADO Y ACERO INOX AISI316 PN40-1"	8428381001324	285	1/10	**27,286**
VAADF9415	FILTRO INCLINADO Y ACERO INOX AISI316 PN40-1"1/4	8428381001331	569	1/5	**39,293**
VAADF9416	FILTRO INCLINADO Y ACERO INOX AISI316 PN40-1"1/2	8428381001348	887	1/4	**57,924**
VAADF9417	FILTRO INCLINADO Y ACERO INOX AISI316 PN40-2"	8428381001355	1442	1/2	**83,051**

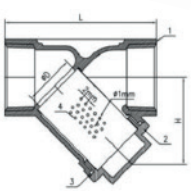

MEDIDA	D	H	L
1/2	10	35	65
3/4	20	55	80
1"	25	60	90
1"1/4	32	65	105
1"1/2	40	70	120
2"	50	75	140

ARTÍCULO EN NETOS

· PN40.EXTREMOS ROSCADOS SEGÚN ISO 7-1 (EN 10226-1)
· USO EN AGUA, ACEITES, GASOLEOS Y QUIMICOS COMPATIBLES
· TEMPERATURA TRABAJO -20°C A 180°C
· PRESION TRABAJO MAXIMA PN 40 DE 1/2 A 2”



CODIGO AZUL	DESCRIPCION	EAN	PESO	CAJA	PVP (€)
VAADF9332	GRIFO ESCUADRA ACERO INOX AISI316 - 1/2 PARA PASO VINO-ACEITE-PRODUCTOS QUIMICOS	8428381283228	150	1/40	**15,634**

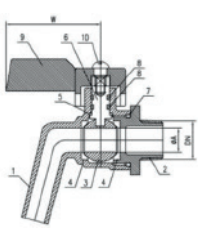

MEDIDA	A	W
1/2	10	41

ARTÍCULO EN NETOS

· PN16.PASO REDUCIDO. ACCIONAMIENTO MEDIANTE PALANCA EN ACERO INOX
· USO EN AGUA, ACEITES, CERVEZA, GASOLEOS Y QUIMICOS COMPATIBLES
· PULIDO EXTERIOR
· TEMPERATURA TRABAJO -10°C A 150°C
· PRESION TRABAJO = PN 16

SERIE LYDIA RACORERIA ACERO AISI 316 CODO HEMBRA - CODO MACHO HEMBRA - CODO 45° HEMBRA - TE



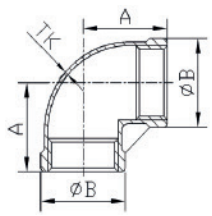

CODIGO	MEDIDA	PESO	CAJA	EAN	PVP (€)
INCOD0000	1/4	10/800	22	8428381055655	**1,850**
INCOD0001	3/8	10/450	34	8428381055716	**2,443**
INCOD0002	1/2	10/200	58	8428381055723	**3,396**
INCOD0003	3/4	10/150	80	8428381055730	**5,300**
INCOD0004	1"	5/80	135	8428381055747	**7,702**
INCOD0005	1"1/4	5/50	200	8428381055754	**11,645**
INCOD0006	1"1/2	1/30	280	8428381055761	**15,336**
INCOD0007	2"	1/15	450	8428381055778	**24,278**
INCOD0008	2"1/2	1/10	800	8428381063865	**45,955**
INCOD0009	3"	1/5	1050	8428381063872	**67,550**
INCOD0010	4"	1/2	2180	8428381063889	**100,093**

MEDIDA	A	B	TK
1/4	18	16,5	1,7
3/8	21	20	1,5
1/2	25	26	1,6
3/4	30	32	1,7
1"	34	39,2	2,1
1"1/4	40	47,2	2,2
1"1/2	43,5	54,5	2,4
2"	53,5	67	2,27
2"1/2	63,5	85	3,3
3"	74	97,5	2,8
4"	89	124,5	3,8

ARTÍCULO EN NETOS

· AISI 316 MICROFUSION. PRESION DE TRABAJO 20 BAR
· DIMENSIONES CONFORME A ISO 4144.
· TEMPERATURA DE TRABAJO -20°C A 220°C
· CONDICIONANTE:100°C A 16,5 BAR. 150°C A 15 BAR. 220°C A 13,5 BAR



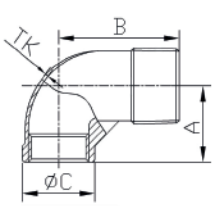

CODIGO	MEDIDA	PESO	CAJA	EAN	PVP (€)
INCOD0200	1/4	10/600	31	8428381055662	**2,566**
INCOD0201	3/8	10/400	41	8428381055785	**2,871**
INCOD0202	1/2	10/250	58	8428381055792	**4,133**
INCOD0203	3/4	10/150	96	8428381055808	**5,239**
INCOD0204	1"	5/80	143	8428381055815	**7,944**
INCOD0205	1"1/4	5/50	197	8428381055822	**12,090**
INCOD0206	1"1/2	1/35	269	8428381055839	**16,053**
INCOD0207	2"	1/18	427	8428381055846	**23,209**
INCOD0208	2"1/2	1/8	840	8428381063896	**47,279**
INCOD0209	3"	1/5	1230	8428381063902	**76,476**
INCOD0210	4"	1/2	2371	8428381063919	**117,954**

MEDIDA	A	B	TK
1/4	18	16,5	1,7
3/8	21	20	1,5
1/2	25	26	1,6
3/4	30	32	1,7
1"	34	39,2	2,1
1"1/4	40	47,2	2,2
1"1/2	43,5	54,5	2,4
2"	53,5	67	2,27
2"1/2	63,5	85	3,3
3"	74	97,5	2,8
4"	89	124,5	3,8

ARTÍCULO EN NETOS

· AISI 316 MICROFUSION. PRESION DE TRABAJO 20 BAR
· DIMENSIONES CONFORME A ISO 4144.
· TEMPERATURA DE TRABAJO -20°C A 220°C
· CONDICIONANTE:100°C A 16,5 BAR. 150°C A 15 BAR. 220°C A 13,5 BAR



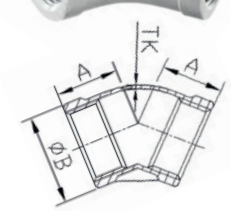

CODIGO	MEDIDA	PESO	CAJA	EAN	PVP (€)
INCOD0042	1/2	10/290	60	8428381063940	**3,330**
INCOD0043	3/4	10/175	86	8428381063957	**4,815**
INCOD0044	1"	5/100	126	8428381063964	**7,287**
INCOD0045	1"1/4	1/50	190	8428381063971	**11,462**
INCOD0045	1"1/2	1/36	251	8428381063988	**15,142**
INCOD0047	2"	1/20	404	8428381063995	**21,414**

MEDIDA	A	B	TK
1/2	20	26	1,8
3/4	25	32	1,9
1"	27	39	2
1"1/4	32	40	2,3
1"1/2	33	55,2	2,3
2"	40	68	2,5

· AISI 316 MICROFUSION. PRESION DE TRABAJO 20 BAR
· DIMENSIONES CONFORME A ISO 4144.
· TEMPERATURA DE TRABAJO -20°C A 220°C
· CONDICIONANTE: 100°C A 16,5 BAR. 150°C A 15 BAR. 220°C A 13,5 BAR



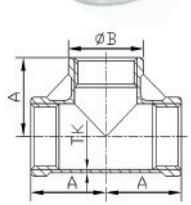

CODIGO	MEDIDA	PESO	CAJA	EAN	PVP (€)
INTES0010	1/4	10/500	33	8428381056188	**2,528**
INTES0011	3/8	10/360	45	8428381056195	**3,214**
INTES0012	1/2	10/170	80	8428381055679	**4,866**
INTES0013	3/4	10/100	130	8428381055853	**7,411**
INTES0014	1"	5/60	180	8428381055860	**11,008**
INTES0015	1"1/4	5/35	255	8428381055877	**14,539**
INTES0016	1"1/2	1/27	366	8428381055884	**19,870**
INTES0017	2"	1/16	582	8428381055891	**31,139**
INTES0018	2"1/2	1/8	1065	8428381061878	**60,749**
INTES0019	3"	1/4	1300	8428381064015	**93,236**
INTES0020	4"	1/2	2385	8428381064022	**166,000**

MEDIDA	A	B	TK
1/4	19	17	1,5
3/8	21	20	2,3
1/2	25	26	1,8
3/4	30	32	1,9
1"	34	39,2	2,1
1"1/4	40	42	2,3
1"1/2	44	54	2,4
2"	53,5	67,5	2,5
2"1/2	64	84	3,3
3"	73	97	3,3
4"	93,5	125,6	4,6

ARTÍCULO EN NETOS

· AISI 316 MICROFUSION. PRESION DE TRABAJO 20 BAR
· DIMENSIONES CONFORME A ISO 4144.
· TEMPERATURA DE TRABAJO -20°C A 220°C
· CONDICIONANTE:100°C A 16,5 BAR. 150°C A 15 BAR. 220°C A 13,5 BAR

SERIE LYDIA RACORERIA ACERO AISI 316 CRUZ - TAPON HEMBRA Y MACHO - ENTRONQUE MANGUERA



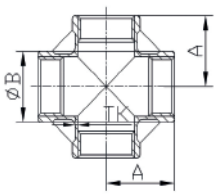

CODIGO	MEDIDA	PESO	CAJA	EAN	PVP (€)
INCRU0002	1/2	10/120	98	8428381063605	**6,722**
INCRU0003	3/4	6/72	161	8428381063612	**9,376**
INCRU0004	1"	6/48	225	8428381063629	**14,589**
INCRU0005	1"1/4	1/28	430	8428381063636	**24,703**
INCRU0006	1"1/2	1/20	439	8428381063643	**26,643**
INCRU0007	2"	1/12	585	8428381063377	**45,763**

MEDIDA	A	B	TK
1/2	25	26	1,7
3/4	30	32	1,8
1"	34	39	2,1
1"1/4	40	47	2,1
1"1/2	44	54	2,1
2"	53,5	67	2,1

· AISI 316 MICROFUSION. PRESION DE TRABAJO 20 BAR
· DIMENSIONES CONFORME A ISO 4144.
· TEMPERATURA DE TRABAJO -20°C A 220°C
· 100°C A 16,5 BAR. 150°C A 15 BAR. 220°C A 13,5 BAR



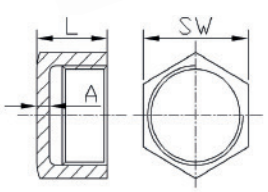

CODIGO	MEDIDA	PESO	CAJA	EAN	PVP (€)
INTAP0101	3/8	10/1500	18	8428381056218	**1,726**
INTAP0102	1/2	10/790	41	8428381056225	**2,654**
INTAP0103	3/4	12/504	63	8428381056232	**3,448**
INTAP0014	1"	10/300	89	8428381061618	**5,113**
INTAP0015	1"1/4	10/140	148	8428381062752	**7,845**
INTAP0016	1"1/2	10/140	171	8428381062035	**8,881**
INTAP0017	2"	5/60	260	8428381062868	**14,658**

MEDIDA	SW	L	A
3/8	18,7	15,5	3,5
1/2	25	19	3,7
3/4	30,7	20	2,5
1"	37,3	23	3,2
1"1/4	46,5	24	3,3
1"1/2	53	25	3,5
2"	64,3	29,5	3,6

· AISI 316 MICROFUSION. PRESION DE TRABAJO 20 BAR
· DIMENSIONES CONFORME A ISO 4144.
· TEMPERATURA DE TRABAJO -20°C A 220°C
· 100°C A 16,5 BAR. 150°C A 15 BAR. 220°C A 13,5 BAR



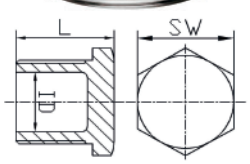

CODIGO	MEDIDA	PESO	CAJA	EAN	PVP (€)
INTAP0000	1/4	10/1500	18	8428381144991	**1,542**
INTAP0001	3/8	10/1500	30	8428381145011	**1,777**
INTAP0002	1/2	10/960	31	8428381145028	**2,240**
INTAP0003	3/4	10/440	54	8428381145035	**3,122**
INTAP0004	1"	10/250	85	8428381145042	**5,090**
INTAP0005	1"1/4	5/180	125	8428381145059	**6,549**
INTAP0006	1"1/2	5/100	150	8428381145066	**8,961**
INTAP0007	2"	5/60	226	8428381145073	**12,178**
INTAP0008	2"1/2	1/32	360	8428381145080	**26,212**
INTAP0009	3"	1/24	560	8428381145097	**35,963**
INTAP0010	4"	1/12	916	8428381145090	**56,307**

MEDIDA	SW	L	ID
1/4	15	17	
3/8	18	17,8	
1/2	22	20,9	15
3/4	28	25	21
1"	36	26,7	26
1"1/4	43,6	30,5	35
1"1/2	50	30,6	40,3
2"	62	34,3	51,6
2"1/2	78	39	67
3"	92	42	78,8
4"	116	47	103

ARTÍCULO EN NETOS

· AISI 316 MICROFUSION.
PRESION DE TRABAJO 20 BAR
· DIMENSIONES CONFORME A ISO 4144.
· TEMPERATURA DE TRABAJO -20°C A 220°C
· 100°C A 16,5 BAR. 150°C A 15 BAR. 220°C A 13,5 BAR



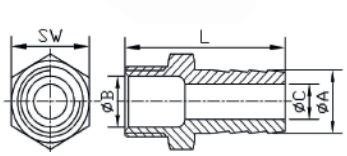

CODIGO	MEDIDA	PESO	CAJA	EAN	PVP (€)
INENT0000	1/4X9MM	10/700	23	8428381061694	**2,602**
INENT0001	3/8X11MM	10/500	29	8428381061700	**3,077**
INENT0002	1/2X15MM	10/350	47	8428381061717	**4,241**
INENT0003	3/4X20MM	10/210	75	8428381061724	**5,640**
INENT0004	1"X26MM	6/144	127	8428381061731	**9,776**
INENT0005	1"1/4X34MM	6/96	186	8428381061748	**15,131**
INENT0006	1"1/2X40MM	5/40	274	8428381061755	**18,432**
INENT0007	2"X53MM	1/25	447	8428381061762	**26,823**

MEDIDA	A	SW	L	B	C
1/4	9	15	48	8	57
3/8	11	18,3	48	11,3	7
1/2	15	22	52,6	15,4	10
3/4	20	28	61	20	15,1
1"	26	36	66	26,2	20,4
1"1/4	34	44	75	34,5	27,6
1"1/2	40,5	50	82	40,2	33,5
2"	52,5	62	98,5	67,5	45,5

ARTÍCULO EN NETOS

· AISI 316 MICROFUSION. PRESION DE TRABAJO 20 BAR
· DIMENSIONES CONFORME A ISO 4144.
· TEMPERATURA DE TRABAJO -20°C A 220°C
· 100°C A 16,5 BAR. 150°C A 15 BAR. 220°C A 13,5 BAR

SERIE LYDIA RACORERIA ACERO AISI 316 ENTRONQUE SOLDAR MACHO - MANGUITOS HEMBRA - TUERCA UNION MACHO HEMBRA



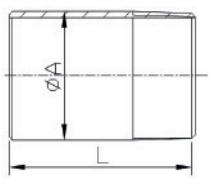

CODIGO	MEDIDA	PESO	CAJA	EAN	PVP (€)
INENT0200	1/4X9,40MM	10/500	18	8428381061847	**1,375**
INENT0201	3/8X12,80MM	10/500	25	8428381061625	**1,666**
INENT0202	1/2X16,60MM	10/400	42	8428381061632	**1,985**
INENT0203	3/4X22,00MM	10/300	54	8428381061649	**2,810**
INENT0204	1"X27,50MM	5/250	96	8428381061656	**3,374**
INENT0205	1"1/4X36,50MM	5/200	131	8428381061663	**4,880**
INENT0206	1"1/2X43,00MM	5/150	162	8428381061670	**5,802**
INENT0207	2"X53,70MM	5/100	207	8428381061687	**9,402**
INENT0208	2"1/2X68,00MM	1/50	335	8428381064268	**17,609**
INENT0209	3"X81,90MM	1/20	495	8428381063285	**21,640**
INENT0210	4"X104,40MM	1/10	730	8428381064282	**36,527**

MEDIDA	L	A
1/4	30	13,7
3/8	30	17,1
1/2	35	21,34
3/4	40	26,67
1"	40	33,4
1"1/4	50	42,16
1"1/2	50	48,26
2"	50	60,33
2"1/2	60	76,3
3"	70	88,9
4"	80	114,3

ARTÍCULO EN NETOS

· AISI 316 MICROFUSION. PRESION DE TRABAJO 20 BAR
· DIMENSIONES EXTERIO ROSCADO E INTERIORES CONFORME A ISO 4144.
· TEMPERATURA DE TRABAJO -20°C A 220°C
· CONDICIONANTE:100°C A 16,5 BAR. 150°C A 15 BAR. 220°C A 13,5 BAR



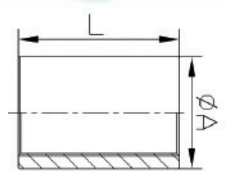

CODIGO	MEDIDA	PESO	CAJA	EAN	PVP (€)
INMAN0000	1/4	10/500	29	8428381060987	**1,741**
INMAN0001	3/8	10/500	33	8428381060994	**1,881**
INMAN0002	1/2	10/400	63	8428381060956	**3,482**
INMAN0003	3/4	10/300	76	8428381061007	**4,233**
INMAN0004	1"	10/250	141	8428381061014	**6,396**
INMAN0005	1"1/4	5/100	200	8428381061021	**8,818**
INMAN0006	1"1/2	5/80	240	8428381061038	**9,715**
INMAN0007	2"	5/50	345	8428381061045	**14,044**
INMAN0008	2"1/2	1/20	515	8428381064459	**20,620**
INMAN0009	3"	1/10	670	8428381064466	**28,547**
INMAN0010	4"	1/2	1200	8428381064473	**46,942**

MEDIDA	A	L
1/4	17	23,5
3/8	20	24,5
1/2	24,2	32
3/4	30,5	34,7
1"	37,5	41
1"1/4	46,5	45
1"1/2	53	45
2"	65,5	54
2"1/2	82	63
3"	95	69
4"	120	76

ARTÍCULO EN NETOS

· AISI 316 MICROFUSION. PRESION DE TRABAJO 20 BAR
· DIMENSIONES CONFORME A ISO 4144.
· TEMPERATURA DE TRABAJO -20°C A 220°C
· CONDICIONANTE:100°C A 16,5 BAR. 150°C A 15 BAR. 220°C A 13,5 BAR



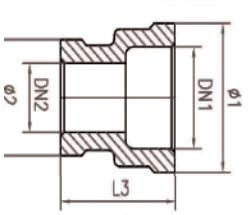

CODIGO	MEDIDA	PESO	CAJA	EAN	PVP (€)
INMAN0121	1/2X3/8	10/500	42	8428381062004	**2,863**
INMAN0132	3/4X1/2	10/400	70	8428381062011	**4,182**
INMAN0143	1"X3/4	10/250	95	8428381062028	**5,502**
INMAN0154	1"1/4X1"	5/160	151	8428381062790	**8,191**
INMAN0164	1"1/2X1"	5/120	199	8428381064039	**10,084**
INMAN0165	1"1/2X1"1/4	5/120	204	8428381062967	**10,759**
INMAN0176	2"X1"1/2	1/60	305	8428381062974	**14,667**
INMAN0187	2"1/2X2"	1/32	399	8428381064046	**22,857**

MEDIDA	1	2	L3
1/2X3/8	26,1	21	31,7
3/4X1/2	32,1	27	36,6
1"X3/4	39,5	32	40
1"1/4X1"	48,9	39	43,2
1"1/2X1"	55,2	38,5	43
1"1/2X1"1/4	55,3	48,5	46
2"X1"1/2	69	55,5	51,5
2"1/2X2"	83	65,75	58,3

· AISI 316 MICROFUSION. PRESION DE TRABAJO 20 BAR
· DIMENSIONES CONFORME A ISO 4144.
· TEMPERATURA DE TRABAJO -20°C A 220°C
· CONDICIONANTE:100°C A 16,5 BAR. 150°C A 15 BAR. 220°C A 13,5 BAR



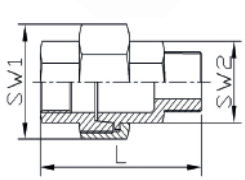

CODIGO	MEDIDA	PESO	CAJA	EAN	PVP (€)
INTUE1002	1/2	9/126	132	8428381060963	**10,597**
INTUE1003	3/4	8/80	209	8428381061076	**14,145**
INTUE1004	1"	5/60	281	8428381061083	**19,124**
INTUE1005	1"1/4	2/30	433	8428381061090	**27,659**
INTUE1006	1"1/2	1/22	512	8428381061106	**34,853**
INTUE1007	2"	1/12	810	8428381061113	**54,368**
INTUE1009	2"1/2	1/8	1187	8428381064091	**90,931**
INTUE1010	3"	1/3	1600	8428381064107	**101,678**

MEDIDA	SW1	SW2	L
1/2	37	21,6	53
3/4	46	30	58
1"	52	37	65
1"1/4	64,5	46	71,5
1"1/2	70	52	75
2"	86	63,5	88
2"1/2	105	80	93
3"	118,5	93	104

ARTÍCULO EN NETOS

· AISI 316 MICROFUSION. PRESION DE TRABAJO 20 BAR
· DIMENSIONES CONFORME A ISO 4144.
· TEMPERATURA DE TRABAJO -20°C A 220°C
· CONDICIONANTE:100°C A 16,5 BAR. 150°C A 15 BAR. 220°C A 13,5 BAR

SERIE LYDIA RACORERIA ACERO AISI 316 TUERCA UNION HEMBRA - CONTRARROSCA



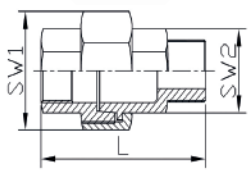

CODIGO	MEDIDA	PESO	CAJA	EAN	PVP (€)
INTUE1012	1/2	10/160	117	8428381056126	**9,756**
INTUE1013	3/4	10/120	178	8428381056133	**13,084**
INTUE1014	1"	5/80	229	8428381056140	**17,706**
INTUE1015	1"1/4	1/36	365	8428381056157	**25,523**
INTUE1016	1"1/2	1/36	423	8428381056164	**28,919**
INTUE1017	2"	1/18	666	8428381056171	**49,625**
INTUE1018	2"1/2	1/10	1025	8428381064077	**70,358**
INTUE1019	3"	1/8	1353	8428381064084	**99,848**

MEDIDA	SW1	SW2	L
1/2	37	21,6	53
3/4	46	30	58
1"	52	37	65
1"1/4	64,5	46	71,5
1"1/2	70	52	75
2"	86	63,5	88
2"1/2	105	80	93
3"	118,5	93	104

ARTÍCULO EN NETOS

· AISI 316 MICROFUSION. PRESION DE TRABAJO 20 BAR.
· DIMENSIONES CONFORME A ISO 4144.
· TEMPERATURA DE TRABAJO -20°C A 220°C
· 100°C A 16,5 BAR. 150°C A 15 BAR. 220°C A 13,5 BAR

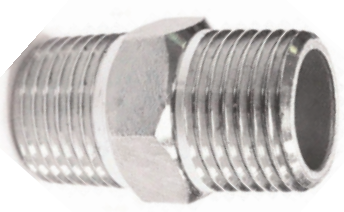

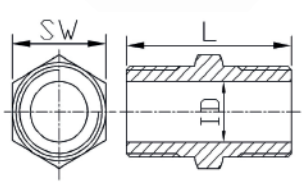

CODIGO	MEDIDA	PESO	CAJA	EAN	PVP (€)
INCON0000	1/4	10/1500	13	8428381055686	**1,845**
INCON0001	3/8	10/1000	24	8428381055907	**2,584**
INCON0002	1/2	10/600	47	8428381055914	**3,036**
INCON0003	3/4	10/300	69	8428381055921	**4,432**
INCON0004	1"	10/180	113	8428381055938	**6,871**
INCON0005	1"1/4	4/96	135	8428381055945	**9,509**
INCON0006	1"1/2	4/50	178	8428381055952	**12,351**
INCON0007	2"	4/36	356	8428381055969	**19,330**
INCON0008	2"1/2	1/18	600	8428381061861	**31,603**
INCON0009	3"	1/12	740	8428381064053	**45,298**
INCON0010	4"	1/6	1117	8428381064060	**65,867**

MEDIDA	SW	L	ID
1/4	14,5	25	9
3/8	17,5	28,5	11,2
1/2	22,6	37	14,2
3/4	27,7	41	20
1"	36	45,4	26,6
1"1/4	43,5	50	35
1"1/2	50	53,3	40
2"	63	61	50
2"1/2	77,5	72	64,3
3"	91,5	77	77,3
4"	116	83	101

ARTÍCULO EN NETOS

· AISI 316 MICROFUSION. PRESION DE TRABAJO 20 BAR.
· DIMENSIONES CONFORME A ISO 4144.
· TEMPERATURA DE TRABAJO -20°C A 220°C
· 100°C A 16,5 BAR. 150°C A 15 BAR. 220°C A 13,5 BAR



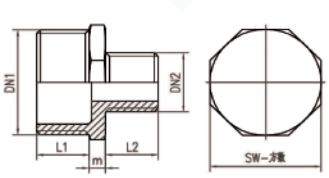

CODIGO	MEDIDA	PESO	CAJA	EAN	PVP (€)
INCON0100	3/8X1/4	10/1000	23	9319772002788	**2,160**
INCON0120	1/2X1/4	10/600	32	9319772002856	**2,749**
INCON0121	1/2X3/8	10/600	32	9319772002610	**3,531**
INCON0132	3/4X1/2	10/450	57	9319772002924	**4,608**
INCON0142	1"X1/2	10/240	80	9319772003082	**6,064**
INCON0143	1"X3/4	10/150	84	9319772015030	**7,499**
INCON0153	1"1/4X3/4	10/150	110	9319772003464	**8,646**
INCON0154	1"1/4X1"	10/150	121	9319772003778	**9,589**
INCON0164	1"1/2X1"	6/72	165	9319772003846	**10,952**
INCON0165	1"1/2X1"1/4	6/72	151	9319772034918	**10,952**
INCON0175	2"X1"1/4	5/60	246	9319772034928	**15,354**
INCON0176	2"X1"1/2	5/60	253	9319772034938	**16,809**
INCON0187	2"1/2X2"	1/32	457	9319772059508	**20,742**
INCON0197	3"X2"	1/18	620	9319772059607	**38,584**
INCON0198	3"X2"1/2	1/18	760	9319772059553	**38,584**

MEDIDA	m	L1	L2	SW
3/8X1/4	6	12	12	18,5
1/2X1/4	5,8	14,5	11,7	22
1/2X3/8	5,5	14,6	12,3	22,5
3/4X1/2	6,3	17	14,5	28,4
1"X1/2	6,3	19	15	34,5
1"X3/4	7	18,3	16,6	35,2
1"1/4X3/4	7,7	20,5	16,8	44
1"1/4X1"	7,8	20,5	18,3	44
1"1/2X1"	9,9	20,8	18,6	49,9
1"1/2X1"1/4	9,9	20,8	20,3	50
2"X1"1/4	10,3	25,3	20,7	61,9
2"X1"1/2	9,5	26	21,5	62
2"1/2X2"	11	29,5	25	78
3"X2"	12	30	25,3	92
3"X2"1/2	12,2	30	28,5	92

ARTÍCULO EN NETOS

· AISI 316 MICROFUSION. PRESION DE TRABAJO 20 BAR.
· DIMENSIONES CONFORME A ISO 4144.
· TEMPERATURA DE TRABAJO -20°C A 220°C
· 100°C A 16,5 BAR. 150°C A 15 BAR. 220°C A 13,5 BAR

SERIE LYDIA RACORERIA ACERO AISI 316 ENTRONQUE SOLDAR MACHO - MANGUITOS HEMBRA - TUERCA UNION MACHO HEMBRA



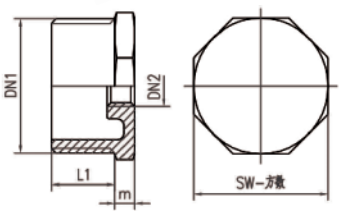

CODIGO	MEDIDA	PESO	CAJA	EAN	PVP (€)
INTUE0100	1/8X1/4	10/700	10	8428381055990	**1,589**
INTUE0101	3/8X1/4	10/720	16	8428381056003	**2,029**
INTUE0120	1/2X1/4	10/720	27	8428381063735	**2,451**
INTUE0121	1/2X3/8	10/720	23	8428381056010	**2,247**
INTUE0132	3/4X1/2	10/440	54	8428381056027	**3,332**
INTUE0142	1"X1/2	10/300	78	8428381061892	**4,876**
INTUE0143	1"X3/4	10/300	69	8428381056034	**4,876**
INTUE0153	1"1/4X3/4	10/180	145	8428381061908	**8,062**
INTUE0154	1"1/4X1"	10/180	115	8428381056041	**7,370**
INTUE0164	1"1/2X1"	10/120	176	8428381056096	**10,516**
INTUE0165	1"1/2X1"1/4	10/120	97	8428381056058	**8,161**
INTUE0174	2"X1"	5/75	233	8428381056072	**18,184**
INTUE0175	2"X1"1/4	5/75	256	8428381056089	**15,113**
INTUE0176	2"X1"1/2	5/75	230	8428381056065	**14,514**
INTUE0187	2"1/2X2"	5/45	352	8428381064503	**22,457**
INTUE0197	3"X2"	1/24	453	8428381064517	**43,129**
INTUE0198	3"X2"1/2	1/24	379	8428381064510	**34,121**

MEDIDA	m	L1	SW
1/8X1/4	5	10,9	18,5
3/8X1/4	5	12,7	18,5
1/2X1/4	4,8	15,4	22,5
1/2X3/8	4,8	15,1	22,5
3/4X1/2	5,6	16,9	28,5
1"X1/2	7	18,9	34,8
1"X3/4	7,2	18,8	35
1"1/4X3/4	8,5	20,3	43,4
1"1/4X1"	8,4	20,6	43,9
1"1/2X1"	8,4	21,6	49
1"1/2X1"1/4	8,2	21,8	49
2"X1"	8,4	25,6	61,8
2"X1"1/4	8,5	25,5	62,5
2"X1"1/2	8,8	25,4	62,3
2"1/2X2"	10,8	28,2	78
3"X2"	12	28,5	89,8
3"X2"1/2	11,8	30,2	92,5

ARTÍCULO EN NETOS

· AISI 316 MICROFUSION. PRESION DE TRABAJO 20 BAR.
· DIMENSIONES CONFORME A ISO 4144.
· TEMPERATURA DE TRABAJO -20°C A 220°C
· CONDICIONANTE:100°C A 16,5 BAR. 150°C A 15 BAR. 220°C A 13,5 BAR


Lloyd's Register

EU CERTIFICATE OF QUALITY SYSTEM APPROVAL

In accordance with the requirements of the Pressure

Directive 2014/68/EU

This is to certify that the Quality Management System o

No. 26, Shigang Road, Development Zor
Cangzhou City, Hebei Province,
People's Republic of China
Unified Social Credit Code: 91130901601214127

has been assessed against the requirements of Annex I, Paragraph 4.3
Equipment Directive 2014/68/EU and EN 764-5: 2014, Article 4.2, and
requirements for the products shown below:

Manufacture of stainless steel valve pressure bearin
for mechanical and pressure purposes of approval in ac
with Annex I paragraph 4.3 of the Pressure Equipment
(see attached schedule)

Approval is subject to the continued maintenance of the quality syste
with the requirements of the above Directive and EN 764-5: 2014, Art
on-going surveillance. Products are as detailed on the attached

Certificate No: 0343/PED/MBIG6013784/A

LR NL Notified Body Number 0343

Alfred Yao on behalf of Lloyd's Register N

This certificate transfers LRV Ltd. (UK Notified Body 0038) Certificate 0AC6013784/A issued on
which is now under the responsibility of EU Notified Body No. 0343 (LRNL).

Lloyd's Register Nederland B.V. (Reg. no. 24247848) is a private limited company registered in the Netherlands with registered office at K.P. Van
Rotterdam. A subsidiary of Lloyd's Register Group Limited

Lloyd's Register Group Limited, its affiliates and subsidiaries and their respective officers, employees or agents are, individually and collectively,
"Lloyd's Register". Lloyd's Register assumes no responsibility and shall not be liable to any person for any loss, damage or expense caused by re
in this document or howsoever provided, unless that person has signed a contract with the relevant Lloyd's Register entity for the provision of this
that case any responsibility or liability is exclusively on the terms and conditions set out in that contract.

LR6401/EC/QSP/EN/Annex I 0.3/Transfer/December-2020/Rev 0

Lloyd's Register

EU CERTIFICATE OF CONFORMITY

In accordance with the requirements of the Pressure Equipment

Directive 2014/68/EU

This is to certify that the Quality Management System of:

No. 26, Shigang Road, Development Zone,
Cangzhou, Hebei Province,
People's Republic of China

has been assessed against the requirements of Annex III, Module H of the Press
Equipment Directive 2014/68/EU and conforms to the requirements for the prod
shown below:

Design and Manufacture of Stainless Steel Ball Valves
(see attached schedule)

Approval is subject to the continued maintenance of the quality system in accord
with the requirements of the above Directive for the products listed on the attac
schedule.

Authorisation is hereby given to use the Lloyd's Register Nederland B.V. Notified I
Identification Number in accordance with the requirements of the specified Direct
relation to the products as identified above.

Certificate No: 0343/PED/0038/PED/SHA/6013784/A

LR NL Notified Body Number 0343

Alfred Yao on behalf of Lloyd's Register Nederland

This certificate transfers LRV Ltd. (UK Notified Body 0038) Certificate No 0038/PED/SHA/6013784/A issued on
27 December 2011 which is now under the responsibility of EU Notified Body No. 0343 (LRNL).

Lloyd's Register Nederland B.V. (Reg. no. 24247848) is a private limited company registered in the Netherlands with registered office at K.P. Van Der Mandelelaan 41
Rotterdam. A subsidiary of Lloyd's Register Group Limited

Lloyd's Register Group Limited, its affiliates and subsidiaries and their respective officers, employees or agents are, individually and collectively, referred to in this
"Lloyd's Register". Lloyd's Register assumes no responsibility and shall not be liable to any person for any loss, damage or expense caused by reliance on the information
in this document or howsoever provided, unless that person has signed a contract with the relevant Lloyd's Register entity for the provision of this information or
that case any responsibility or liability is exclusively on the terms and conditions set out in that contract.

LR6401/EC/SURS/MT/Transfer/November-2020/Rev 0

Lloyd's Register

Certificate identity number: 10321080

Original approval(s):
ISO 9001

Certificate of Approval

This is to certify that the Management System of:

No. 26, Shigang Road, Development Zone, Cangzhou City, Hebei Province, China

Unified Social Credit Code: 91130901601214127

has been approved by Lloyd's Register to the following standards:

ISO 9001:2015
GB/T 19001-2016

Approval number(s): ISO 9001 – 0068717

The scope of this approval is applicable to:
Design and manufacture of stainless steel ball valves up to PN40 for water system; Manufacture of stainless steel pipe fittings.
(Excluding the licensed product)

Rhett Wang
Area Operations Manager, North Asia
Issued by: Lloyd's Register Quality Assurance (Shanghai) Co., Ltd.
for and on behalf of: Lloyd's Register Quality Assurance Limited

UKAS
QUALITY MANAGEMENT
001

The certificate can be checked for validity on CNCA website (www.cnca.gov.cn) 30 working days after the date of issuance. This approval is subject to surveillance assessment carried out in accordance with the LRQA assessment and certification procedures.
Lloyd's Register Group Limited, its affiliates and subsidiaries, including Lloyd's Register Quality Assurance Limited (LRQA), and their respective officers, employees or agents are, individually and collectively, referred to in this clause as 'Lloyd's Register'. Lloyd's Register assumes no responsibility and shall not be liable to any person for any loss, damage or expense caused by reliance on the information or advice in this document or howsoever provided, unless that person has signed a contract with the relevant Lloyd's Register entity for the provision of this information or advice and in that case any responsibility or liability is exclusively on the terms and conditions set out in that contract.
Issued by: Lloyd's Register Quality Assurance (Shanghai) Co., Ltd., Room 2018, Ocean Tower, No. 550 Yan An Dong Road, Shanghai, 200001 for and on behalf of: Lloyd's Register Quality Assurance Limited, 1 Trinity Park, Bickenhill Lane, Birmingham B37 7ES, United Kingdom

Page 1 of 1









5

GRIFERIA SANITARIA ADF SERIES NUEVAS SENSACIONES

SOLVENTE ROBUSTEZ

· Fabricada conforme aleaciones CC7554S Y CW617N
· Superficie Cromada según Norma EN248
· Resistencia Máxima 200 Horas prueba Nieblas Salinas
· Cartucho Sedal en la mayoria de modelos.
· Todos los modelos de cartuchos son cerámicos sinterizados al vacio. 500.000 ciclos de vida garantizados
· Intercambiadores Griferias de baño o Kits de ducha en latón
· Conexiones Sanitarias Neoperl. También Atomizadores Neoperl en lineas Nuevas Sensaciones
· Tecnologia PVD en Griferias Color negro
· Espesores de Cromados sobre el latón: 15 micras capa Niquel. O,5 micras capa cromado
· Presión Minima y máxima de trabajo: De 0,5 a 10 bar
· Presión recomendada de trabajo: 1 a 3 Bar
· Temperatura máxima 80°C. Recomendada: Máximo 65°C



I never felt like this before
Try to hold it back and I feel it even more
Sweat drips down my spine and my knees are weak
I cannot move, I cannot speak

But then you came and I held it together again
I managed to stumble through
Fifty thousand voices singing in the rain
There's nothing that I wouldn't do

'Cause I'd move mountains if you asked me to
I'd swim the seven seas
I'll be the one to hold your torch again
I'll do anything you ask of me

I never knew how proud I would feel
Just standing in the rain
These three words mean everything to me
And I'd sing it again and again

'Cause I'd move mountains if you asked me to
I'd swim the seven seas
I'll be the one to hold your torch again
I'll do anything you ask of me

SERIE ST.PAUL







SERIE	**ST.PAUL**
CODIGO	GRSTP2001
DESCRIPCION	MONOMANDO ADF ST.PAUL CROMO PLATO DUCHA
EAN	3880330400254
CAJA	1/8
PVP (€)	**175,132**

ARTÍCULO EN NETOS



SERIE	**ST.PAUL**
CODIGO	GRSTP2101
DESCRIPCION	MONOMANDO ADF ST.PAUL NEGRO-CROMO PLATO DUCHA
EAN	3880330400247
CAJA	1/8
PVP (€)	**206,266**

ARTÍCULO EN NETOS

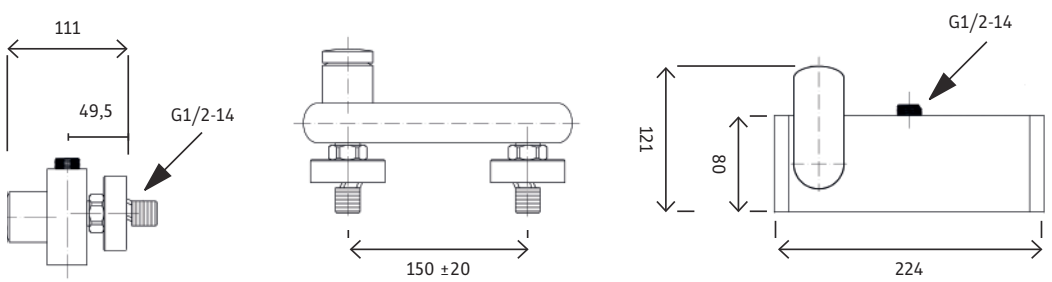

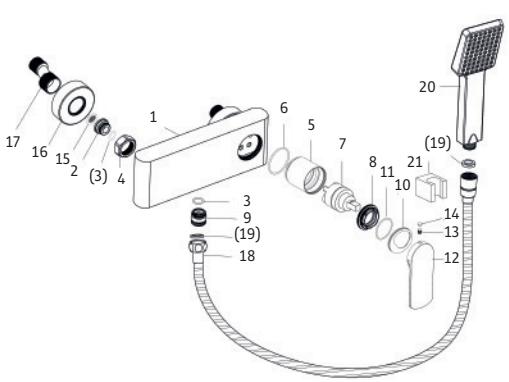

NO.	NOMBRE	ESPECIFICACIÓN	Qty
1	main body	-	1
2	water-lever	Ø23x12.2M18x1.5-LH	2
3	O-ring	Ø18x2	3
4	hexagon nut	S6-29,G3/4-14x13.5	2
5	cartridge sleeve	Ø42x38,M38x1.25	1
6	O-ring	Ø39x2	1
7	cartridge	(EX-35 TRN)	1
8	cartridge nut	M38x1.25-M33x1x10.5	1
9	connector	M18x1-G1/2-14x18	1
10	decorative cup	Ø39.8x8.8	1
11	O-ring	Ø31x2	1

NO.	NOMBRE	ESPECIFICACIÓN	Qty
12	handle	Ø42x102	1
13	screw	M5x4	1
14	button	Ø5.6x2.5	1
15	washer	Ø24xØ16x2.8	2
16	rosettes	Ø62x19	2
17	eccentrics	46mm	2
18	flexible hose	1.5M	1
19	washer	-	2
20	hand shower	-	1
21	plastic bracket	-	1

SERIE ST.PAUL BAÑO MONOMANDO BAÑO



SERIE	**ST.PAUL**
CODIGO	GRSTP3003
DESCRIPCION	MONOMANDO ADF ST.PAUL CROMO BAÑO
EAN	3880330400261
CAJA	1/8
PVP (€)	**218,586**

ARTÍCULO EN NETOS



SERIE	**ST.PAUL**
CODIGO	GRSTP3103
DESCRIPCION	MONOMANDO ADF ST.PAUL NEGRO-CROMO BAÑO
EAN	3880330400275
CAJA	1/8
PVP (€)	**259,634**

ARTÍCULO EN NETOS

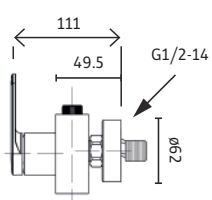

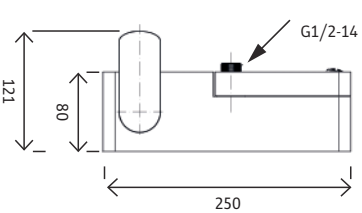

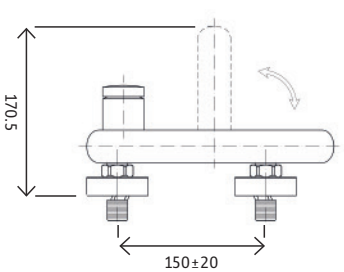

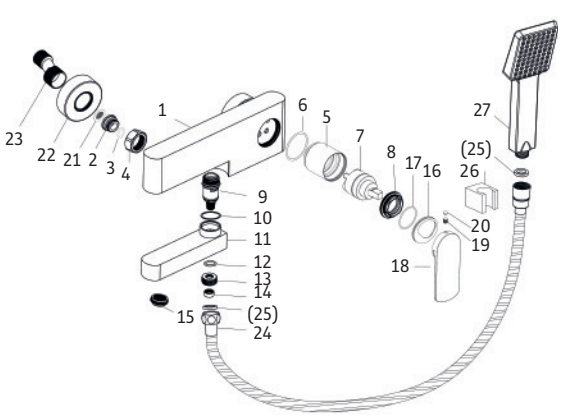

NO.	NOMBRE	ESPECIFICACIÓN	Qty
1	main body	-	1
2	water-lever	Ø23x12.2M18x1.5-LH	2
3	O-ring	Ø18x2	2
4	hexagon nut	S6-29,G3/4-14x13.5	2
5	cartridge sleeve	Ø42x38,M38x1.25	1
6	O-ring	Ø39x2	1
7	cartridge	(EX-35 TRN)	1
8	cartridge nut	M38x1.25-M33x1x10.5	1
9	diverter	-	1
10	Washer	Ø27.8x24x1	1
11	spout	137.5x33x34.5	1
12	O-ring	Ø16x2	1
13	connector	G1/2"-M11x1x9	1
14	nut	Ø13X5.5,M11X1	1

NO.	NOMBRE	ESPECIFICACIÓN	Qty
15	aerator	(45.2002.0.0002)	1
16	decorative cup	Ø39.8X8.8	1
17	O-ring	Ø31X2	1
18	handle	Ø42X102	1
19	screw	M5X4	1
20	button	Ø5.6X2.5	1
21	washer	Ø24XØ16X2.8	2
22	rosettes	Ø62X19	2
23	eccentrics	46mm	2
24	flexible hose	1.5M	1
25	washer	-	2
26	plastic bracket	-	1
27	hand shower	-	1





SERIE	**ST.PAUL**
CODIGO	GRSTP1005
DESCRIPCION	MONOMANDO ADF ST.PAUL CROMO LAVABO
EAN	3880330400268
CAJA	1/8
PVP (€)	**121,783**

ARTÍCULO EN NETOS

SERIE	**ST.PAUL**
CODIGO	GRSTP1105
DESCRIPCION	MONOMANDO ADF ST.PAUL NEGRO-CROMO LAVABO
EAN	3880330400230
CAJA	1/8
PVP (€)	**133,080**

ARTÍCULO EN NETOS

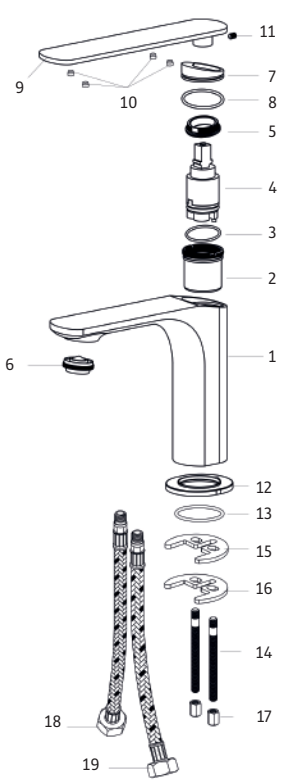

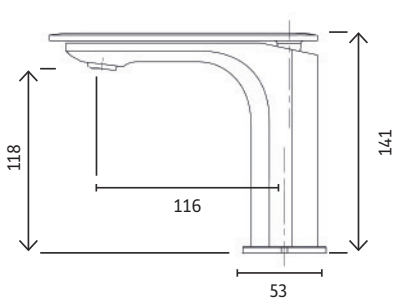

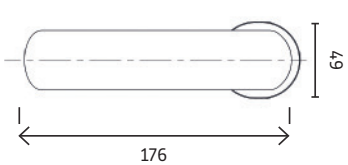

NO.	NOMBRE	ESPECIFICACIÓN	Qty
1	body	-	1
2	cartridge sleeve	M32x1, M27x1.25	1
3	O-ring	Ø27x1.5	1
4	cartridge	-	1
5	nut	M27x1.25 , M24x1x7	1
6	aerator	M24x1(45.2053.0.0001)	1
7	decorative cup	Ø32.8x11.5	1
8	O-ring	Ø32x2	1
9	handle	170.5x38x16.5	1
10	button	Ø5.6x3.5	4

NO.	NOMBRE	ESPECIFICACIÓN	Qty
11	screw	M5x3	1
12	base	53x49x5	1
13	washer	Ø46.3xØ41.1x3.5	1
14	fixing nut	M6x70	2
15	rubber plate	-	1
16	metal plate	3mm	1
17	fixing nut	9x12mm	2
18	flexible hose (red)	Ø11, G1/2, 600MM	1
19	flexible hose (blue)	Ø11, G1/2, 600MM	1

SERIE ST.PAUL MONOMANDO FREGADERO



SERIE	**ST.PAUL**
CODIGO	GRSTP0006
DESCRIPCION	MONOMANDO ADF ST.PAUL CROMO FREGADERO REPISA
EAN	3880330400223
CAJA	1/8
PVP (€)	**124,811**

ARTÍCULO EN NETOS



SERIE	**ST.PAUL**
CODIGO	GRSTP0106
DESCRIPCION	MONOMANDO ADF ST.PAUL NE-GRO-CROMO FREGADERO REPISA
EAN	3880330400216
CAJA	1/8
PVP (€)	**131,255**

ARTÍCULO EN NETOS

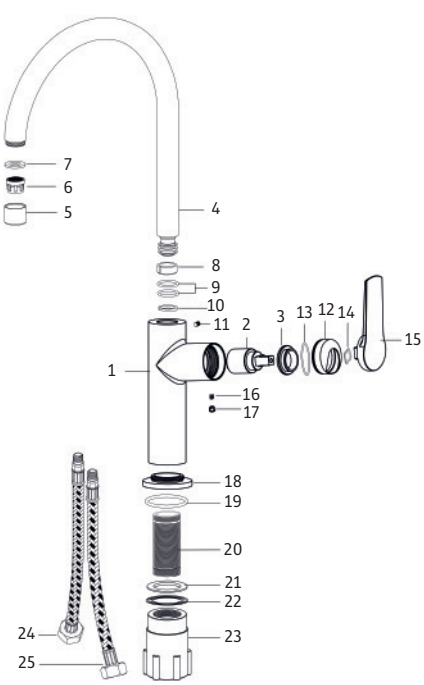

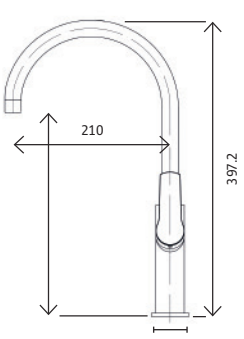

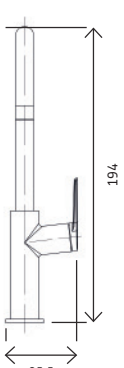

NO.	NOMBRE	ESPECIFICACIÓN	Qty
1	body	Ø38x148.3x60.6	1
2	cartridge	KS025SA	1
3	nut	M30x1.25, M24x	1
4	spout	Ø24x189x240	1
5	aerator cover	-	1
6	aerator	-	1
7	washer	Ø21xØ14x2	1
8	plastic sleeve	Ø20.5xØ15.8x7.8	1
9	O-ring	Ø18x2.5	2
10	washer	Ø19xØ14x2.5	1
11	screw	M4x6	1
12	decorative cup	Ø34.8x14.1	1
13	O-ring	Ø27x1.5	1

NO.	NOMBRE	ESPECIFICACIÓN	Qty
14	square washer	13x13x1	1
15	handle	-	1
16	screw	M5x3	1
17	button	Ø6xØ5.4x4.5	1
18	base	Ø50x6.5,M32x1.5	1
19	washer	Ø46.3xØ41.1x3.5	1
20	fixing tube	M32x1.5x80	1
21	washer	Ø49x32.5x2.5	1
22	S/S plate	Ø50xØ32.8x2.5	1
23	black plastic cup	M32x1.5x63	1
24	flexible hose (red)	Ø11 , G1/2 , 600MM	1
25	flexible hose (blue)	Ø11 , G1/2 , 600MM	1





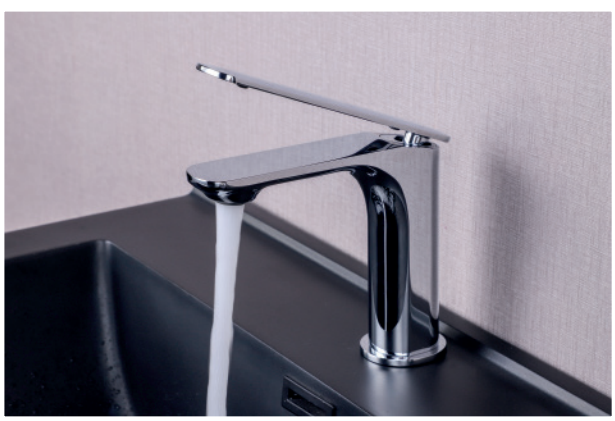







SERIE LOCHES













SERIE	**LOCHES**
CODIGO	GRLOC0003
DESCRIPCION	MONOMANDO ADF LOCHES CROMO BAÑO
EAN	8400576200033
CAJA	1/10
PVP (€)	**136,248**

ARTÍCULO EN NETOS



SERIE	**LOCHES**
CODIGO	GRLOC0103
DESCRIPCION	MONOMANDO ADF LOCHES BAÑO NEGRO-CROMO
EAN	8400576201030
CAJA	1/10
PVP (€)	**151,409**

ARTÍCULO EN NETOS

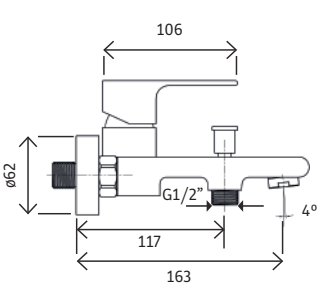

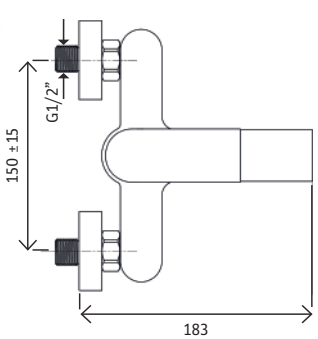

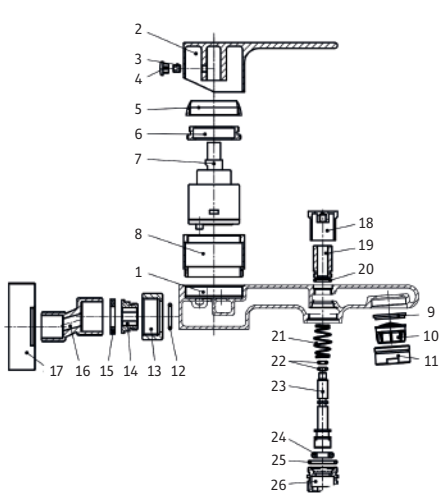

NO.	COMPONENT	ESPECIFICACIÓN	MATERIAL	Qty
1	body		Brass	1
2	handle	35#	Zinz	1
3	screw	M5*5	SS	1
4	button	Ø9.2*6	ABS	1
5	cartidge cap	Ø38*Ø31.6*M34	ABS	1
6	cartridge nut	M37X1.25*M34	Hpb57-3	1
7	cartridge	E-35AZSD		1
8	brass sleeve	Ø42*29	Hpb57-3	1
9	gasket	Ø22.2*Ø14.2*3	NBR	1
10	aerator insert	Ø21*11.5	ABS	1
11	aerator shell	M24X1*11.8	Hpb57-3	1
12	O-ring	18*2	NBR	2
13	locking nut	G3/4*30*14	Hpb57-3	2

NO.	COMPONENT	ESPECIFICACIÓN	MATERIAL	Qty
14	seat	11.1*3.7*Ø23*M18	Hpb57-3	2
15	gasket	Ø24*Ø16*3.5	NBR	2
16	S-connector	G1/2XG3/4X49.5	Hpb57-3	2
17	rosette	Ø60*G3/4*21*0.3	H62	2
18	nut	Ø20.2*20*12.5*M5	Hpb57-3	1
19	sleeve	M12X1*22	Hpb57-3	1
20	O-ring	12*1.5	NBR	1
21	spring	Ø11.9*Ø0.6*31	SS	1
22	seal ring	7*1.9	NBR	2
23	diverter rod	52*M5*7.5	Hpb57-3	1
24	O-ring	Ø15*Ø8*3.8	NBR	1
25	O-ring	20*2	NBR	1
26	oulet joint	G1/2*M20X1*16.7*4	Hpb57-3	1

SERIE LOCHES MONOMANDO PLATO DUCHA



SERIE	**LOCHES**
CODIGO	GRLOC0001
DESCRIPCION	MONOMANDO ADF LOCHES CROMO PLATO DUCHA
EAN	8400576200019
CAJA	1/10
PVP (€)	**101,188**

ARTÍCULO EN NETOS



SERIE	**LOCHES**
CODIGO	GRLOC0101
DESCRIPCION	MONOMANDO ADF LOCHES NEGRO PLATO DUCHA
EAN	8400576201016
CAJA	1/10
PVP (€)	**115,018**

ARTÍCULO EN NETOS

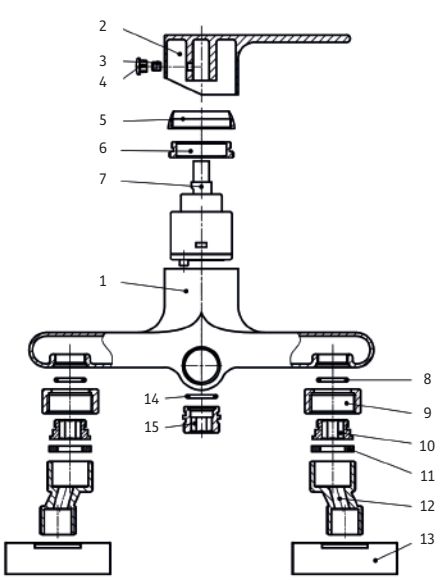

NO.	COMPONENT	ESPECIFICACIÓN	MATERIAL	Qty
1	body	-	brass	1
2	handle	35#	zinc	1
3	screw	M5*5	201SS	1
4	button	Ø9.2*6	ABS	1
5	cartigde cap	Ø38*Ø31.6*M34	ABS	1
6	cartigde nut	M37x1.25*M34	HPb57-3	1
7	cartigde	E-35AZSD	-	1
8	O-ring	18*2	NBR	1
9	locking nut	G3/4*30*14	HPb57-3	1
10	seat	11.1*3.7Ø23	HPb57-3	1
11	gasket	Ø24*Ø16*3.5	NBR	1
12	s-connector	G1/2XG3/4X49.5	HPb57-3	1
13	rosette	Ø60*G3/4*21*0.3	H62	1
14	O-ring	20*2	NBR	1
15	outlet joint	G1/2*M20x1*15	HP57-3	1

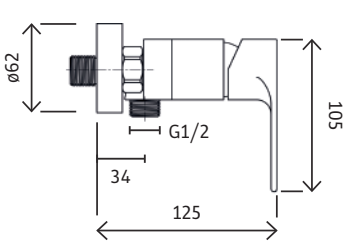

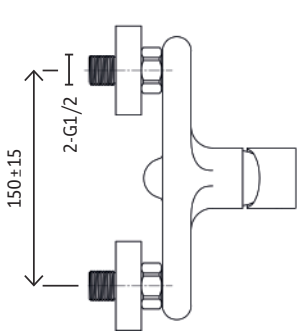



SERIE	**LOCHES**
CODIGO	GRLOC0005
DESCRIPCION	MONOMANDO ADF LOCHES CROMO LAVABO
EAN	8400576200057
CAJA	1/10
PVP (€)	**93,596**

ARTÍCULO EN NETOS



SERIE	**LOCHES**
CODIGO	GRLOC0105
DESCRIPCION	MONOMANDO ADF LOCHES NEGRO-CROMO LAVABO
EAN	8400576201054
CAJA	1/10
PVP (€)	**98,586**

ARTÍCULO EN NETOS

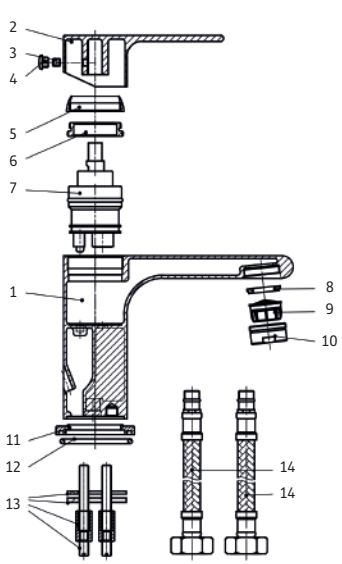

NO.	COMPONENT	ESPECIFICACIÓN	MATERIAL	Qty
1	body	-	brass	1
2	handle	35#	zinc	1
3	screw	M5*5	201SS	1
4	button	Ø9.2*6	ABS	1
5	cartigde cap	Ø38*Ø31.6*M34	ABS	1
6	cartigde nut	M37x1.25*M34	HPb57-3	1
7	cartigde	08RG35L4602	-	1
8	gasket	Ø22.2*Ø14.2*3	NBR	1
9	aerator insert	Ø21*11.5<40.2003.00>	ABS	1
10	aerator shell	M24x1*11.8	HPb57-3	1
11	base ring	Ø52*Ø36.5*6.5	HPb57-3	1
12	O-ring	48*3	NBR	1
13	horseshoe	M6*70mm + 3mm + SW9*M6*20mm	-	1
14	flexible hose	M10X1*F3/8*Ø12*400	304SS	2

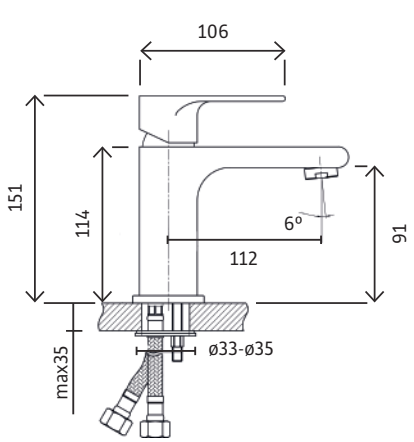

SERIE LOCHES MONOMANDO BIDE - LAVABO EMPOTRADO



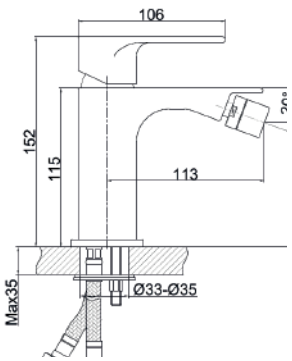

SERIE	**LOCHES**
CODIGO	GRLOC0004
DESCRIPCION	MONOMANDO ADF LOCHES CROMO BIDE
EAN	8400576200071
CAJA	1/10
PVP (€)	**88,222**

ARTÍCULO EN NETOS





SERIE	**LOCHES**
CODIGO	GRLOC0008
DESCRIPCION	MONOMANDO ADF LOCHES LAVABO EMPOTRADO CROMO
EAN	8400576200085
CAJA	1/10
PVP (€)	**145,906**

ARTÍCULO EN NETOS

SERIE	**LOCHES**
CODIGO	GRLOC0108
DESCRIPCION	MONOMANDO ADF LOCHES LAVABO EMPOTRADO NEGRO
EAN	8400576200085
CAJA	1/10
PVP (€)	**153,965**

ARTÍCULO EN NETOS

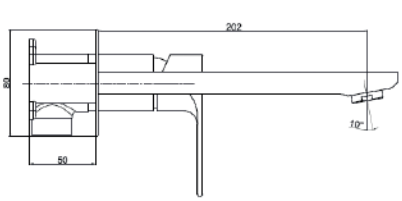

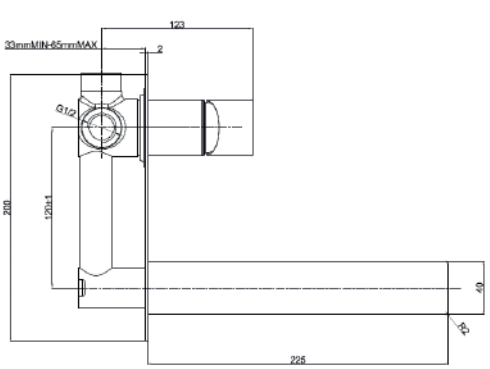



SERIE	**LOCHES**
CODIGO	GRLOC0006
DESCRIPCION	MONOMANDO ADF LOCHES CROMO FREGADERO
EAN	84005762000064
CAJA	1/10
PVP (€)	**136,439**

ARTÍCULO EN NETOS



SERIE	**LOCHES**
CODIGO	GRLOC0106
DESCRIPCION	MONOMANDO ADF LOCHES NEGRO FREGADERO
EAN	8400576201061
CAJA	1/10
PVP (€)	**147,473**

ARTÍCULO EN NETOS

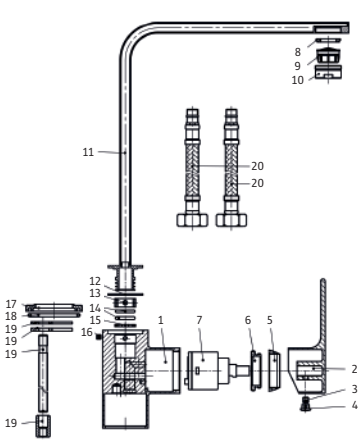

NO.	COMPONENT	ESPECIFICACIÓN	MATERIAL	Qty
1	body	-	HPb57-3	1
2	handle	35#	zinc	1
3	screw	M5*5	201SS	1
4	button	Ø9.2*6	ABS	1
5	cartigde cap	Ø38*Ø31.6*M34	ABS	1
6	cartigde nut	M37x1.25*M34	HPb57-3	1
7	cartigde	E-35AZSD	-	1
8	gasket	Ø22.2*Ø14.2*3	NBR	1
9	aerator insert	Ø21*11.5<40.2003.00>	ABS	1
10	aerator shell	M24x1*11.8	HPb57-3	1
11	spout	(30x10)*248*183	H63	1
12	gasket	Ø32*Ø28*1.3	PTFE	1
13	ring	Ø19*Ø14.3*7.8	POM	1
14	O-ring	18*2.5	NBR	2
15	O-ring	Ø19*Ø14.5*2	POM	1
16	screw	M4*6	201SS	1
17	base ring	Ø52*Ø36.5*6.5	HPb57-3	1
18	O-ring	48*3	NBR	1
19	gasket	Ø48.5	NBR	1
19	gasket	Ø48.5x3	A3	1
19	fixing screw	M8*100	201SS	1
219	fixing nut	SW11*M8*20	brass	1
20	flexible hose	M10X1*F3/8*Ø12*400	SS	2

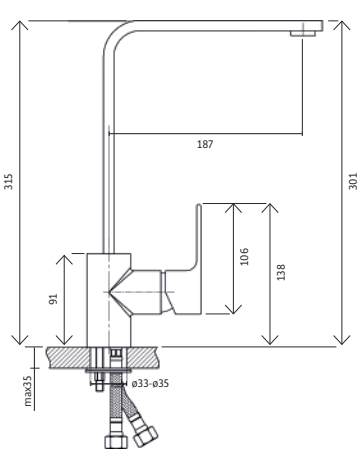

SERIE LOCHES KIT DE DUCHA GRIFO MONOMANDO



SERIE	**LOCHES**
CODIGO	GRLOC0007
DESCRIPCION	KIT DUCHA CON MONOMANDO ADF LOCHES CROMO
EAN	8400576200078
CAJA	1/6
PVP (€)	**223,891**

ARTÍCULO EN NETOS

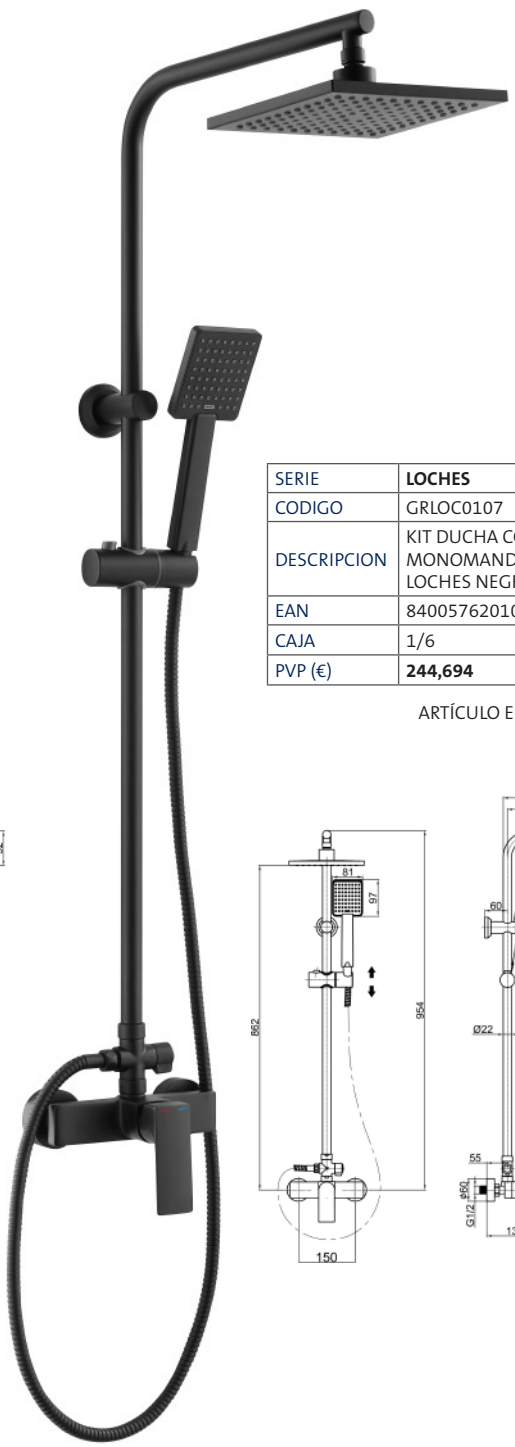

SERIE	**LOCHES**
CODIGO	GRLOC0107
DESCRIPCION	KIT DUCHA CON MONOMANDO ADF LOCHES NEGRO
EAN	8400576201078
CAJA	1/6
PVP (€)	**244,694**

ARTÍCULO EN NETOS







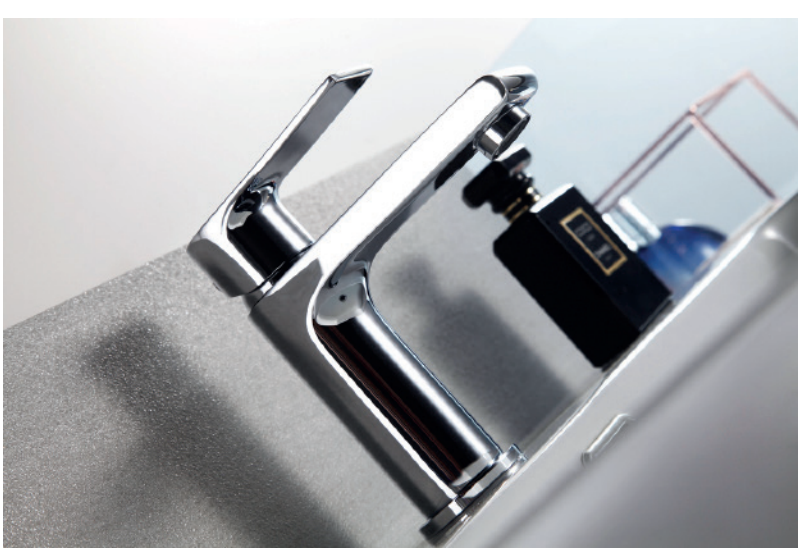



SERIE OSMOSIS



SERIE OSMOSIS MONOMANDO FREGADERO DOBLE MANETA INTEGRADO 2 SALIDAS AGUA



SERIE	**OSMOSIS**
CODIGO	GROSM0002
DESCRIPCION	MONOMANDO ADF OSMOSIS FREGADERO INTEGRADO CROMO DOBLE MANETA
EAN	8400576211016
CAJA	1/8
PVP (€)	**162,260**

ARTÍCULO EN NETOS



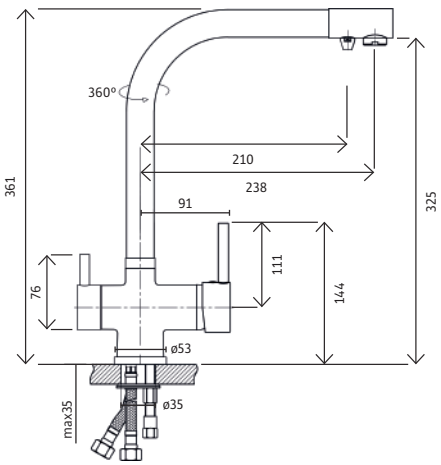

SERIE	**OSMOSIS**
CODIGO	GROSM0102
DESCRIPCION	MONOMANDO ADF OSMOSIS FREGADERO INTEGRADO NEGRO DOBLE MANETA
EAN	8400576211023
CAJA	1/8
PVP (€)	**176,737**

ARTÍCULO EN NETOS

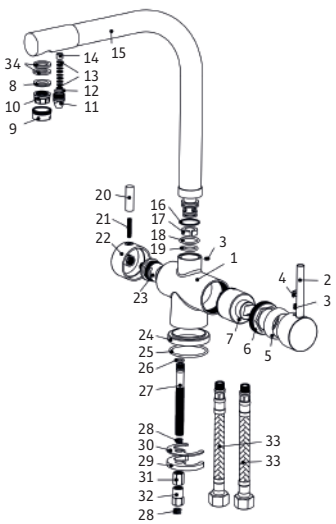

NO.	COMPONENT	ESPECIFICACIÓN	MATERIAL	Qty
1	body	-	brass	1
2	handle	40#	-	1
3	screw	M5*5	201SS	1
4	button	Ø9.2*6	ABS	1
5	cartigde cap	Ø45*Ø34*M42	ABS	1
6	cartigde nut	M42X11.25*12.3	HPb57-3	1
7	cartigde	08DN40FBG01	-	1
8	gasket	Ø22.2*Ø14.2*3	NBR	1
9	aerator shell	M24X1*17	HPb57-3	1
10	aerator insert	Ø21*11.5<40.2003.000>	ABS	1
11	aerator shell	M14x1*Ø14.5*18	HPb57-3	1
12	O-ring	12*1.5	NBR	1
13	Filter net	Ø8*0.3	304SS	8
14	gasket	Ø8*5.5*4.5	PP	1
15	plastic-ring	Ø30*292*238	-	1
16	O-ring	Ø26*Ø24*1	PTFE	1
17	plastic-ring	Ø20*Ø13*6.8	PTFE	1

NO.	COMPONENT	ESPECIFICACIÓN	MATERIAL	Qty
18	O-ring	22*2.5	NBR	1
19	O-ring	18*2.7	NBR	1
20	handle rod	Ø10*32	HPb57-3	1
21	screw	M5*25	201SS	1
22	handle body	Ø9.5x32	HPb57-3	1
23	cartridge	1/2*10.5*Ø28	HPb57-3	1
24	base ring	Ø53*Ø43.4*9.3	HPb57-3	1
25	O-ring	50*2.5	NBR	1
26	O-ring	10*1.9	NBR	1
27	fixing screw	M10*1*95	HPb57-3	1
28	gasket	Ø9*Ø4*2	-	4
29	brass plate	Ø48*Ø10.5*5.6	brass	1
30	gasket	Ø48	NBR	1
31	fixing nut	SW12*M10*15.5	HPb57-3	1
32	switch joint	SW13*M10*22	HPb57-3	1
33	flexible hose	M10X1*F3/8*Ø12*400	304SS	2
34	gasket	Ø21*Ø14.5*2	NBR	2

SERIE OSMOSIS MONOMANDO FREGADERO MANETA UNICA INTEGRADO 2 SALIDAS AGUA



SERIE	**OSMOSIS**
CODIGO	GROSM0202
DESCRIPCION	MONOMANDO ADF OSMOSIS FREGADERO INTEGRADO CROMO UNA MANETA
EAN	3880330400117
CAJA	1/8
PVP (€)	**158,050**

ARTÍCULO EN NETOS



SERIE	**OSMOSIS**
CODIGO	GROSM0302
DESCRIPCION	MONOMANDO ADF OSMOSIS FREGADERO INTEGRADO NEGRO UNA MANETA
EAN	3880330400124
CAJA	1/8
PVP (€)	**175,494**

ARTÍCULO EN NETOS

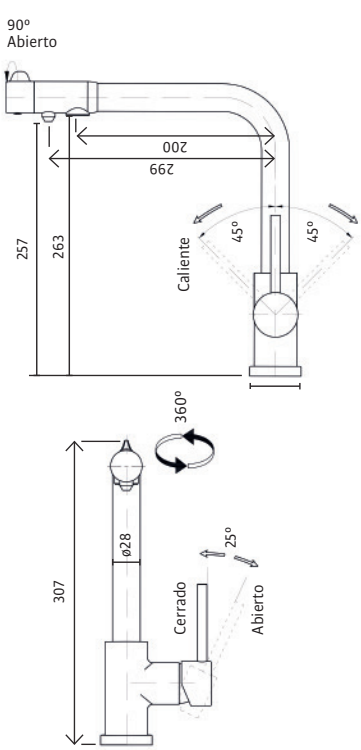

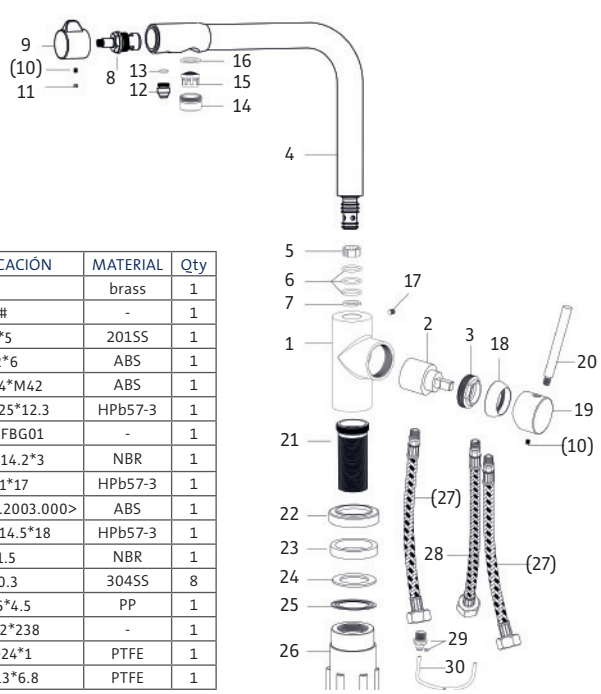

NO.	COMPONENT	ESPECIFICACIÓN	MATERIAL	Qty
1	body	-	brass	1
2	handle	40#	-	1
3	screw	M5*5	201SS	1
4	button	Ø9.2*6	ABS	1
5	cartigde cap	Ø45*Ø34*M42	ABS	1
6	cartigde nut	M42X11.25*12.3	HPb57-3	1
7	cartigde	08DN40FBG01	-	1
8	gasket	Ø22.2*Ø14.2*3	NBR	1
9	aerator shell	M24X1*17	HPb57-3	1
10	aerator insert	Ø21*11.5<40.2003.000>	ABS	1
11	aerator shell	M14x1*Ø14.5*18	HPb57-3	1
12	O-ring	12*1.5	NBR	1
13	Filter net	Ø8*0.3	304SS	8
14	gasket	Ø8*5.5*4.5	PP	1
15	plastic-ring	Ø30*292*238	-	1
16	O-ring	Ø26*Ø24*1	PTFE	1
17	plastic-ring	Ø20*Ø13*6.8	PTFE	1








AGUA PURA AL INSTANTE
La ósmosis integrada significa que el agua limpia siempre está lista.



SERIE SPARTA



SERIE SPARTA TERMOSTATICA PLATO DUCHA DISEÑO REDONDO



SERIE	**SPARTA**
CODIGO	GRSPA3000
DESCRIPCION	TERMOSTATICA PLATO DUCHA DISEÑO ADF SPARTA CROMO REDONDA
EAN	3880330400322
CAJA	1/8
PVP (€)	**164,789**

ARTÍCULO EN NETOS

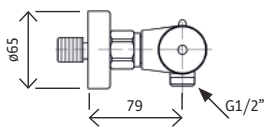

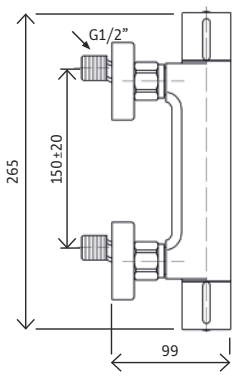



SERIE	**SPARTA**
CODIGO	GRSPA4000
DESCRIPCION	TERMOSTATICA PLATO DUCHA DISEÑO ADF SPARTA NEGRA REDONDA
EAN	3880330400346
CAJA	1/8
PVP (€)	**185,396**

ARTÍCULO EN NETOS

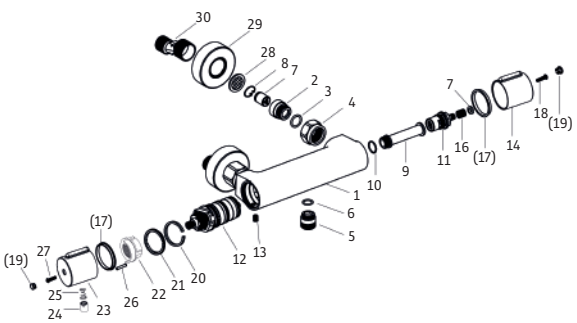

NO.	COMPONENT	ESPECIFICACIÓN	Qty
1	body	40.5X54X184	1
2	water-level	M20X1.5, Ø24X21.5	2
3	O-ring	Ø18X2.5	2
4	hexagon nut	S6-29,G3/ 4"X25	2
5	connector	M18X1, G1/2"X18	1
6	O-ring	Ø18X2	1
7	check- valve	Ø15	2
8	washer	Ø16XØ1	2
9	connector	Ø18.5X82.5	1
10	O-ring	Ø16X2	1
11	ceramic cartridge	9.5X24	1
12	thermostatic catridge	Ø34	1
13	screw	M6X8	1
14	handle	Ø40.5X40	1
15	washer	Ø8.7XØ5X2	1

NO.	COMPONENT	ESPECIFICACIÓN	Qty
16	connector	Ø9.6XØ7.7X10	1
17	washer	Ø39XØ34X4.3	2
18	screw	M4X18	1
19	button	Ø7.6XØ6.6X5	2
20	washer	Ø34XØ29.5X2.5	1
21	nut	M35X1X3	1
22	positioned ring	Ø33X21	1
23	handle	Ø40.5X40	1
24	button	Ø10X14	1
25	spring	Ø4XØ8X14X0.5	1
26	pin	Ø2.8X22	1
27	screw	M4X126	1
28	washer with mesh	Ø24XØ16X2.8	2
29	roselies	Ø62	2
30	eccentrics	49mm	2



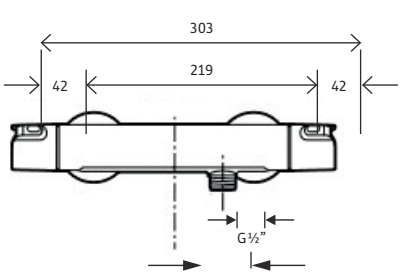

SERIE	**SPARTA**
CODIGO	GRCOM0035
DESCRIPCION	TERMOSTATICA PLATO DUCHA ADF PARTA ECO
EAN	3880330400322
CAJA	1/8
PVP (€)	**127,980**

ARTÍCULO EN NETOS

SERIE SPARTA TERMOSTATICA PLATO DUCHA DISEÑO CUADRADO - TERMOSTATICA BAÑO DISEÑO REDONDO



SERIE	**SPARTA**
CODIGO	GRSPA1000
DESCRIPCION	TERMOSTATICA PLATO DUCHA ADF SPARTA CROMO CUADRADA DISEÑO
EAN	3880330400315
CAJA	1/8
PVP (€)	**202,898**

ARTÍCULO EN NETOS



SERIE	**SPARTA**
CODIGO	GRSPA2000
DESCRIPCION	TERMOSTATICA PLATO DUCHA ADF SPARTA NEGRA CUADRADA DISEÑO
EAN	3880330400339
CAJA	1/8
PVP (€)	**226,228**

ARTÍCULO EN NETOS

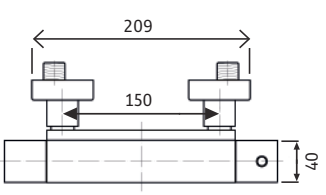

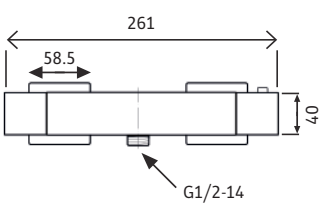

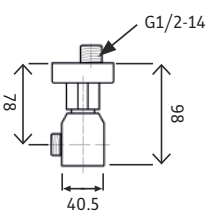

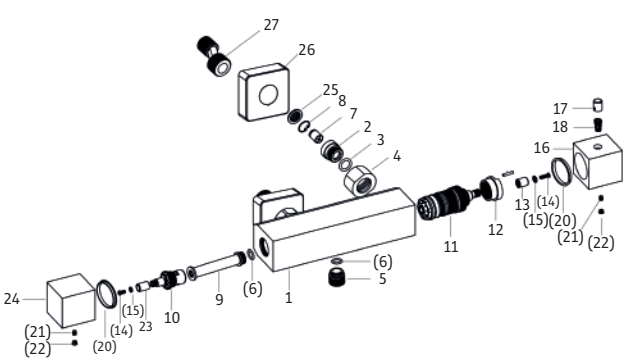

NO.	COMPONENT	ESPECIFICACIÓN	Qty
1	body	40.5X53X180	1
2	water-level	M20X1.5X21.5	2
3	O-ring	Ø18X2.5	2
4	hexagon nut	Ø31.5X25, G3/4"	2
5	connector	M18x1, G1/2"	1
6	O-ring	Ø18X2	2
7	check- valve	Ø15X16	2
8	washer	Ø16XØ1	2
9	connector	Ø18.5X82.5	1
10	ceramic cartridge	G1/2"	1
11	thermostatic catridge	TWK-2A, M32X1	1
12	posicionated ring	Ø33.5X17	1
13	connector	Ø13X20, Ø9.6X24	1
14	screw	M4X12	2

NO.	COMPONENT	ESPECIFICACIÓN	Qty
15	teeth washer	Ø8XØ4.5X1.5	2
16	handle	40X40X40	1
17	button	Ø10X14	1
18	spring	Ø8XØ4X14X0.5	1
19	pin	Ø2.8X22	1
20	washer	Ø39XØ34X4.3	2
21	screw	M5X6	2
22	button	Ø7.6XØ6.6X5	2
23	connector	Ø13X20-Ø7.8X20	1
24	handle	40X40X40	1
25	washer with mesh	Ø24XØ16X2.8	2
26	rosettes	58.5X58.5X19	2
27	eccentrics	46mm	2



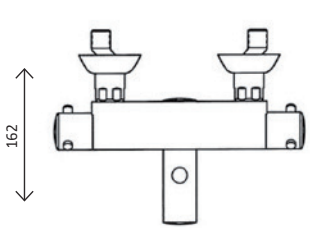

SERIE	**SPARTA**
CODIGO	GRCOM0034
DESCRIPCION	TERMOSTATICA BAÑO ADF SPARTA CROMO ECO
EAN	3880330400339
CAJA	1/8
PVP (€)	**140,770**

ARTÍCULO EN NETOS

SERIE SPARTA TERMOSTATICA PLATO DUCHA DISEÑO REDONDO



SERIE	**SPARTA**
CODIGO	GRSPA1000
DESCRIPCION	TERMOSTATICA PLATO DUCHA ADF SPARTA CROMO CUADRADA DISEÑO
EAN	3880330400315
CAJA	1/8
PVP (€)	**202,898**

ARTÍCULO EN NETOS

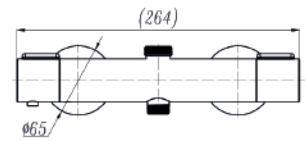

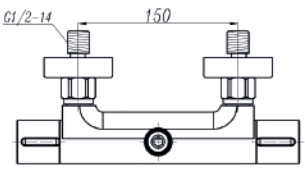



SERIE	**SPARTA**
CODIGO	GRSPA2000
DESCRIPCION	TERMOSTATICA PLATO DUCHA ADF SPARTA NEGRA CUADRADA DISEÑO
EAN	3880330400339
CAJA	1/8
PVP (€)	**226,228**

ARTÍCULO EN NETOS

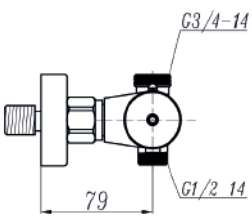

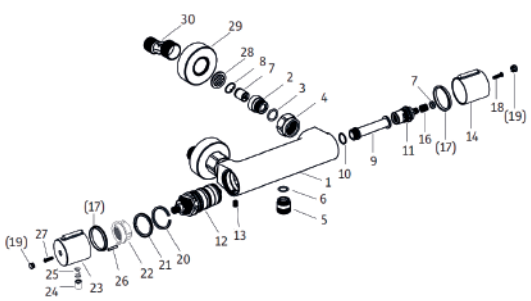

NO.	COMPONENT	ESPECIFICACIÓN	Qty
1	body	40.5X54X184	1
2	water-level	M20X1.5, Ø24X21.5	2
3	O-ring	Ø18X2.5	2
4	hexagon nut	S6-29,G3/ 4"X25	2
5	connector	M18X1, G1/2"X18	1
6	O-ring	Ø18X2	1
7	check- valve	Ø15	2
8	washer	Ø16XØ1	2
9	connector	Ø18.5X82.5	1
10	O-ring	Ø16X2	1
11	ceramic cartridge	9.5X24	1
12	thermostatic catridge	Ø34	1
13	screw	M6X8	1
14	handle	Ø40.5X40	1
15	washer	Ø8.7XØ5X2	1

NO.	COMPONENT	ESPECIFICACIÓN	Qty
16	connector	Ø9.6XØ7.7X10	1
17	washer	Ø39XØ34X4.3	2
18	screw	M4X18	1
19	button	Ø7.6XØ6.6X5	2
20	washer	Ø34XØ29.5X2.5	1
21	nut	M35X1X3	1
22	positioned ring	Ø33X21	1
23	handle	Ø40.5X40	1
24	button	Ø10X14	1
25	spring	Ø4XØ8X14X0.5	1
26	pin	Ø2.8X22	1
27	screw	M4X126	1
28	washer with mesh	Ø24XØ16X2.8	2
29	roselies	Ø62	2
30	eccentrics	49mm	2

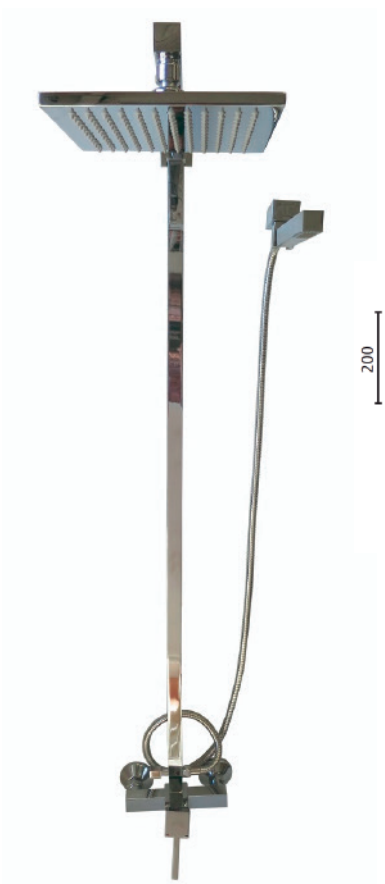

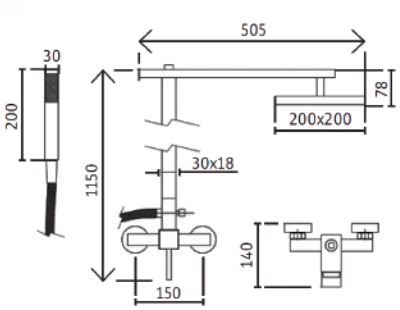

SERIE	**SPARTA**
CODIGO	GRCOM6110
DESCRIPCION	KIT DUCHA MONOMANDO CUADRADO DISEÑO ANTERIOR
EAN	3880330400430
CAJA	1/5
PVP (€)	**375,653**

ARTÍCULO EN NETOS

· BARRA DUCHA LATON CW617 MAXIMA CALIDAD
· SOPORTES A PARED LATON CW617
· FLEXO DUCHA ACERO INOX 1,50 METROS
· SOPORTE DESLIZANTE ABS
· MANGO DUCHA ANTICAL
· DISPONIBLE TAMBIEN CON MANGOS VARIAS POSICIONES

SERIE SPARTA KIT DE DUCHA GRIFERIA TERMOSTATICA



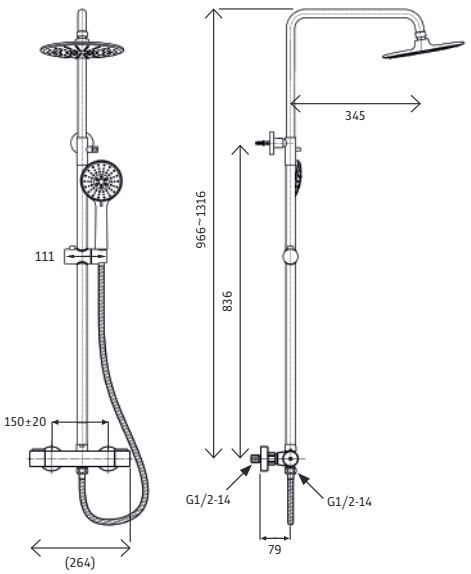



- BARRA DUCHA LATON CW617 MAXIMA CALIDAD
- SOPORTES A PARED LATON CW617
- FLEXO DUCHA ACERO INOX 1,50 METROS
- SOPORTE DESLIZANTE ABS
- MANGO DUCHA ANTICAL
- DISPONIBLE TAMBIEN CON MANGOS VARIAS POSICIONES

SERIE	**SPARTA**
CODIGO	GRSPA5000
DESCRIPCION	KIT DE DUCHA ADF SPARTA TERMOSTATICO CROMO REDONDO DISEÑO 2017
EAN	3880330401414
CAJA	1/5
PVP (€)	**341,757**

ARTÍCULO EN NETOS

SERIE	**SPARTA**
CODIGO	GRSPA6000
DESCRIPCION	KIT DE DUCHA ADF SPARTA MONOMANDO CUADRADO CROMO DISEÑO ANTERIOR
EAN	3880330400430
CAJA	1/5
PVP (€)	**408,624**

ARTÍCULO EN NETOS

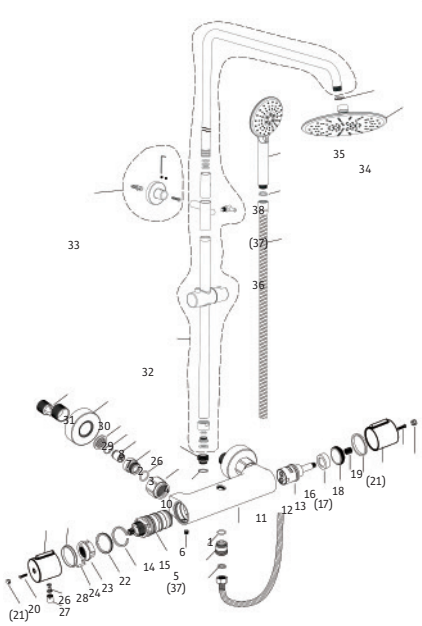

NO.	COMPONENT	ESPECIFICACIÓN	Qty
1	body	40.5X54X184	1
2	water-level	Ø24X21.5(M20X1.5)	2
3	O-ring	Ø18X2.5	2
4	hexagon nut	S6-29, G3/4"X25	2
5	connector	M18X1, G1/2"X18	1
6	O-ring	Ø18X2	1
7	check- valve	Ø15	2
8	washer	Ø16XØ1	2
9	connector	M16X1, G3/4"X22	1
10	O-ring	Ø14X2	1
11	ceramic cartridge	Ø28.8	1
12	brass sleeve	Ø28.5XØ21X7	1
13	lock nut	M32X1.5X10	1
14	Thermostatic cartridge	Ø34	1
15	screw	M6X8	1
16	connector	Ø9.6XØ7.7X10	1
17	washer	Ø39XØ34X4.3	2
18	handle	Ø40.5X40	1
19	screw	M4X25	1

NO.	COMPONENT	ESPECIFICACIÓN	Qty
20	screw	M4X18	1
21	button	Ø7.6XØ6.6X5	2
22	washer	Ø34XØ29.5X2.5	1
23	nut	M35X1X3	1
24	positioned ring	Ø33X21	1
25	handle	Ø40.5X40	1
26	spring	-	1
27	button	Ø10X14	1
28	pin	Ø2.8X22	1
29	washer with mesh	Ø24XØ16X2.8	2
30	rosettes	Ø62	2
31	eccentrics	49mm	2
32	tube	24H	1
33	fixing set	-	1
34	head shower	9"	1
35	washer	-	1
36	1.5m flexible hose	1,5M	1
37	washer	-	2
38	hand shower	-	1













SERIE DUNGARVAN





SERIE	**DUNGARVAN**
CODIGO	GRDUR0006
DESCRIPCION	MONOMANDO ADF DUNGARVAN CROMO FREGADERO REPISA
EAN	8400576300061
CAJA	1/10
PVP (€)	**175,345**

ARTÍCULO EN NETOS



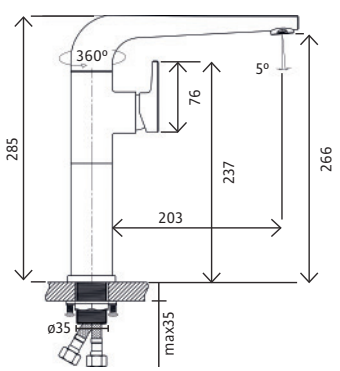

SERIE	**DUNGARVAN**
CODIGO	GRDUR0106
DESCRIPCION	MONOMANDO ADF DUNGARVAN NEGRO FREGADERO REPISA
EAN	8400576231068
CAJA	1/10
PVP (€)	**190,072**

ARTÍCULO EN NETOS

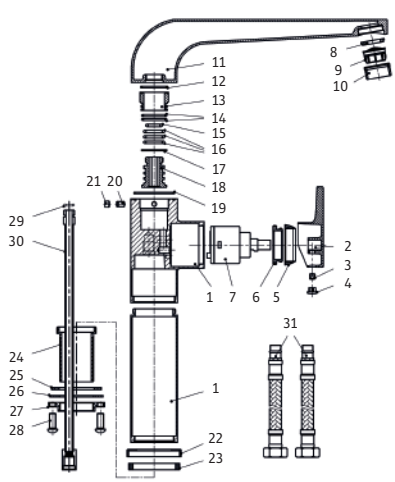

NO.	COMPONENT	ESPECIFICACIÓN	MATERIAL	Qty
1	body	M37X1.25	brass	1
2	handle	35#	zinc	1
3	screw	M5X5	SS	1
4	button	Ø9.2XØ6.8X6	ABS	1
5	cartigde cap	Ø38XM34	ABS	1
6	cartigde nut	M37X1.25XM34	brass	1
7	cartigde	35#	-	1
8	gasket	Ø22.2XØ14.2X3	NBR	1
9	aerator insert	Ø21*11.5<40.2003.000>	ABS	1
10	aerator shell	Ø23.6XM24X1X11.8	HPb57-3	1
11	spout	M24X1	brass	1
12	gasket	Ø25.5xØ22.5x1.5	PTFE	1
13	joint	Ø26.8xØ19.5x17.1	HPb57-3	1
14	O-ring	Ø24x2	NBR	2
15	O-ring	Ø16x2.5	NBR	1

NO.	COMPONENT	ESPECIFICACIÓN	MATERIAL	Qty
16	O-ring	Ø20x2.5	NBR	3
17	gasket	Ø24xØ20x1	PTFE	1
18	joint	Ø23.5xG3/8x28.3	HPb57-3	1
19	gasket	Ø38xØ35x1.3	PTFE	1
20	screw	M5x8	SS	1
21	plug	Ø4.6x3.5	NBR	1
22	base ring	Ø51XØ33X7	HPb57-3	1
23	gasket	Ø48XØ40X6	NBR	1
24	connection pipe	M38X1.5XM32X1.5X52	HPb57-3	1
25	gasket	Ø47XØ33X2	NBR	1
26	plate	Ø50XØ2X1.4	SS	1
27	fixing nut	SW35XM32X1.5X8.5	HPb57-3	1
28	screw	M6X15	SS	2
29	O-ring	Ø10x1.9	NBR	2

SERIE TIMISOARA

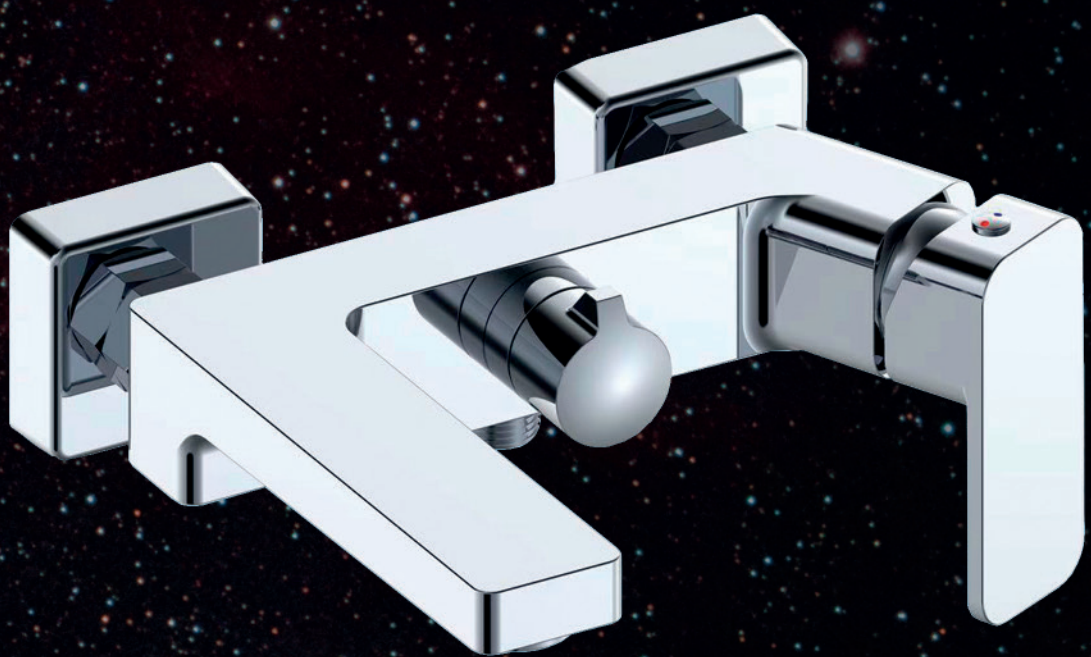

SERIE TIMISOARA MONOMANDO PLATO DUCHA - BAÑO



SERIE	**TIMISOARA**
CODIGO	GRTIM0001
DESCRIPCION	MONOMANDO ADF TIMISOARA CROMO PLATO DUCHA
EAN	8700576701029
CAJA	1/10
PVP (€)	**93,560**

ARTÍCULO EN NETOS

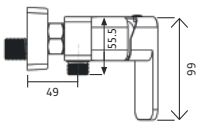

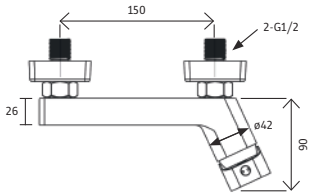

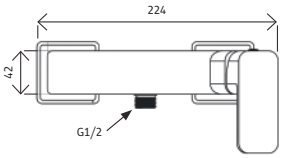

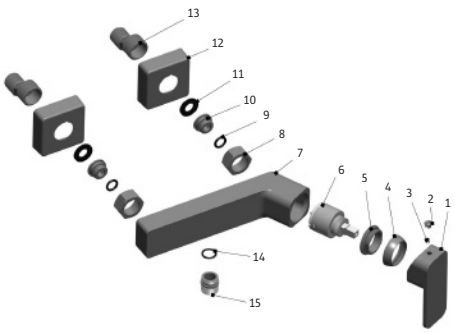

NO.	COMPONENT	ESPECIFICACIÓN	MATERIAL	Qty
1	handle	161g	zinc	1
2	h/c indication	Ø6.8	plastic	1
3	screw	M5X5	steel	1
4	cover	Ø38.5L10	brass	1
5	press nut	Ø37L10	brass	1
6	cartridge	Ø35H56.1	35mm(sedal)	1
7	body	713g	brass	1
8	hexago nut	G3/4	brass	2

NO.	COMPONENT	ESPECIFICACIÓN	MATERIAL	Qty
9	O-ring	Ø16X2.5	NBR	2
10	fixing part	M18X1.5-LH	stainless steel	2
11	gasket	Ø26X3	NBR	2
12	wall cover	Ø60L20	stainless steel	2
13	eccentrics	G1/2*G3/4	brass 59-1	2
14	O-ring	Ø18X2	NBR	1
15	Connector	Ø22L21	brass	1



SERIE	**TIMISOARA**
CODIGO	GRTIM0003
DESCRIPCION	MONOMANDO ADF TIMISOARA CROMO BAÑO
EAN	8700576701012
CAJA	1/10
PVP (€)	**117,824**

ARTÍCULO EN NETOS

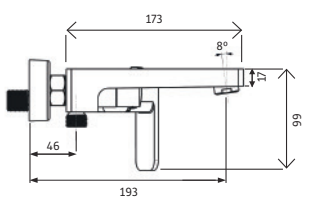

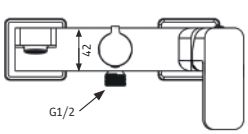

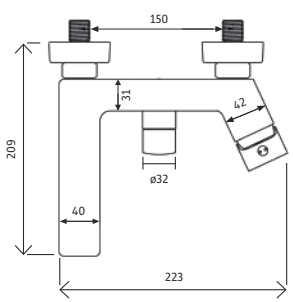

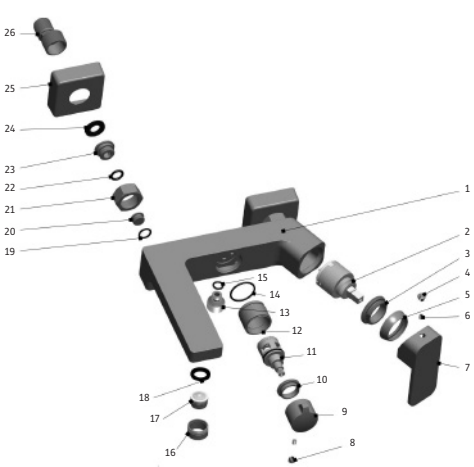

NO.	COMPONENT	ESPECIFICACIÓN	MATERIAL	Qty
1	body	1315 gf	brass	1
2	cartridge	Ø35H56.1	35mm(sedal)	1
3	press nut	Ø37L10	brass	1
4	h/c indication	Ø6.8	plastic	1
5	cover	Ø38.5L10	brass	1
6	screw	M5X5	steel	2
7	handle	161g	zinc	1
8	indication	Ø7.8Ø6.8	plastic	1
9	handle	Ø32XL24.5	zinc	1
10	press nut	Ø28L8	brass	1
11	cartridge	Ø30H60.8	brass	1
12	diverter	Ø32L19	brass	1
13	connector	G1/2L22	brass	1
14	O-ring	Ø31X2	NBR	1

NO.	COMPONENT	ESPECIFICACIÓN	MATERIAL	Qty
15	O-ring	Ø13X2	NBR	1
16	aerator cover	M24X1	brass	1
17	aerator	Ø20.8X13.5	plastic	1
18	gasket	Ø23XØ15X3	NBR	1
19	gasket	Ø16X2	NBR	1
20	plug	Ø16L7.5	brass	1
21	hexagon nut	G3/4	brass	2
22	O-ring	Ø16X2.5	NBR	2
23	fixing part	M18X1.5-LH	stainless steel	2
24	gasket	Ø26X3	NBR	2
25	wall cover	Ø60L20	stainless steel	2
26	eccentrics	G1/2*G3/4	brass 59-1	2

SERIE TIMISOARA MONOMANDO LAVABO - BIDE



SERIE	**TIMISOARA**
CODIGO	GRTIM0005
DESCRIPCION	MONOMANDO ADF TIMISOARA CROMO LAVABO
EAN	8700576701050
CAJA	1/10
PVP (€)	**104,462**

ARTÍCULO EN NETOS

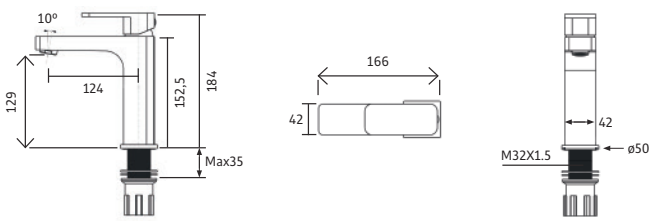

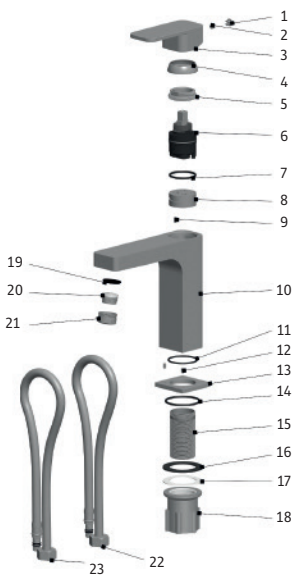

NO.	COMPONENT	ESPECIFICACIÓN	MATERIAL	Qty
1	h/c indication	Ø6.8	plastic	1
2	screw	M5X5	steel	1
3	handle	161g	zinc	1
4	cover	Ø38.5L10	brass	1
5	press nut	Ø37L10	brass	1
6	cartridge	Ø35H58.8	35mm(sedal)	1
7	O-ring	Ø35X2.5	NBR	1
8	seat	Ø34.3L18.5	brass	1
9	screw	M4L7	stainless steel	1
10	body	798g	brass	1
11	O-ring	Ø38X2	NBR	1
12	screw	M4L6	stainless steel	2

NO.	COMPONENT	ESPECIFICACIÓN	MATERIAL	Qty
13	seat	Ø50L5.5	zinc	1
14	O-ring	Ø45X2.5	NBR	1
15	fixing part	M32X1.5	steel	1
16	gasket	Ø50L2	NBR	1
17	gasket	Ø50Ø33.5L1	plastic	1
18	fixing part	M32X1.5L50	plastic	1
19	gasket	Ø22.5X3	NBR	1
20	aerator	Ø20.8X13.5	plastic	1
21	aerator cover	M24X1	brass	1
22	hose	18007	stainless steel	1
23	hose	M10X1L600	stainless steel	1

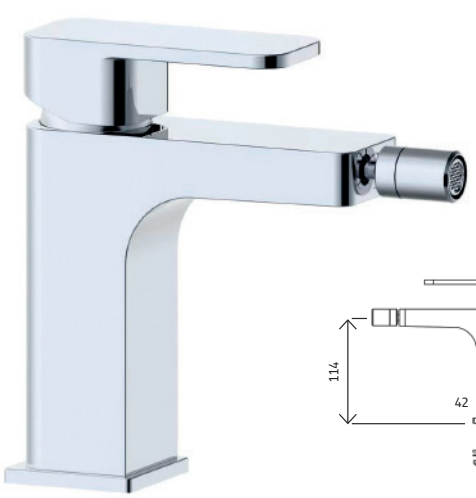

SERIE	**TIMISOARA**
CODIGO	GRTIM0004
DESCRIPCION	MONOMANDO ADF TIMISOARA CROMO BIDE
EAN	8700576701036
CAJA	1/10
PVP (€)	**105,924**

ARTÍCULO EN NETOS

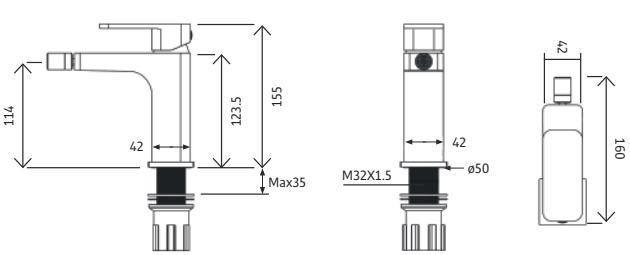

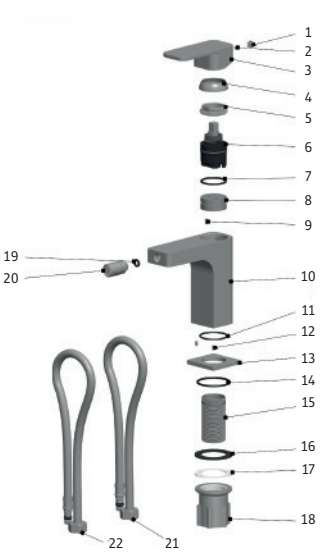

NO.	COMPONENT	ESPECIFICACIÓN	MATERIAL	Qty
1	h/c indication	Ø6.8	plastic	1
2	screw	M5X5	steel	1
3	handle	161g	zinc	1
4	cover	Ø38.5L10	brass	1
5	press nut	Ø37L10	brass	1
6	cartridge	Ø35H58.8	35mm(sedal)	1
7	gasket	Ø35X2.5	NBR	1
8	seat	Ø34.3L18.5	brass	1
9	screw	M4L7	stainless steel	1
10	body	617g	brass	1
11	O-ring	Ø38X2	NBR	1

NO.	COMPONENT	ESPECIFICACIÓN	MATERIAL	Qty
12	fixing part	M4L6	stainless steel	2
13	seat	Ø50L5.5	zinc	1
14	O-ring	Ø45X2.5	NBR	1
15	fixing part	M32X1.5	stainless steel	1
16	gasket	Ø50L2	NBR	1
17	gasket	Ø50Ø33.5L1	plastic	1
18	fixing part	M32X1.5L50	plastic	1
19	gasket	Ø10.5Ø6L1.5	NBR	1
20	aerator	Ø18XL34.5	plastic	1
21	hose	18007	stainless steel	1
22	hose	M10X1L600	stainless steel	1

Wait a minute, baby
Stay with me a while
Said you'd give me light
But you never told me about the fire

Drowning in the sea of love
Where everyone would love to drown
But now it's gone, it doesn't matter what for
When you build your house
Then call me home

And he was just like a great dark wing
Within the wings of a storm
I think I had met my match
He was singing

Said, "Sara, you're the poet in my heart
Never change, never stop"
But now it's gone, it doesn't matter what for
But when you build your house
Oh, then call me home
Hold on, the night is coming
And the starling flew for days
I stay home at night all the time
I'd go anywhere, anywhere, anywhere
Ask me and I'm there, yeah
Ask me and I'm there 'cause I care

In the sea of love
Where everyone would love to drown
But now it's gone, they say it doesn't matter anymore
If you build your house, then please call me home

Sara, you're the poet in my heart
Never change and don't you ever stop
Now it's gone, no, it doesn't matter anymore
When you build your house, I'll come by

Would you swallow all your pride?
All I ever wanted was to know that you are dreaming



SERIE MINIMALISTA









SERIE MINIMALISTA MONOMANDO FREGADERO CAÑO ALTO EN L LARGO



SERIE	**MINIMALISTA**
CODIGO	GRMIN9316
DESCRIPCION	MONOMANDO ADF MINIMALISTA FREGAD. REPISA CROMO CAÑO ALTO EN L LARGO
EAN	3880330400018
CAJA	1/10
PVP (€)	**123,986**

ARTÍCULO EN NETOS



SERIE	**MINIMALISTA**
CODIGO	GRMIN9216
DESCRIPCION	MONOMANDO ADF MINIMALISTA FREGAD. REPISA NEGRO CAÑO ALTO EN L LARGO
EAN	3880330400025
CAJA	1/10
PVP (€)	**132,879**

ARTÍCULO EN NETOS

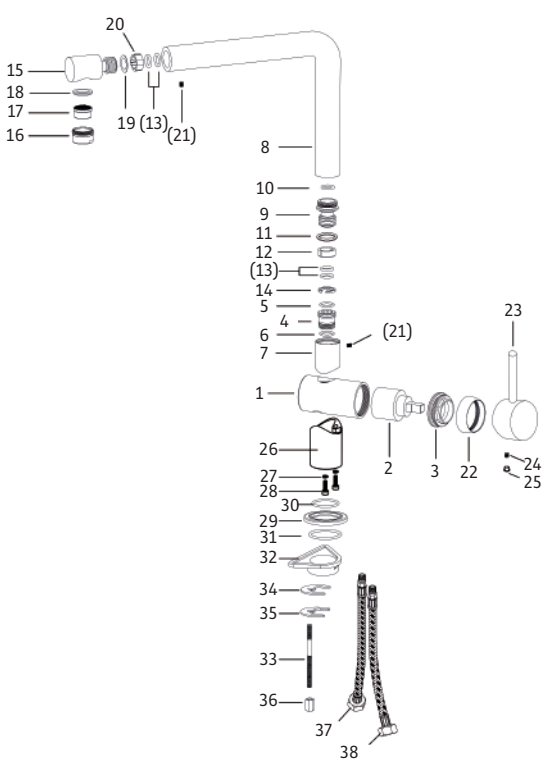

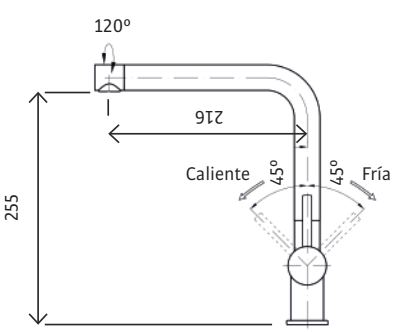

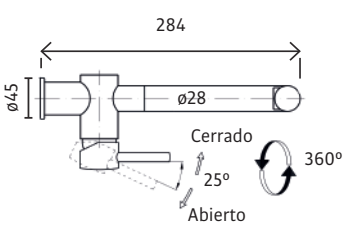

NO.	NOMBRE	ESPECIFICACIÓN	Qty
1	body	-	1
2	cartridge	-	1
3	nut	M37x1.25 to M33x1	1
4	connector	Ø19.3x18	1
5	O-ring	Ø17x1.5	1
6	O-ring	Ø16x2	1
7	tube base	Ø28x34.5	1
8	spout tube	Ø28x200x195	1
9	connector	Ø24.8x29.5	2
10	O-ring	Ø18x2	1
11	washer	Ø23.7xØ20x1	1
12	plastic sleeve	Ø20.5xØ15.8x7.6	1
13	O-ring	Ø18x2.5	4
14	washer	Ø19xØ14x2.5	1
15	spout	Ø28x52.7(M24x1)	1
16	aerator cover	Ø23.8x13.5	1
17	aerator	40.3030.0.0001	1
18	washer	Ø21xØ14.5x3	1
19	washer	Ø24xØ20x0.5	1

NO.	NOMBRE	ESPECIFICACIÓN	Qty
20	plastic sleeve	Ø19xØ14x7.8	1
21	screw	M4x6	2
22	decorative cup	Ø38.3x10.8,M33x1	1
23	handle	-	1
24	screw	M5x5	1
25	button	Ø6xØ5.4x4.5	1
26	tube base	Ø35.8x51.2	1
27	washer	Ø6.5xØ4x1	1
28	screw	M4x12	1
29	base	Ø45x4	1
30	O-ring	Ø39x2	1
31	O-ring	Ø42x3	1
32	plastic triangle	-	1
33	fixing bolt	M8x120	1
34	rubber plate	-	1
35	metal plate	3mm	1
36	fixing nut	M8x13	1
37	flexible hose (blue)	Ø12 , G1/2-14, 500mm	1
38	flexible hose (red)	Ø12 , G1/2-14, 500mm	1











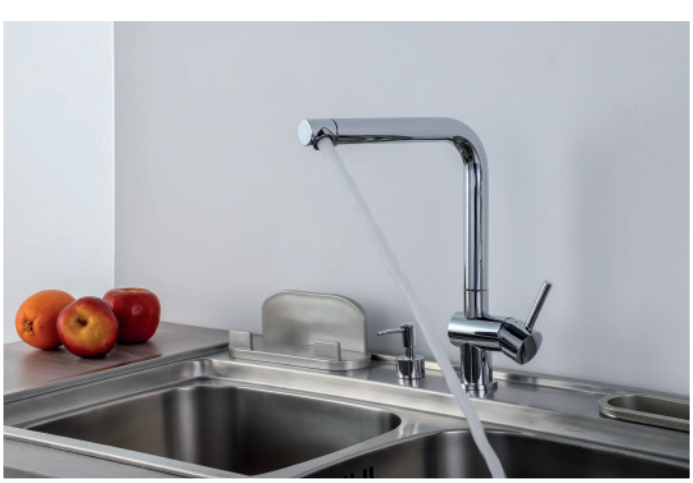

SERIE MINIMALISTA MONOMANDO FREGADERO NEGRO CROMO CAÑO ENGOMADO ORIENTABLE



SERIE	**MINIMALISTA**
CODIGO	GRMIN9406
DESCRIPCION	MONOMANDO ADF FREGAD. NEGRO-CROMO ORIENTABLE CAÑO GOMA
EAN	8400576200316
CAJA	1/10
PVP (€)	**97,471**

SERIE	**MINIMALISTA**
CODIGO	GRMIN9411
DESCRIPCION	DESPIECE SOLO CAÑO GOMA ORIENTABLE NEGRO-COMO
EAN	8400576200323
CAJA	1/10
PVP (€)	**21,032**

ARTÍCULO EN NETOS

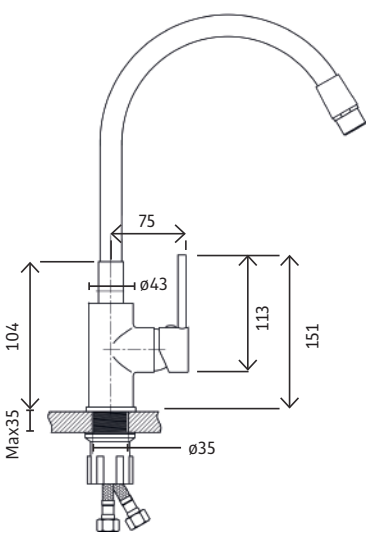

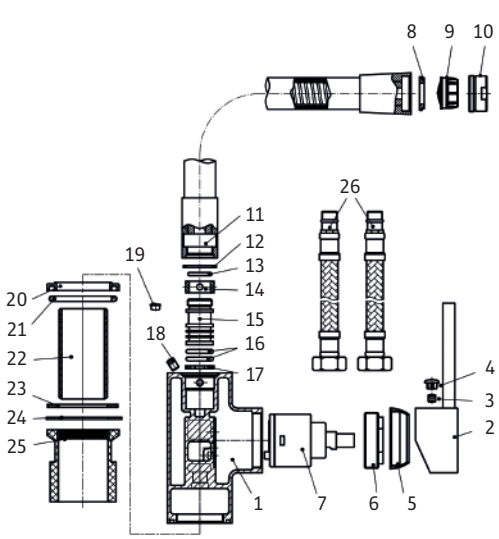

NO.	COMPONENT	ESPECIFICACIÓN	MATERIAL	Qty
1	body	-	brass	1
2	handle	35#	-	1
3	screw	M5*5	201SS	1
4	button	Ø9.2*6	ABS	1
5	cartigde cap	Ø40.5*Ø31*M37	ABS	1
6	cartigde nut	M37X1.25*12.2	HPb57-3	1
7	cartigde	E-35AZSD	-	1
8	gasket	Ø22.2*Ø14.2*3	NBR	1
9	aerator insert	Ø21*11.5<40.2003.000>	ABS	1
10	aerator shell	M24x1*11.8	HPb57-3	1
11	spout	Ø23.6*520	silicone	1
12	gasket	Ø22*20*1.3	PTFE	1
13	O-ring	18*2	NBR	1
14	plastic-ring	Ø19*Ø14.3*7.8	POM	1
15	connector	M18x1.5*Ø19.8*29	HP57-3	1
16	O-ring	18*2.5	NBR	2
17	plastic-ring	Ø19*Ø14.5*2	POM	1
18	screw	M5*8	201SS	1
19	plug	Ø6.6*4	NBR	1
20	base ring	Ø48*Ø37.8*5.5	HPb57-3	1
21	O-ring	45*3.5	NBR	1
22	fixing tube	m32X1.5*60	201SS	1
23	gasket	Ø47*Ø33*2	NBR	1
24	plate	Ø50*Ø32.2*1.5	201SS	1
25	fixing nut	M32X1.5*48	-	1
26	flexible hose	M10x1*F3/8*Ø12*400	SS	2

SERIE MINIMALISTA MONOMANDO CAÑO CISNE ALTO ABATIBLE

SERIE	**MINIMALISTA**
CODIGO	GRMIN9900
DESCRIPCION	MONOMANDO ADF FREGADERO REPISA CROMO CAÑO CISNE ALTO ABATIBLE
EAN	8400576299006
CAJA	1/10
PVP (€)	**141,566**

ARTÍCULO EN NETOS



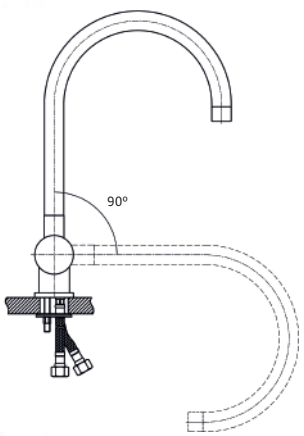

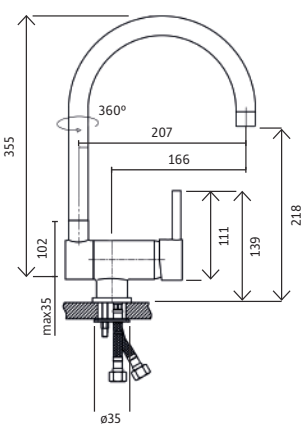

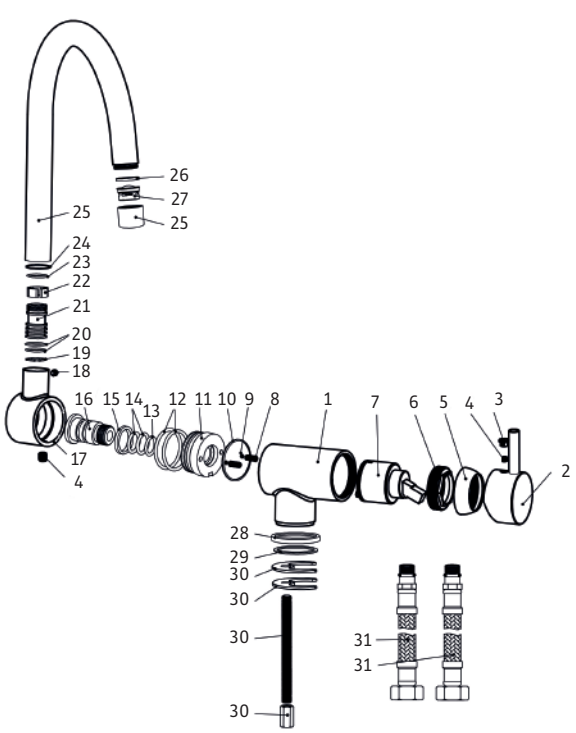

NO.	COMPONENT	ESPECIFICACIÓN	MATERIAL	Qty
1	body	-	HPb57-3	1
2	handle	40#	Zinc	1
3	button	Ø9.2*6	ABS	1
4	screw	M5*5	201SS	2
5	cartigde cap	Ø47*Ø34*M42	ABS	1
6	cartigde nut	M42X1.25*12.3	HPb57-3	1
7	cartigde	-	-	1
8	spring	Ø6*0.9*12	304SS	2
9	bead	SØ6	304SS	2
10	gasket	Ø43.5*Ø40.5*1.4	PTFE	1
11	connector	Ø40*20	304SS	1
12	O-ring	34*2.2	NBR	2
13	O-ring	12*2	NBR	1
14	O-ring	Ø40*1.8	NBR	2
15	gasket	Ø18*Ø14Ø2.6	PTFE	1
16	inner connector	Ø18*27	HPb57-3	1
17	connector	Ø48*34.5	HPb57-3	1
18	screw	M4*4	201SS	1
19	circlip	Ø19*Ø14.5*2	POM	1
20	O-ring	18*2.5	NBR	2
21	connector	G3/8*Ø18*29	HPb57-3	1
22	circlip	Ø19*Ø14.5*2	POM	1
23	O-ring	16*2	NBR	1
24	gasket	Ø22*Ø19.5*1.3	PTFE	1
25	spout	Ø24*3/8*253*207	H63	1
26	gasket	Ø21*Ø14.5*2.3	NBR	1
27	aerator	Ø21*11.5<40.2003.000>	ABS	1
28	base ring	Ø48*D36*6	HPb57-3	1
29	gasket	Ø43*Ø35.5*1.7	NBR	1
30	horseshoe	M8*130mm + 3mm + SW11*M820	-	1
31	flexible hose	M10X1*F3/8*Ø12*400	304ss	

SERIE MINIMALISTA MODELO OP MONOMANDO BAÑO - PLATO DUCHA - LAVABO - BIDE



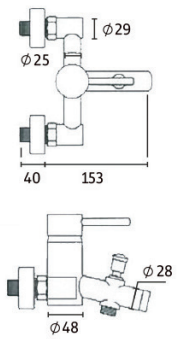

SERIE	**MINIMALISTA**
CODIGO	GRMIN2827
DESCRIPCION	MONOMANDO ADF MINIMALISTA BAÑO MODELO OP
EAN	8431977001566
CAJA	1/10
PVP (€)	**114,792**

ARTÍCULO EN NETOS



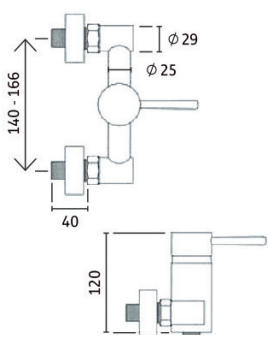

SERIE	**MINIMALISTA**
CODIGO	GRMIN2828
DESCRIPCION	MONOMANDO ADF MINIMALISTA PLATO DUCHA MODELO OP
EAN	8431977016573
CAJA	1/10
PVP (€)	**87,212**

ARTÍCULO EN NETOS



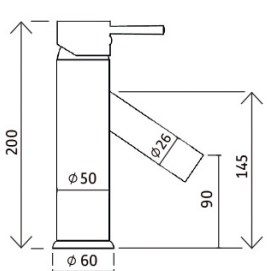

SERIE	**MINIMALISTA**
CODIGO	GRMIN1108
DESCRIPCION	MONOMANDO ADF MINIMALISTA LAVABO INCLINADO MODELO OP
EAN	8431977016535
CAJA	1/10
PVP (€)	**63,568**

ARTÍCULO EN NETOS



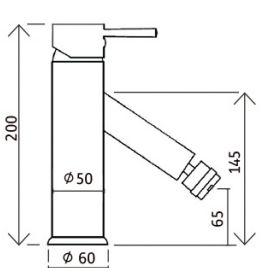

SERIE	**MINIMALISTA**
CODIGO	GRMIN1110
DESCRIPCION	MONOMANDO ADF MINIMALISTA BIDE INCLINADO MODELO OP
EAN	8431977016559
CAJA	1/10
PVP (€)	**63,568**

ARTÍCULO EN NETOS

SERIE MINIMALISTA MONOMANDO MODELO DF BAÑO - PLATO DUCHA - LAVABO - BIDE



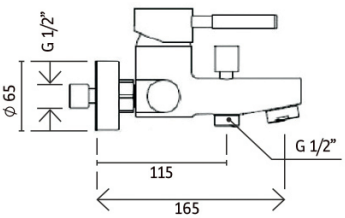

SERIE	**MINIMALISTA**
CODIGO	GRMIN1103
DESCRIPCION	MONOMANDO ADF MINIMALISTA BAÑO MODELO DF
EAN	8431977002566
CAJA	1/10
PVP (€)	**104,557**

ARTÍCULO EN NETOS



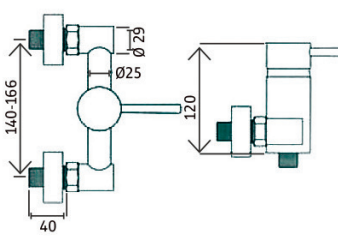

SERIE	**MINIMALISTA**
CODIGO	GRMIN1104
DESCRIPCION	MONOMANDO ADF MINIMALISTA PLATO DUCHA MODELO DF
EAN	8431977026573
CAJA	1/10
PVP (€)	**80,400**

ARTÍCULO EN NETOS



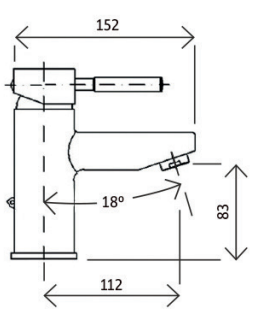

SERIE	**MINIMALISTA**
CODIGO	GRMIN1101
DESCRIPCION	MONOMANDO ADF MINIMALISTA LAVABO MODELO DF
EAN	8431977026535
CAJA	1/10
PVP (€)	**58,702**

ARTÍCULO EN NETOS



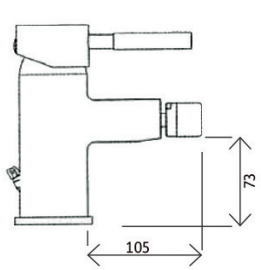

SERIE	**MINIMALISTA**
CODIGO	GRMIN1102
DESCRIPCION	MONOMANDO ADF MINIMALISTA BIDE MODELO DF
EAN	8431977026559
CAJA	1/10
PVP (€)	**58,702**

ARTÍCULO EN NETOS

SERIE MINIMALISTA MONOMANDO FREGADERO MODELO OP - CAÑO CONFORMADO ECO



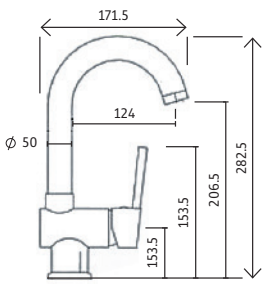

SERIE	**MINIMALISTA**
CODIGO	GRMIN2702
DESCRIPCION	MONOMANDO ADF MINIMALISTA FREGADERO CAÑO CISNE MODELO OP
EAN	8431977006580
CAJA	1/10
PVP (€)	**126,664**

ARTÍCULO EN NETOS



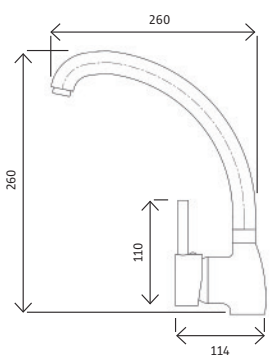

SERIE	**MINIMALISTA**
CODIGO	GRMIN8006
DESCRIPCION	MONOMANDO ADF MINIMALISTA FREGADERO CAÑO CONFORMADO CISNE ALTO LARGO ECO
EAN	8435136751984
CAJA	1/10
PVP (€)	**53,960**

ARTÍCULO EN NETOS

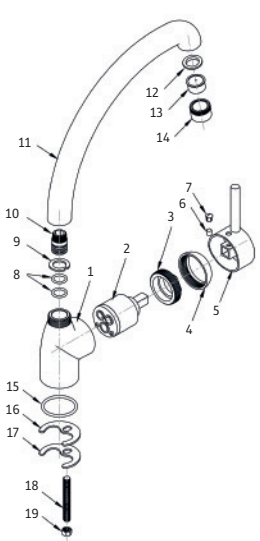

NO.	COMPONENT	MATERIAL	Qty
1	body	brass	1
2	cartidge	sedal	1
3	press nut	stainless steel	1
4	cover	plastic	1
5	handle	zinc	1
6	screw	steel	1
7	H/C indication	plastic	1
8	O-ring	NBR	2
9	fixing part		1
10	connector		1
11	spout	stainlees steel	1
12	gasket	NBR	1
13	aerator	plastic	1
14	aerator cover	brass	1
15	O-ring	NBR	1
16	gasket	NBR	1
17	fixing ppart	stainlees steel	1
18	fixing part	stainlees steel	1
19	nut	brass	1

SERIE INES MONOMANDO DISEÑO CUADRADO BAÑO - PLATO DUCHA - LAVABO - BIDE



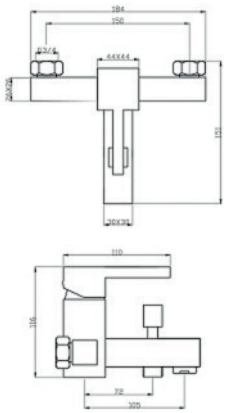

SERIE	**INES**
CODIGO	GRINE0003
DESCRIPCION	MONOMANDO ADF INES BAÑO DISEÑO CUADRADO
EAN	7000576691056
CAJA	1/10
PVP (€)	**157,753**



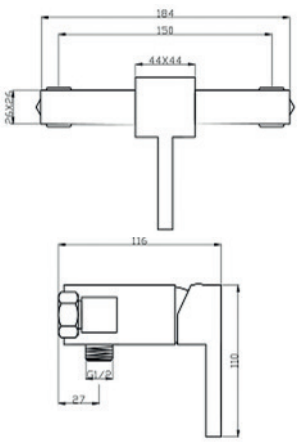

SERIE	**INES**
CODIGO	GRINE0001
DESCRIPCION	MONOMANDO ADF INES PLATO DUCHA DISEÑO CUADRADO
EAN	7000576691067
CAJA	1/10
PVP (€)	**119,009**



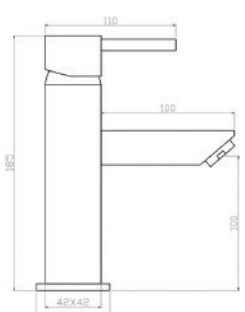

SERIE	**INES**
CODIGO	GRINE0005
DESCRIPCION	MONOMANDO ADF INES LAVABO DISEÑO CUADRADO
EAN	7000576691045
CAJA	1/10
PVP (€)	**129,613**



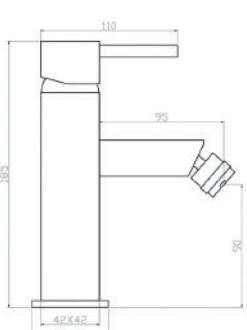

SERIE	**INES**
CODIGO	GRINE0004
DESCRIPCION	MONOMANDO ADF INES BIDE DISEÑO CUADRADO
EAN	7000576691034
CAJA	1/10
PVP (€)	**126,640**

SERIE INES MONOMANDO DISEÑO CUADRADO FREGADERO SALIDA AGUA EN CASCADA



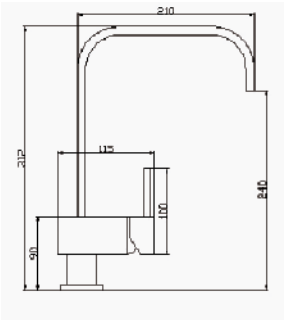

SERIE	**INES**
CODIGO	GRINE0006
DESCRIPCION	MONOMANDO ADF INES DISEÑO CUADRADO FREGADERO SALIDA AGUA CASCADA
EAN	7000576691078
CAJA	1/10
PVP (€)	**105,404**



They're still racing at the Trestles
But that blood it never burned in her veins
Now I hear she's got a house up in Fairview
And a style she's trying to maintain
Well if she wants to see me
You can tell her that I'm easily found
Tell her there's a spot out 'neath Abram's Bridge
And tell here there's a
Darkness on the edge of town

Everybody's got a secret Sonny
Something that they just can't face
Some folks spend their whole lives trying to keep it
They carry it with them every step that they take
Till some day they just cut it loose
Cut it loose or let it drag 'em down
Where no one asks any questions
Or looks too long in your face
In the darkness on the edge of town

Some folks are born into a good life
Other folks get it anyway anyhow
I lost my money and I lost my wife
Then things don't seem to matter much to me now
Tonight I'll be on that hill 'cause I can't stop
I'll be on that hill with everything I got
Lives on the line where dreams are found and lost
I'll be there on time and I'll pay the cost
For wanting things that can only be found
In the darkness on the edge of town

SERIE CENXI ACERO INOX AISI304













SERIE CENXI MONOMANDO FREGADERO CAÑO CURVO EN L ACERO INOX AISI304





SERIE	**CENXI**
CODIGO	GRCEN0106
DESCRIPCION	MONOMANDO ADF CENXI FREG.REPISA CROMO CAÑO CURVO EN L ACERO INOX.AISI304
EAN	8700576681031
CAJA	1/10
PVP (€)	**83,563**

ARTÍCULO EN NETOS

SERIE	**CENXI**
CODIGO	GRCEN0006
DESCRIPCION	MONOMANDO ADF CENXI FREG.REPISA NEGRO-CROMO CAÑO CURVO EN L ACERO INOX.AISI304
EAN	8700576681024
CAJA	1/10
PVP (€)	**93,088**

ARTÍCULO EN NETOS

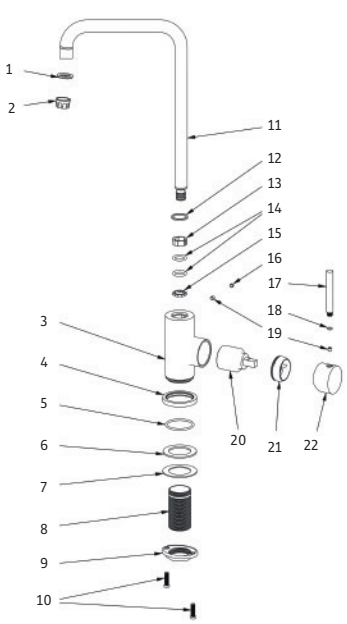



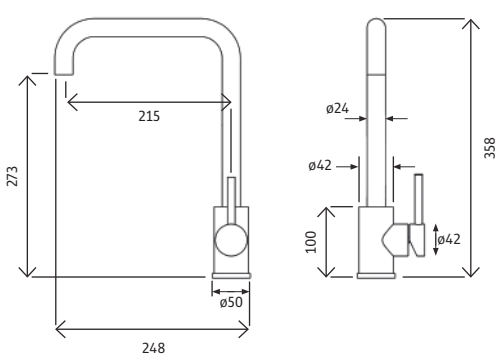

NO.		COMPONENT	MATERIAL	Qty
1	MF013	gasket	NBR	1
2	SL005	aerator	plastic	1
3	CA048A	body	stainlees steel	1
4	CA006B	seat	stainlees steel	1
5	MF004	O-ring	NBR	1
6	MF005	gasket	plastic	1
7	WJ004	gasket	stainlees steel	1
8	WJ002	fixing part	stainlees steel	1
9	WJ005	fixing part	steel	1
10	WJ011	screw	stainlees steel	2
11	EB046	spout	stainlees steel	1
12	SL004	O-ring	NBR	1

NO.		COMPONENT	MATERIAL	Qty
13	SL009	seal ring		1
14	MF010	O-ring	NBR	2
15	SL010	seal ring		1
16	MF007	fixing part	silicone	1
17	CA002B	handle	stainlees steel	1
18	MF008	O-ring	NBR	1
19	WJ001	screw	steel	2
20	SP001	cartridge	35mm(sedal)	1
21	CA008B	cover	stainlees steel	1
22	KF007D0	handle	stainlees steel	1
23	RG001	hose	stainlees steel	1
24	RG002	hose	stainlees steel	1

SERIE CENXI MONOMANDO FREGADERO CAÑO CURVO CISNE ACERO INOX AISI304



SERIE	**CENXI**
CODIGO	GRCEN0406
DESCRIPCION	MONOMANDO ADF CENXI FREG.REPISA CROMO CAÑO CURVO CISNE ACERO INOX.AISI304
EAN	8700576681048
CAJA	1/10
PVP (€)	**83,563**

ARTÍCULO EN NETOS



SERIE	**CENXI**
CODIGO	GRCEN0306
DESCRIPCION	MONOMANDO ADF CENXI FREG.REPISA NEGRO-CROMO CAÑO CURVO CISNE ACERO INOX.AISI304
EAN	8700576681031
CAJA	1/10
PVP (€)	**88,841**

ARTÍCULO EN NETOS

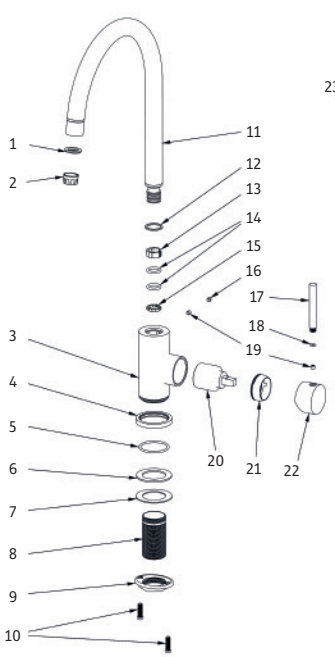

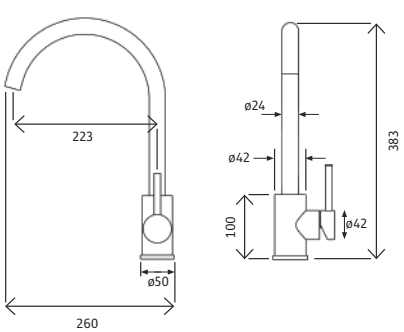

NO.		COMPONENT	MATERIAL	Qty
1	MF013	gasket	NBR	1
2	SL005	aerator	plastic	1
3	CA048A	body	stainlees steel	1
4	CA006B	seat	stainlees steel	1
5	MF004	O-ring	NBR	1
6	MF005	gasket	plastic	1
7	WJ004	gasket	stainlees steel	1
8	WJ002	fixing part	stainlees steel	1
9	WJ005	fixing part	steel	1
10	WJ011	screw	stainlees steel	2
11	EB046	spout	stainlees steel	1
12	SL004	O-ring	NBR	1

NO.		COMPONENT	MATERIAL	Qty
13	SL009	seal ring		1
14	MF010	O-ring	NBR	2
15	SL010	seal ring		1
16	MF007	fixing part	silicone	1
17	CA002B	handle	stainlees steel	1
18	MF008	O-ring	NBR	1
19	WJ001	screw	steel	2
20	SP001	cartridge	35mm(sedal)	1
21	CA008B	cover	stainlees steel	1
22	KF007D0	handle	stainlees steel	1
23	RG001	hose	stainlees steel	1
24	RG002	hose	stainlees steel	1

SERIE CENXI MONOMANDO BAÑO - PLATO DUCHA - LAVABO - BIDE ACERO INOX AISI304



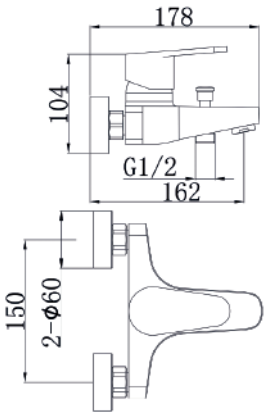

SERIE	**CENXI**
CODIGO	GRCEN7003
DESCRIPCION	MONOMANDO BAÑO CENXI ZJ1004/2 ACERO INOX AISI304
EAN	8700576681003
CAJA	1/10
PVP (€)	**76,780**

ARTÍCULO EN NETOS



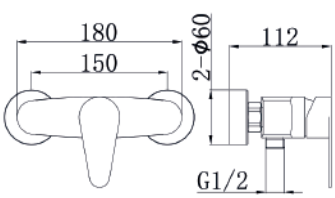

SERIE	**CENXI**
CODIGO	GRCEN7001
DESCRIPCION	MONOMANDO PLATO DUCHA CENXI ZJ1004/3 ACERO INOX AISI304
EAN	8700576681001
CAJA	1/10
PVP (€)	**49,601**

ARTÍCULO EN NETOS



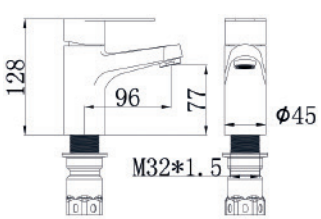

SERIE	**CENXI**
CODIGO	GRCEN7005
DESCRIPCION	MONOMANDO LAVABO CENXI ZJ1004 ACERO INOX AISI304
EAN	8700576681005
CAJA	1/10
PVP (€)	**54,372**

ARTÍCULO EN NETOS



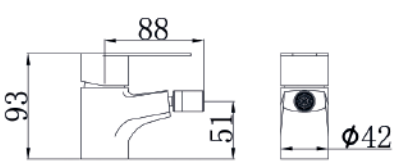

SERIE	**CENXI**
CODIGO	GRCEN7004
DESCRIPCION	MONOMANDO BIDE CENXI ZJ1004/1 ACERO INOX AISI304
EAN	8700576681004
CAJA	1/10
PVP (€)	**54,794**

ARTÍCULO EN NETOS

SERIE CENXI MONOMANDO LAVABO-FREGADERO ALTO - FREGADERO CAÑO ALTO ENGOMADO ACERO INOX AISI304



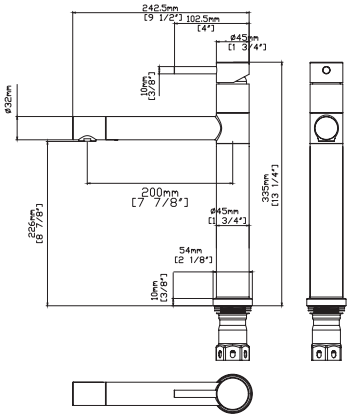

SERIE	**CENXI**
CODIGO	GRCEN7006
DESCRIPCION	MONOMANDO LAVABO-FREGADERO CENXI ALTO ACERO INOX AISI304
EAN	8700576682048
CAJA	1/10
PVP (€)	**145,534**

ARTÍCULO EN NETOS



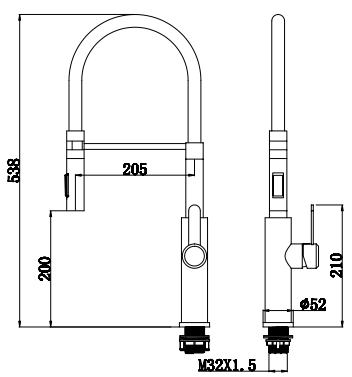

SERIE	**CENXI**
CODIGO	GRCEN7007
DESCRIPCION	MONOMANDO FREGADERO CENXI CROMO ENGOMADO ROCIADOR MULTIPOSICION SIN CAÑO CENTRAL ACERO INOX AISI304
EAN	8700576682055
CAJA	1/5
PVP (€)	**104,167**

ARTÍCULO EN NETOS



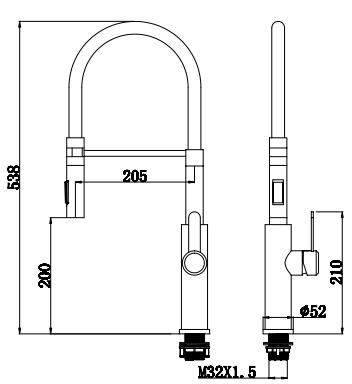

SERIE	**CENXI**
CODIGO	GRCEN7008
DESCRIPCION	MONOMANDO FREGADERO CENXI COLOR GUN METAL ENGOMADO ROCIADOR MULTIPOSICION SIN CAÑO CENTRAL ACERO INOX AISI304
EAN	8700576682062
CAJA	1/5
PVP (€)	**115,512**

ARTÍCULO EN NETOS

SERIE CENXI MONOMANDO LAVABO-FREGADERO CAÑO CISNE CURVO ACERO INOX AISI304



SERIE	**CENXI**
CODIGO	GRCEN1963
DESCRIPCION	GRIFO MONOMANDO LAVABO DISEÑO CENXI CAÑO CURVO ACERO INOX AISI304 CARTUCHO 25
EAN	8700576682069
CAJA	1/10
PVP (€)	**69,622**

ARTÍCULO EN NETOS



SERIE	**CENXI**
CODIGO	GRCEN1964
DESCRIPCION	GRIFO MONOMANDO FREGADERO DISEÑO CENXI CAÑO CURVO ACERO INOX AISI304 CARTUCHO 25
EAN	8700576682076
CAJA	1/10
PVP (€)	**71,666**

ARTÍCULO EN NETOS







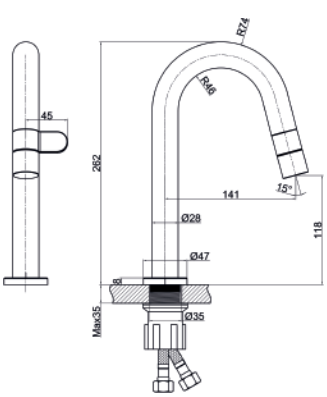

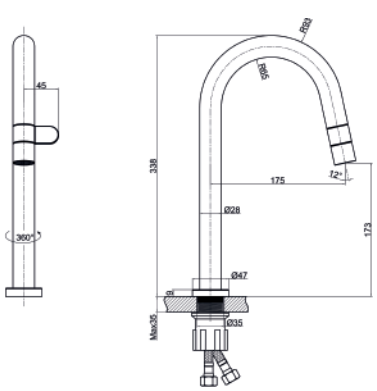

- CARTUCHO WANHAI 25DPK-1
- CAÑO DE ACERO INOXIDABLE CON AIREADOR QPQ021-N1810
- VOLANTE INTERRUPTOR DE LATÓN
- ANILLO DE BASE DE LATÓN
- KITS DE FIJACIÓN (TUBO DE ACERO INOXIDABLE + TUERCA DE PLÁSTICO)
- MANGUERA TUCAI DE 3/8 X 40 CM

- CARTUCHO WANHAI 25DPK-1
- CAÑO DE ACERO INOXIDABLE CON AIREADOR QPQ021-N1810
- VOLANTE INTERRUPTOR DE LATÓN
- ANILLO DE BASE DE LATÓN
- KITS DE FIJACIÓN (TUBO DE ACERO INOXIDABLE + TUERCA DE PLÁSTICO)
- MANGUERA TUCAI DE 3/8 X 40 CM

SERIE CENXI CONJUNTO HIGIENICO DUCHA-BIDET 1 AGUA Y MEZCLADOR ACERO INOX AISI201



SERIE	**CENXI**
CODIGO	GRSPA0020
DESCRIPCION	CONJUNTO HIGIENICO CENXI 1 AGUA DUCHA-BIDE CON SOPORTE Y PISTOLA EN ABS Y FLEXO EN ACERO INOX 201
EAN	8437012766287
CAJA	1/10
PVP (€)	**48,480**

ARTÍCULO EN NETOS



SERIE	**CENXI**
CODIGO	GRSPA0012
DESCRIPCION	CONJUNTO HIGIENICO CENXI MEZCLADOR DUCHA-BIDE CON SOPORTE Y PISTOLA EN ABS Y FLEXO EN ACERO INOX 201
EAN	8437012766294
CAJA	1/10
PVP (€)	**96,942**

ARTÍCULO EN NETOS









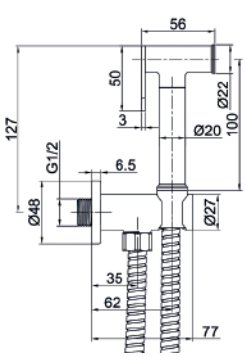

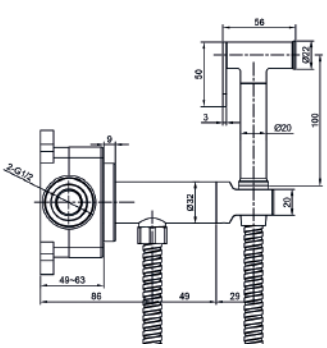

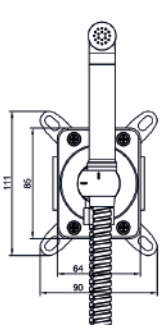

· CUERPO LATON CW617N
· TIEMPO DE APERTURA 20 SEGUNDOS
· CAUDAL DE AGUA MINIMO 4 LITROS MINUTO
· CAUDAL DE AGUA MAXIMO 13 LITROS MINUTO
· PRESION DE EJERCICIO 0,5 A 6 BAR
· SE SUMINISTRA CON FLEXO DUCHA ACERO 1,20 MTROS
· MANGO DUCHA ABS CON GATILLO APERTURA MANUAL

· CUERPO LATON CW617N
· TIEMPO DE APERTURA 20 SEGUNDOS
· CAUDAL DE AGUA MINIMO 4 LITROS MINUTO
· CAUDAL DE AGUA MAXIMO 13 LITROS MINUTO
· PRESION DE EJERCICIO 0,5 A 6 BAR
· SE SUMINISTRA CON FLEXO DUCHA ACERO 1,20 MTROS
· MANGO DUCHA ABS CON GATILLO APERTURA MANUAL

SERIE CENXI KIT MONOMANDO BAÑO-DUCHA INTEGRADO ACERO INOX AISI304









SERIE	**CENXI**
CODIGO	GRCEN3009
DESCRIPCION	KIT BAÑO-DUCHA ADF CENXI INTEGRADO BARRA-ROCIADOR CROMO REDONDO ACERO INOX AISI304
EAN	8700576691023
CAJA	1/5
PVP (€)	**177,027**

ARTÍCULO EN NETOS

KIT DUCHA CON SALIDA BAÑERA ACERO INOX 304

· GRIFERIA ACERO INOX INTEGRADA EN BARRA TAMBIEN EN INOX
· CARTUCHO SEDAL 40
· MANETAACERO INOX INTERCAMBIADOR DE POSICIONES
· SOPORTES A PARED ACERO INOX 304
· ROCIADOR DUCHA ACERO INOX 25 CMS DIAMETRO
· DISPONIBLE TAMBIEN CON ROCIADORES DE 20 Y 30 CMS DIAMETRO
· FLEXO DUCHA ACERO INOX 1,70 METROS
· MANGO DUCHA ANTICAL

SERIE CENXI COLUMNA SUELTA BAÑO-DUCHA ACERO INOX AISI304 ADAPTABLE A CUALQUIER GRIFERIA ADICIONAL





- BARRA DUCHA ACERO INOX 304
- INTERCAMBIADOR DE POSICIONES ACERO INOX 3/4X1/2X1/2
- COMPATIBLE CON GRIFERIAS QUE SE PUEDAN INSTALAR CON SALIDA
- DE AGUA EN SENTIDO HACIA ARRIBA
- SOPORTES A PARED ACERO INOX 304
- ROCIADOR DUCHA ABS 25 CMS DIAMETRO
- DISPONIBLE TAMBIEN CON ROCIADORES DE 20 Y 30 CMS DIAMETRO
- FLEXO DUCHA ACERO INOX 1,50 METROS
- MANGO DUCHA ANTICAL

SERIE	**CENXI**
CODIGO	GRCEN4000
DESCRIPCION	COLUMNA SUELTA DUCHA ADF CENXI CROMO ACERO INOX AISIS304 ADAPTABLE A CUALQUIER GRIFERIA ADICIONAL
EAN	8700576721027
CAJA	1/5
PVP (€)	**116,643**

SERIE	**CENXI**
CODIGO	GRCEN5000
DESCRIPCION	COLUMNA SUELTA DUCHA ADF CENXI NEGRO ACERO INOX AISIS304 ADAPTABLE A CUALQUIER GRIFERIA ADICIONAL
EAN	8700576721049
CAJA	1/5
PVP (€)	**158,430**

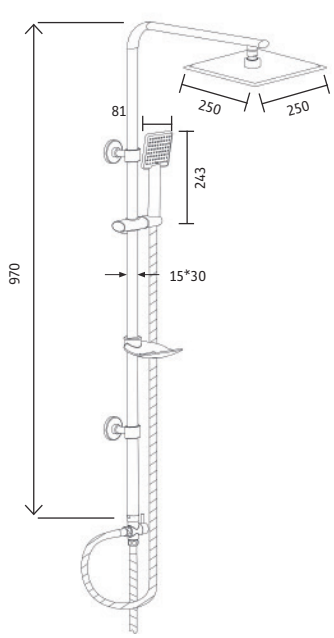

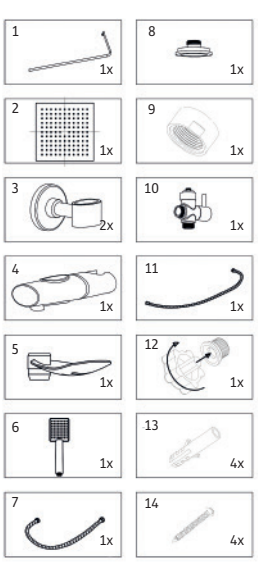

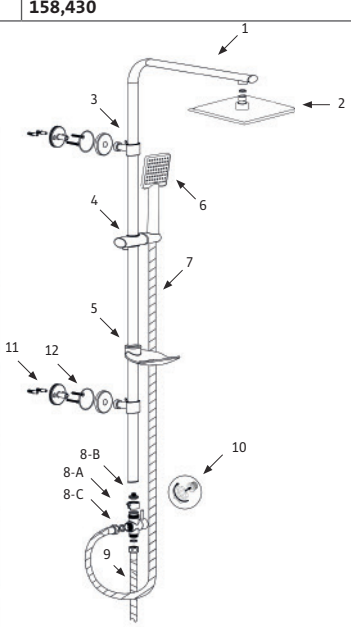

SERIE CENXI BARRA DUCHA COMPLETA CUADRADA Y REDONDA ACERO INOX AISI201



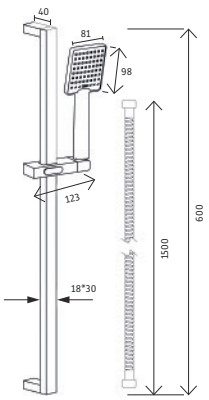

SERIE	**CENXI**
CODIGO	GRCEN2000
DESCRIPCION	BARRA DUCHA COMPLETA ADF CENXI CROMO CUADRADA ACERO INOX AISI201
EAN	8400576220000
CAJA	1/10
PVP (€)	**43,076**

ARTÍCULO EN NETOS

· BARRA DUCHA ACERO INOX 201
· SOPORTES A PARED ACERO INOX 201
· FLEXO DUCHA ACERO INOX 1,50 METROS
· SOPORTE DESLIZANTE ABS
· MANGO DUCHA ANTICAL
· DISPONIBLE TAMBIEN CON MANGOS VARIAS POSICIONES



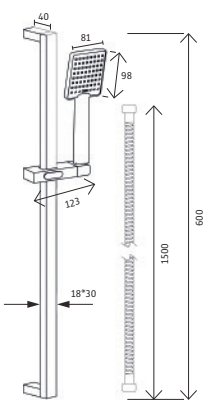

SERIE	**CENXI**
CODIGO	GRCEN2100
DESCRIPCION	BARRA DUCHA COMPLETA ADF CENXI NEGRO CUADRADA ACERO INOX AISI201
EAN	8400576221007
CAJA	1/10
PVP (€)	**45,601**

ARTÍCULO EN NETOS

· BARRA DUCHA ACERO INOX 201
· SOPORTES A PARED ACERO INOX 201
· FLEXO DUCHA ACERO INOX 1,50 METROS
· SOPORTE DESLIZANTE ABS
· MANGO DUCHA ANTICAL
· DISPONIBLE TAMBIEN CON MANGOS VARIAS POSICIONES



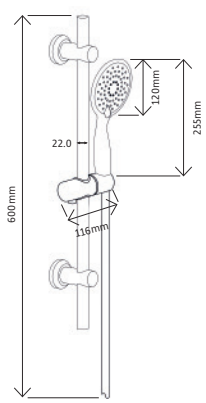

SERIE	**CENXI**
CODIGO	GRCEN2200
DESCRIPCION	BARRA DUCHA COMPLETA ADF CENXI CROMO REDONDA ACERO INOX AISI201
EAN	8400576222004
CAJA	1/10
PVP (€)	**44,100**

ARTÍCULO EN NETOS

· BARRA DUCHA ACERO INOX 201
· SOPORTES A PARED ACERO INOX 201
· FLEXO DUCHA ACERO INOX 1,50 METROS
· SOPORTE DESLIZANTE ABS
· MANGO DUCHA ANTICAL
· DISPONIBLE TAMBIEN CON MANGOS VARIAS POSICIONES



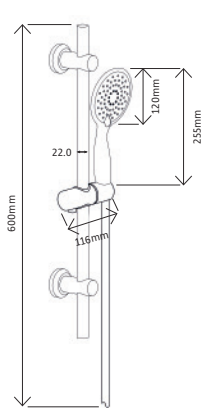

SERIE	**CENXI**
CODIGO	GRCEN2300
DESCRIPCION	BARRA DUCHA COMPLETA ADF CENXI NEGRA REDONDA ACERO INOX AISI201
EAN	8400576223001
CAJA	1/10
PVP (€)	**46,615**

ARTÍCULO EN NETOS

· BARRA DUCHA ACERO INOX 201
· SOPORTES A PARED ACERO INOX 201
· FLEXO DUCHA ACERO INOX 1,50 METROS
· SOPORTE DESLIZANTE ABS
· MANGO DUCHA ANTICAL
· DISPONIBLE TAMBIEN CON MANGOS VARIAS POSICIONES

SERIE CENXI BARRA DUCHA COMPLETA REDONDA - SOLO BARRA ACERO INOX AISI201



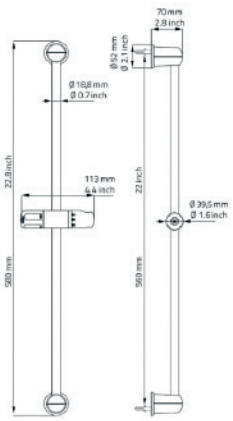

SERIE	**CENXI**
CODIGO	GRCOM0821
DESCRIPCION	BARRA DUCHA COMPLETA ADF CENXI CROMO REDONDA ECO ACERO INOX AISI201
EAN	8435136001782
CAJA	1/10
PVP (€)	**25,157**



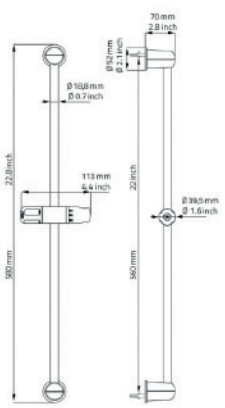

SERIE	**CENXI**
CODIGO	GRCOM0822
DESCRIPCION	SOLO BARRA DUCHA CENXI CROMO REDONDA ECO ACERO INOX AISI201
EAN	8435136752438
CAJA	1/10
PVP (€)	**16,971**

The birds they sang
At the break of day
Start again
I heard them say
Don't dwell on what has passed away
Or what is yet to be

Ah, the wars they will be fought again
The holy dove, she will be caught again
Bought and sold, and bought again
The dove is never free

Ring the bells that still can ring
Forget your perfect offering
There is a crack, a crack in everything
That's how the light gets in

We asked for signs
The signs were sent
The birth betrayed
The marriage spent
Yeah, and the widowhood
Of every government
Signs for all to see

I can't run no more
With that lawless crowd
While the killers in high places
Say their prayers out loud
But they've summoned, they've summoned up
A thundercloud
They're going to hear from me

You can add up the parts
But you won't have the sum
You can strike up the march
There is no drum
Every heart, every heart
To love will come
But like a refugee

Ring the bells that still can ring
Forget your perfect offering
There is a crack, a crack in everything
That's how the light gets in

That's how the light gets in
That's how the light gets in



SERIE FREGADERO
GRIFERIA SEMIPROFESIONAL

















SERIE GRIFERIA SEMIPROFESIONAL GRIFO INDUSTRIAL DOMESTICO CON Y SIN CAÑO CENTRAL



CODIGO	SERIE	CAJA	EAN	PVP (€)
GRTEM1326	GRIFO INDUSTRIAL DOMESTICO DUCHA MULTIPOSICION SIN CAÑO CENTRAL	1/5	8431977006543	**134,546**

ARTÍCULO EN NETOS

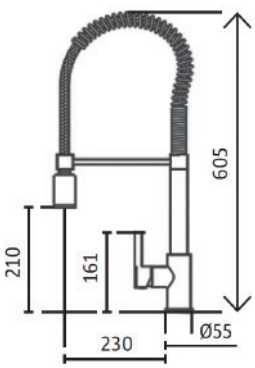



CODIGO	SERIE	CAJA	EAN	PVP (€)
GRTEM1325	GRIFO INDUSTRIAL DOMESTICO DUCHA MULTIPOSICION CON CAÑO CENTRAL	1/5	8431977006578	**209,476**

ARTÍCULO EN NETOS

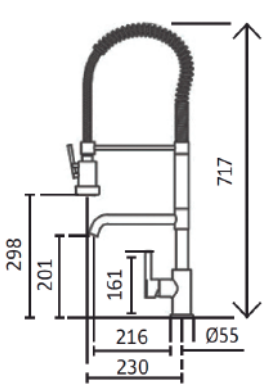

SERIE GRIFERIA SEMIPROFESIONAL GRIFO INDUSTRIAL DOMESTICO CON Y SIN CAÑO CENTRAL



CODIGO	SERIE	CAJA	EAN	PVP (€)
GRTEM1311	GRIFO INDUSTRIAL DOMESTICO DUCHA MULTIPOSICION SIN CAÑO CENTRAL GAMA ALTA SH19-34	1/5	8431977006507	**178,225**

CODIGO	SERIE	CAJA	EAN	PVP (€)
GRTEM1318	ROCIADOR SUELTO COMO DESPIECE	1/25	8431977006508	**10,125**

ARTÍCULO EN NETOS

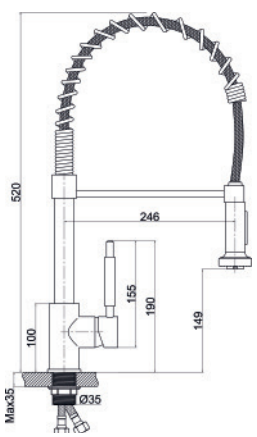

- MEZCLADOR DE COCINA. CUERPO DE LATÓN. MANETA EN ZAMACK
- CARTUCHO SEDEL DE 35 MM, SOPORTE DE LATÓN
- FLEXO EXTRAIBLE DE NAYLON 57 CM. CAÑO DE RESORTE DE ACERO INOXIDABLE
- ROCIADOR DE ABS, AIREADOR NEOPERL
- ANILLO DE BASE DE LATÓN
- KITS DE FIJACIÓN (TUBO DE ACERO INOXIDABLE + TUERCA DE PLÁSTICO)
- MANGUERA TUCAI DE 3/8 X 40 CM



CODIGO	SERIE	CAJA	EAN	PVP (€)
GRTEM1312	GRIFO INDUSTRIAL DOMESTICO DUCHA MULTIPOSICION CON CAÑO CENTRAL GAMA ALTA SH19-35	1/5	8431977006532	**226,522**

CODIGO	SERIE	CAJA	EAN	PVP (€)
GRCOM0025	ROCIADOR SUELTO COMO DESPIECE	1/25	8431977009542	**25,919**

ARTÍCULO EN NETOS

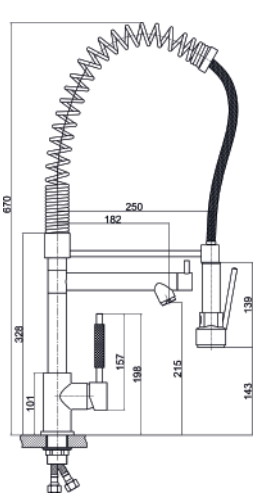

- MEZCLADOR DE COCINA. CUERPO DE LATÓN. MANETA EN ZAMACK
- CARTUCHO SEDEL DE 35 MM, SOPORTE DE LATÓN
- FLEXO EXTRAIBLE DE ACERO INOX 77 CMS. CAÑO DE RESORTE DE ACERO INOXIDABLE
- ROCIADOR DE ABS, AIREADOR NEOPERL
- ANILLO DE BASE DE LATÓN
- KITS DE FIJACIÓN (TUBO DE ACERO INOXIDABLE + TUERCA DE PLÁSTICO)
- MANGUERA TUCAI DE 3/8 X 40 CM

SERIE GRIFERIA SEMIPROFESIONAL GRIFO INDUSTRIAL DOMESTICO CAÑO ENGOMADO - EXTRAIBLE ALTO



CODIGO	SERIE	CAJA	EAN	PVP (€)
GRTEM1313	GRIFO INDUSTRIAL DOMESTICO DUCHA MULTIPOSICION CAÑO ENGOMADO MULTIDIRECCIONAL SH19-59	1/5	8431977006539	**181,977**

ARTÍCULO EN NETOS

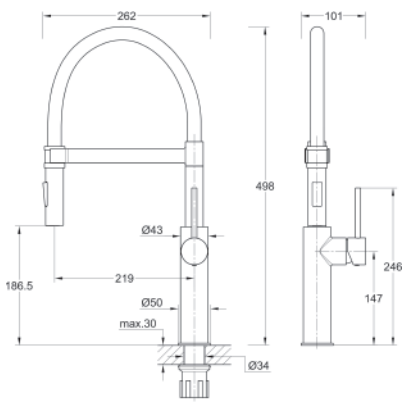

- MEZCLADOR DE COCINA. CUERPO DE LATÓN. MANETA EN ZAMACK
- CARTUCHO SEDEL DE 35 MM, SOPORTE DE LATÓN
- CAÑO ORIENTABLE DE SILICONA COLOR NEGRO
- ROCIADOR DE ABS. ATOMIZADOR NEOPERL
- ANILLO DE BASE DE LATÓN
- KITS DE FIJACIÓN (TUBO DE ACERO INOXIDABLE + TUERCA DE PLÁSTICO)
- MANGUERA TUCAI DE 3/8 X 45 CM

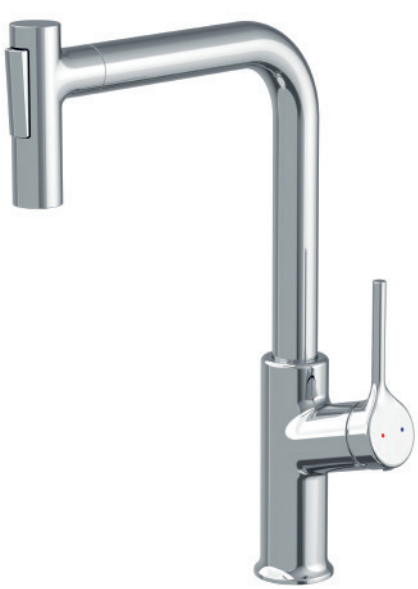

CODIGO	SERIE	CAJA	EAN	PVP (€)
GRTEM1314	GRIFO INDUSTRIAL DOMESTICO DUCHA MULTIPOSICION CAÑO EXTRAIBLE ALTO SH19-61C	1/5	8431977006546	**115,735**

ARTÍCULO EN NETOS

CODIGO	SERIE	CAJA	EAN	PVP (€)
GRCOM0025	ROCIADOR SUELTO COMO DESPIECE	1/25	8431977006553	**13,191**

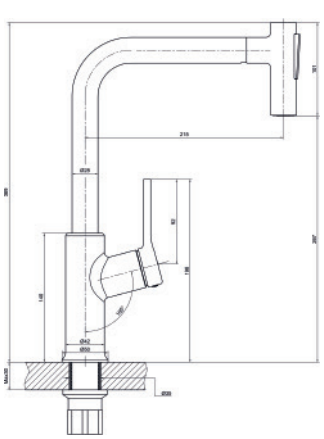

- MEZCLADOR DE COCINA. CUERPO DE LATÓN. MANETA EN ZAMACK
- CARTUCHO SEDEL DE 35 MM, SOPORTE DE LATÓN
- CAÑO ORIENTABLE DE SILICONA COLOR NEGRO
- ROCIADOR DE ABS. ATOMIZADOR NEOPERL
- ANILLO DE BASE DE LATÓN
- KITS DE FIJACIÓN (TUBO DE ACERO INOXIDABLE + TUERCA DE PLÁSTICO)
- MANGUERA TUCAI DE 3/8 X 45 CM

SERIE GRIFERIA INDUSTRIAL ALJOR DUCHA PRESION CON Y SIN CAÑO CENTRAL SIN GRIFO EN BARRA



CODIGO	SERIE	CAJA	EAN	PVP (€)
GRTEM1320	GRIFO INDUSTRIAL ALJOR DUCHA MULTIPOSICION SIN CAÑO CENTRAL - SIN GRIFO EN BARRA	1/5	8431977006443	**338,284**

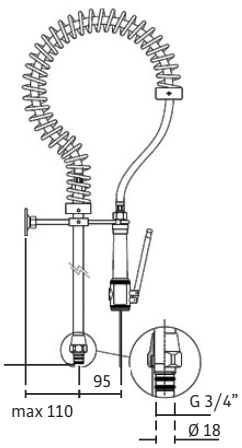



CODIGO	SERIE	CAJA	EAN	PVP (€)
GRTEM1321	GRIFO INDUSTRIAL ALJOR DUCHA MULTIPOSICION CON CAÑO CENTRAL - SIN GRIFO EN BARRA	1/5	8431977007211	**467,194**

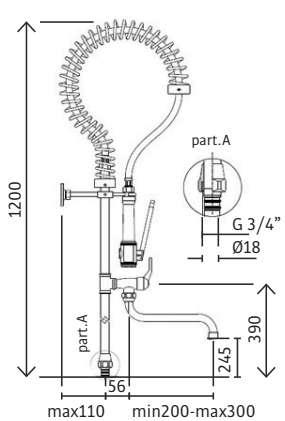



GRIFERIA SANITARIA ADF
SERIES TRADICIONALES

· Fabricada conforme aleaciones CC7554S Y CW617N
· Superficie Cromada según Norma EN248
· Resistencia Máxima 200 Horas prueba Nieblas Salinas
· Cartucho Sedal en la mayoria de modelos.
· Todos los modelos de cartuchos son cerámicos sinterizados al vacio.
· 500.000 ciclos de vida garantizados
· Intercambiadores Griferias de baño o Kits de ducha en latón
· Conexiones Sanitarias Neoperl. También Atomizadores Neoperl en lineas Nuevas Sensaciones
· Tecnologia PVD en Griferias Color negro
· Espesores de Cromados sobre el latón: 15 micras capa Niquel. O,5 micras capa cromado
· Presión mínima y máxima de trabajo: De 0,5 a 10 bar
· Presión recomendada de trabajo: 1 a 3 Bar
· Temperatura máxima 80°C. Recomendada: Máximo 65°C

SOLVENTE ROBUSTEZ

SERIE STAR MONOMANDO BAÑO - PLATO DUCHA - LAVABO - BIDE -FREGADERO



CODIGO	SERIE	CAJA	EAN	PVP (€)
GRSTA0121	MONOMANDO STAR BAÑO	1/10	7000576691022	**120.681**



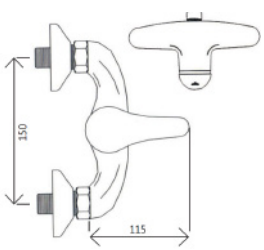

CODIGO	SERIE	CAJA	EAN	PVP (€)
GRSTA0125	MONOMANDO STAR PLATO DUCHA	1/10	7000576691024	**86.578**



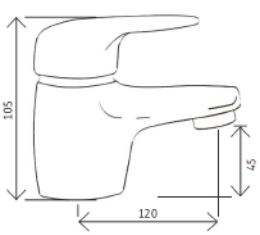

CODIGO	SERIE	CAJA	EAN	PVP (€)
GRSTA0122	MONOMANDO STAR LAVABO	1/10	7000576691023	**74.417**



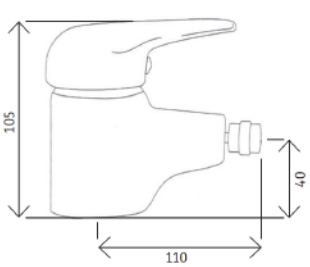

CODIGO	SERIE	CAJA	EAN	PVP (€)
GRSTA0128	MONOMANDO STAR BIDE	1/10	7000576691033	**74.417**



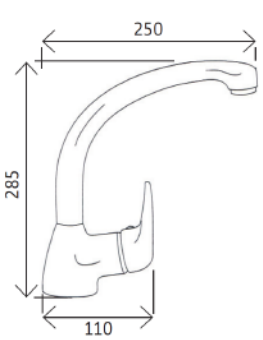

CODIGO	SERIE	CAJA	EAN	PVP (€)
GRSTA0010	MONOMANDO STAR FREGAD. CAÑO FUNDIDO	1/10	7000576691021	**119.276**

SERIE STAR MONOMANDO FREGADERO REPISA EXTRAIBLE - MURAL CAÑO ALTO Y BAJO



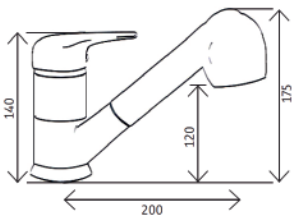

CODIGO	SERIE	CAJA	EAN	PVP (€)
GRSTA0105	MONOMANDO STAR FREGADERO REPISA EXTRAIBLE	1/10	700057661036	**107.283**



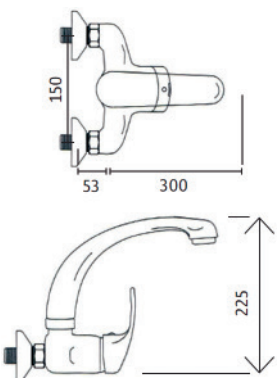

CODIGO	SERIE	CAJA	EAN	PVP (€)
GRSTA1048	MONOMANDO STAR FREGADERO MURAL CAÑO ALTO	1/10	7000576691026	**112.043**



CODIGO	SERIE	CAJA	EAN	PVP (€)
GRSTA1125	MONOMANDO STAR FREGADERO MURAL CAÑO BAJO	1/10	7000576691028	**105.760**

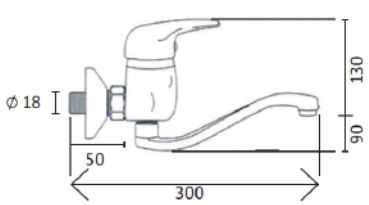

SERIE SARA MONOMANDO BAÑO - PLATO DUCHA - LAVABO - BIDE - FREG.PARED 1 AGUA



CODIGO	SERIE	CAJA	EAN	PVP (€)
GRSAR2680	MONOMANDO SARA BAÑO	1/10	7000576691017	**110.655**

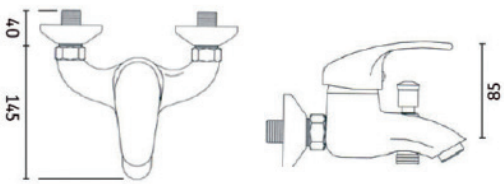



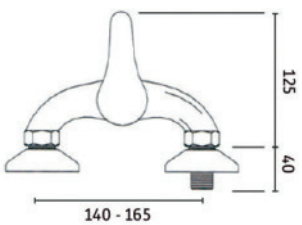

CODIGO	SERIE	CAJA	EAN	PVP (€)
GRSAR2683	MONOMANDO SARA PLATO DUCHA	1/10	7000576691018	**86.351**



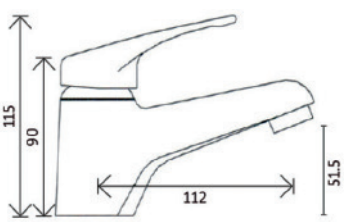

CODIGO	SERIE	CAJA	EAN	PVP (€)
GRSAR2676	MONOMANDO SARA LAVABO	1/10	7000576691015	**65.717**



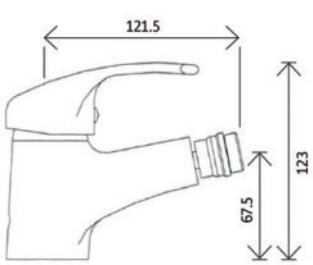

CODIGO	SERIE	CAJA	EAN	PVP (€)
GRSAR2677	MONOMANDO SARA BIDE	1/10	7000576691037	**65.717**



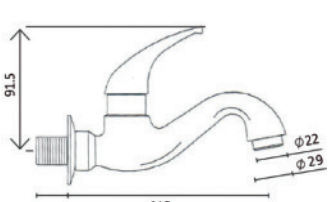

CODIGO	SERIE	CAJA	EAN	PVP (€)
GRSAR2737	MONOMANDO SARA FREGADERO PARED 1 AGUA	1/10	7000576691019	**35.281**

SERIE SARA MONOMANDO FREGADERO REPISA CAÑO TUBO CONFORMADO - 1 AGUA



CODIGO	SERIE	CAJA	EAN	PVP (€)
GRSAR2679	MONOMANDO SARA FREGADERO REPISA CAÑO CONFORMADO	1/10	7000576690016	**66.011**



CODIGO	SERIE	CAJA	EAN	PVP (€)
GRSAR2744	MONOMANDO SARA FREGADERO REPISA VERTICAL 1 AGUA	1/10	7000576691020	**40.967**

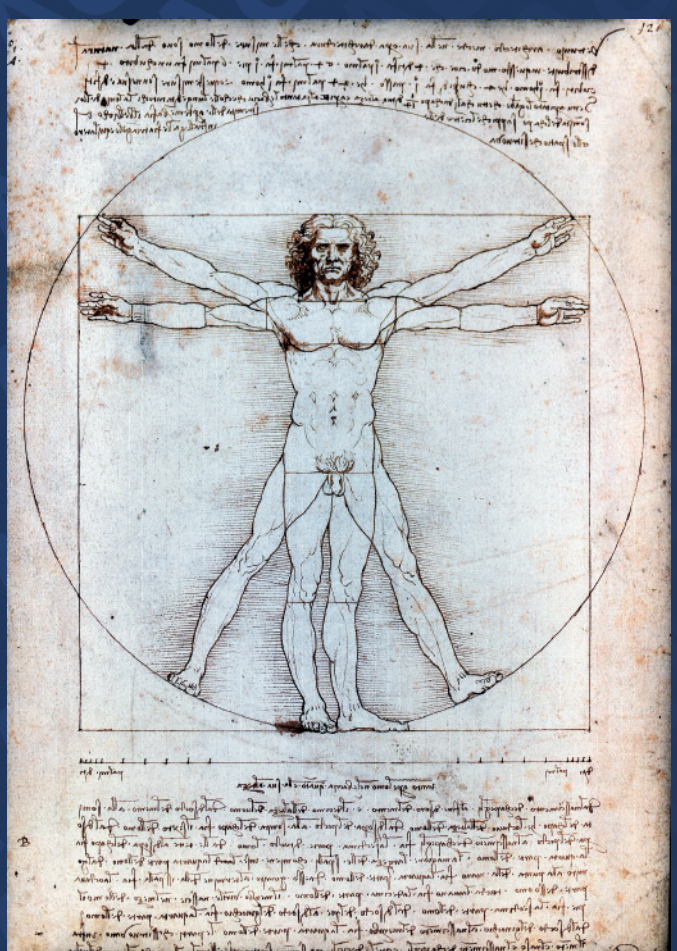

You could say I lost my faith in science and progress
You could say I lost my belief in the holy Church
You could say I lost my sense of direction
You could say all of this and worse, but
If I ever lose my faith in you
There'd be nothing left for me to do

Some would say I was a lost man in a lost world
You could say I lost my faith in the people on TV
You could say I'd lost my belief in our politicians
They all seemed like game show hosts to me
If I ever lose my faith in you
There'd be nothing left for me to do
I could be lost inside their lies without a trace
But every time I close my eyes I see your face
I never saw no miracle of science
That didn't go from a blessing to a curse
I never saw no military solution
That didn't always end up as something worse, but
Let me say this first
If I ever lose my faith in you
There'd be nothing left for me to do

SERIE DETTY MONOMANDO BAÑO - PLATO DUCHA - LAVABO - BIDE PESADA



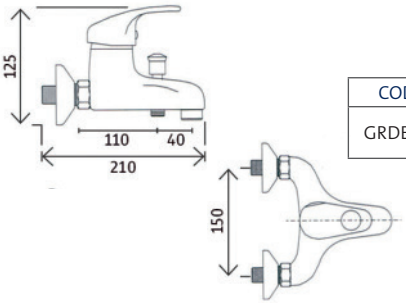

CODIGO	SERIE	CAJA	EAN	PVP (€)
GRDET0033	MONOMANDO DETTY BAÑO	1/10	7000576691222	**72.975**

CONJUNTO EN PROMOCIÓN



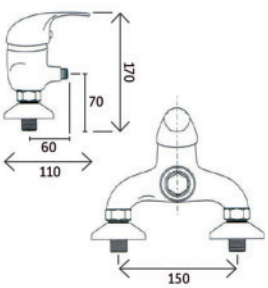

CODIGO	SERIE	CAJA	EAN	PVP (€)
GRDET0033	MONOMANDO DETTY PLATO DUCHA	1/10	7000576691224	**59.542**

CONJUNTO EN PROMOCIÓN



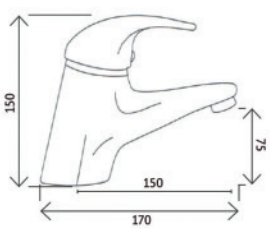

CODIGO	SERIE	CAJA	EAN	PVP (€)
GRDET0031	MONOMANDO DETTY LAVABO	1/10	7000576691223	**62.421**

CONJUNTO EN PROMOCIÓN



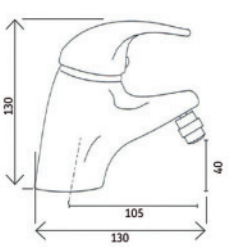

CODIGO	SERIE	CAJA	EAN	PVP (€)
GRDET0032	MONOMANDO DETTY BIDE	1/10	7000576691237	**62.421**

CONJUNTO EN PROMOCIÓN

SERIE JIB MONOMANDO BAÑO - PLATO DUCHA - LAVABO PESADA



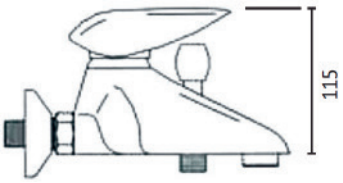

CODIGO	SERIE	CAJA	EAN	PVP (€)
GRJIB2621	MONOMANDO JIB BAÑO	1/10	7000576691317	**66.657**

CONJUNTO EN PROMOCIÓN



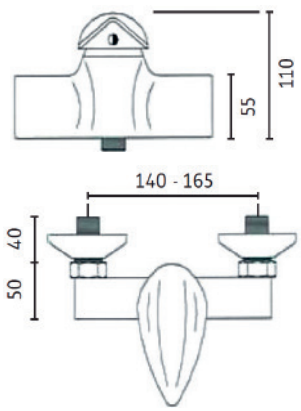

CODIGO	SERIE	CAJA	EAN	PVP (€)
GRJIB2624	MONOMANDO JIB PLATO DUCHA	1/10	7000576691318	**54.657**

CONJUNTO EN PROMOCIÓN



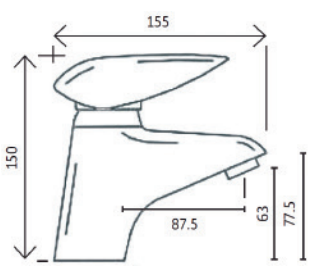

CODIGO	SERIE	CAJA	EAN	PVP (€)
GRJIB2623	MONOMANDO JIB LAVABO	1/10	7000576691315	**51.375**

CONJUNTO EN PROMOCIÓN

SERIE RICHI MONOMANDO BAÑO - PLATO DUCHA - LAVABO - BIDE



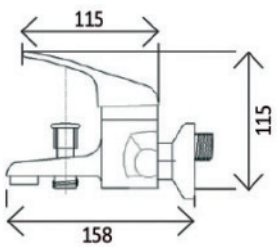

CODIGO	SERIE	CAJA	EAN	PVP (€)
GRRIC2041	MONOMANDO RICHI BAÑO	1/10	3700576200503	**72.980**
GRRIC2141	MONOMANDO RICHI BAÑO BLANCO	1/10	3700576201503	**72.980**

ARTICULO EN NETOS



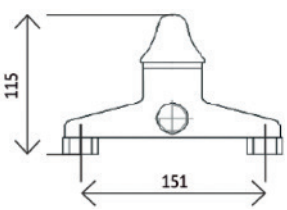

CODIGO	SERIE	CAJA	EAN	PVP (€)
GRRIC2042	MONOMANDO RICHI PLATO DUCHA	1/10	3700576200510	**63.325**
GRRIC2142	MONOMANDO RICHI PLATO DUCHA BLANCO	1/10	3700576201510	**63.325**

ARTICULO EN NETOS



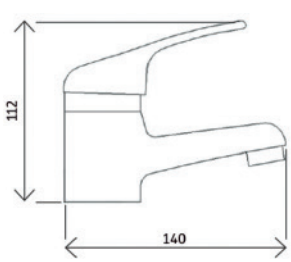

CODIGO	SERIE	CAJA	EAN	PVP (€)
GRRIC2039	MONOMANDO RICHI LAVABO	1/10	3700576200480	**47.373**
GRRIC2139	MONOMANDO RICHI LAVABO BLANCO	1/10	3700576201480	**47.373**

ARTICULO EN NETOS



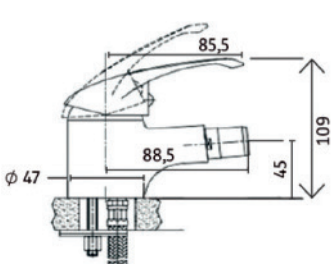

CODIGO	SERIE	CAJA	EAN	PVP (€)
GRRIC2040	MONOMANDO RICHI BIDE	1/10	3700576200497	**47.373**
GRRIC2240	MONOMANDO RICHI BIDE BLANCO	1/10	3700576201497	**47.373**

ARTICULO EN NETOS

SERIE RICHI MONOMANDO FREGADERO CAÑO FUNDIDO - EXTRAIBLE ALTO - REPISA BAJO



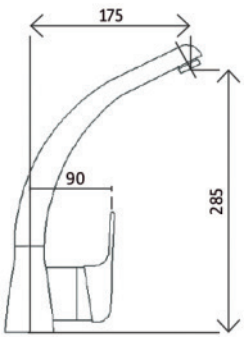

CODIGO	SERIE	CAJA	EAN	PVP (€)
GRRIC0015	MONOMANDO RICHI FREGADERO CAÑO FUNDIDO	1/8	3700576200527	**81.034**
GRRIC0005	MONOMANDO RICHI FREGADERO BLANCO CAÑO FUNDIDO	1/8	3700576200565	**81.034**

ARTICULO EN NETOS



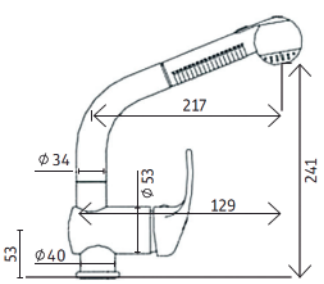

CODIGO	SERIE	CAJA	EAN	PVP (€)
GRFRE0065	MONOMANDO RICHI FREGADERO EXTRAIBLE ALTO	1/10	3700576200665	**75.610**

ARTICULO EN NETOS



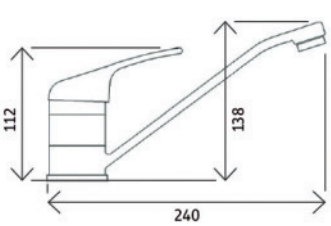

CODIGO	SERIE	CAJA	EAN	PVP (€)
GRGRI0007	MONOMANDO RICHI FREGADERO REPISA BAJO	1/10	3700576200541	**47.748**

ARTICULO EN NETOS

SERIE RICHI MONOMANDO FREGADERO MURAL CAÑO ALTO Y BAJO - MURAL PARED Y REPISA



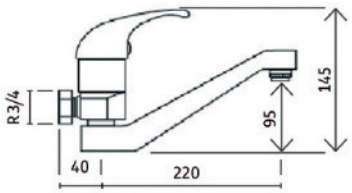

CODIGO	SERIE	CAJA	EAN	PVP (€)
GRGRI0008	MONOMANDO RICHI FREGADERO MURAL CAÑO ALTO	1/10	3700576200558	**66.153**

ARTICULO EN NETOS



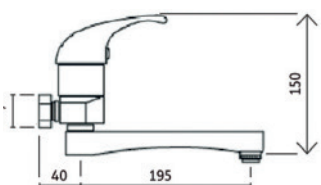

CODIGO	SERIE	CAJA	EAN	PVP (€)
GRGRI0006	MONOMANDO RICHI FREGADERO MURAL CAÑO BAJO	1/10	3700576200534	**61.009**

ARTICULO EN NETOS



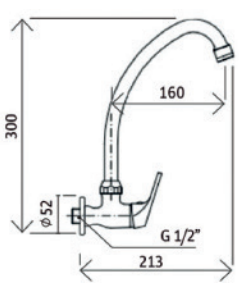

CODIGO	SERIE	CAJA	EAN	PVP (€)
GRGRI0012	MONOMANDO RICHI FREGADERO MURAL GIRATORIO 1 AGUA	1/10	7000576691114	**34.126**



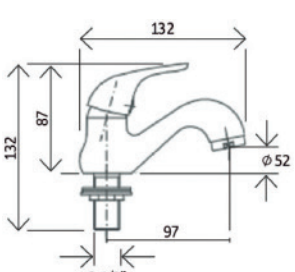

CODIGO	SERIE	CAJA	EAN	PVP (€)
GRRIC0013	RICHI	1/10	7000576691014	**38.906**

SERIE JIB MONOMANDO BAÑO - PLATO DUCHA - LAVABO PESADA



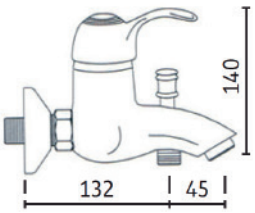

CODIGO	SERIE	CAJA	EAN	PVP (€)
GRBRU0111	MONOMANDO BRUCE BAÑO	1/10	7000576691039	**76.865**

CONJUNTO EN PROMOCIÓN



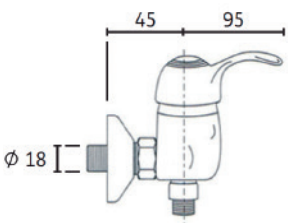

CODIGO	SERIE	CAJA	EAN	PVP (€)
GRBRU0112	MONOMANDO BRUCE PLATO DUCHA	1/10	7000576691058	**72.889**

CONJUNTO EN PROMOCIÓN



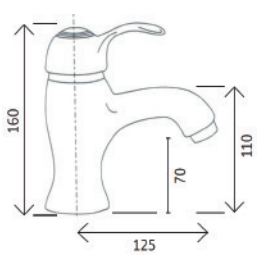

CODIGO	SERIE	CAJA	EAN	PVP (€)
GRBRU0113	MONOMANDO BRUCE LAVABO	1/10	7000576691038	**69.567**

CONJUNTO EN PROMOCIÓN

SERIE OLD SINK MONOMANDO Y BIMANDO FREGADERO



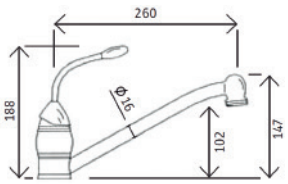

CODIGO	SERIE	CAJA	EAN	PVP (€)
GRFRE2653	MONOMANDO OLD SINK OPALO REPISA BAJO	1/10	7000576691116	**58.304**

CONJUNTO EN PROMOCIÓN



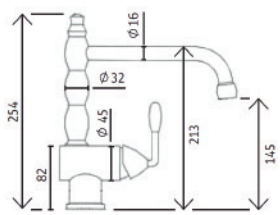

CODIGO	SERIE	CAJA	EAN	PVP (€)
GRFRE2705	MONOMANDO OLD SINK OPALO FREGADERO CAÑO TUBO FRONTAL	1/10	7000576691123	**67.785**

CONJUNTO EN PROMOCIÓN



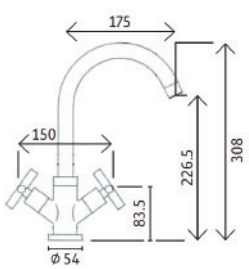

CODIGO	SERIE	CAJA	EAN	PVP (€)
GRFRE3306	MONOMANDO OLD SINK ASPAS FREGADERO	1/10	7000576691130	**57.790**

CONJUNTO EN PROMOCIÓN

SERIE CLASSIC BIMANDO BAÑO - PLATO DUCHA - LAVABO



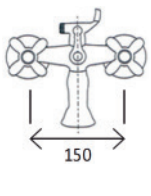

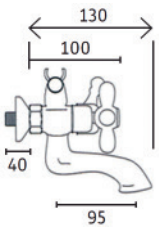

CODIGO	SERIE	CAJA	EAN	PVP (€)
GRCLA9001	BIMANDO CLASSIC BAÑO	1/10	7000576691417	**121.785**



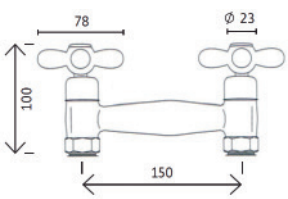

CODIGO	SERIE	CAJA	EAN	PVP (€)
GRCLA9003	BIMANDO CLASSIC PLATO DUCHA	1/10	7000576691418	**84.180**



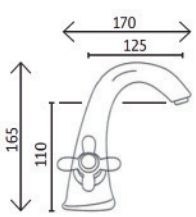

CODIGO	SERIE	CAJA	EAN	PVP (€)
GRCLA9005	BIMANDO CLASSIC LAVABO	1/10	7000576691415	**105.882**

SERIE LUO BIMANDO BAÑO - PLATO DUCHA - LAVABO - BIDE



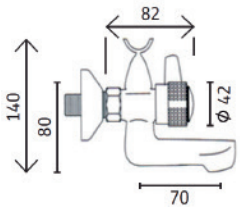

CODIGO	SERIE	CAJA	EAN	PVP (€)
GRLUO2401	BIMANDO LUO BAÑO DISEÑO ANTIGUO	1/10	7000576691044	**51.587**



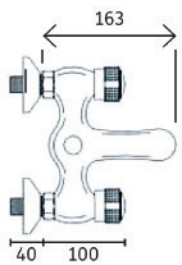

CODIGO	SERIE	CAJA	EAN	PVP (€)
GRLYD2856	BIMANDO LUO PLATO DUCHA PESADO	1/10	7000576691162	**63.960**



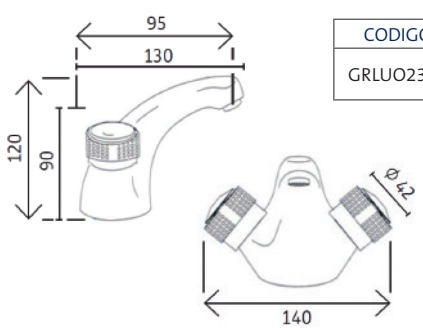

CODIGO	SERIE	CAJA	EAN	PVP (€)
GRLUO2303	BIMANDO LUO LAVABO	1/10	7000576691043	**67.325**



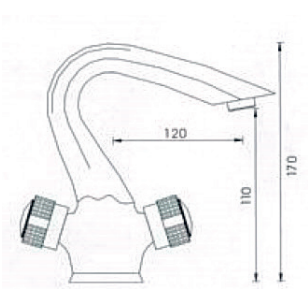

CODIGO	SERIE	CAJA	EAN	PVP (€)
GRLYD2854	BIMANDO LUO LAVABO PESADO ALTO	1/10	7000576691143	**67.325**



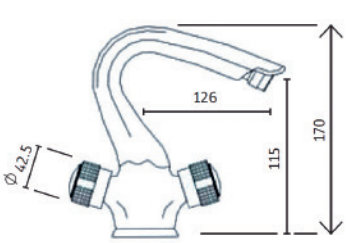

CODIGO	SERIE	CAJA	EAN	PVP (€)
GRLYD2855	BIMANDO LUO BIDE PESADO	1/10	7000576691137	**67.325**

SERIE LUO BIMANDO FREGADERO BATERIA CAÑO TUBO Y FUNDIDO - MESETA - REPISA CAÑO TUBO



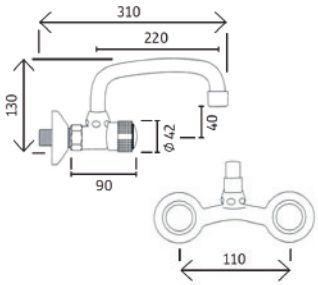

CODIGO	SERIE	CAJA	EAN	PVP (€)
GRLUO0017	BATERIA LUO FREGADERO CAÑO TUBO 13	1/10	7000576691003	**71.859**



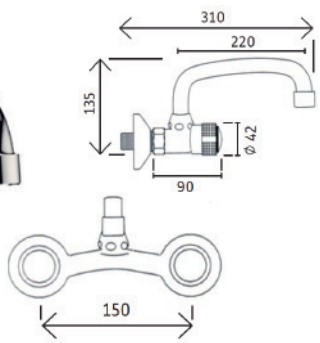

CODIGO	SERIE	CAJA	EAN	PVP (€)
GRLUO0018	BATERIA LUO FREGADERO CAÑO TUBO 16	1/10	7000576691004	**78.495**



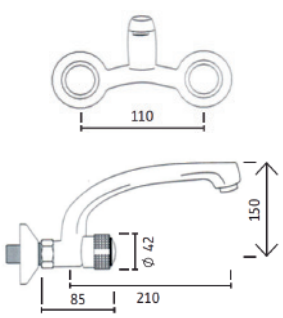

CODIGO	SERIE	CAJA	EAN	PVP (€)
GRLUO0019	BATERIA LUO FREGADERO CAÑO FUNDIDIO 13	1/10	7000576691005	**105.641**



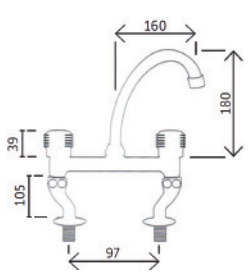

CODIGO	SERIE	CAJA	EAN	PVP (€)
GRLUO3029	BATERIA LUO FREGADERO MESETA	1/10	7000576691012	**83.079**



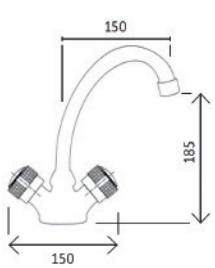

CODIGO	SERIE	CAJA	EAN	PVP (€)
GRLUO2202	LUO MONOBLOC FREGADERO CAÑO TUBO	1/10	7000576691049	**74.858**

SERIE LUO BIMANDO 1 AGUA FREGADERO VERTICAL - PARED - LAVABO - BIDE



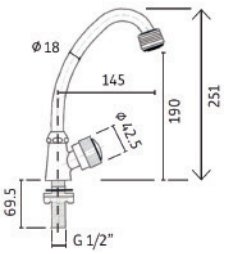

CODIGO	SERIE	CAJA	EAN	PVP (€)
GRLUO2746	BIMANDO LUO FREGADERO VERTICAL 1 AGUA	1/10	7000576691080	**40.534**



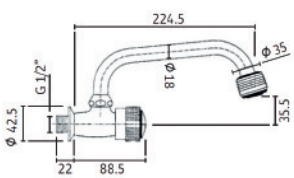

CODIGO	SERIE	CAJA	EAN	PVP (€)
GRLUO2748	BIMANDO LUO FREGADERO PARED 1 AGUA	1/10	7000576691011	**28.167**



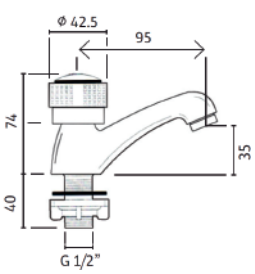

CODIGO	SERIE	CAJA	EAN	PVP (€)
GRLUO2744	BIMANDO LUO GRIFO INDIVI-DUAL LAVABO 1 AGUA. PRECIO POR GRIFO	1/10	7000576691009	**37.353**



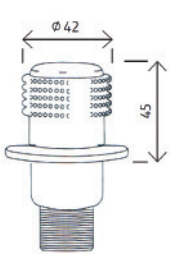

CODIGO	SERIE	CAJA	EAN	PVP (€)
GRLUO0025	BIMANDO LUO GRIFO INDIVI-DUAL BIDE 1 AGUA. PRECIO POR GRIFO	1/10	7000576691007	**20.674**



Well Papa go to bed now it's getting late
Nothing we can say is gonna change anything now
I'll be leaving in the morning from St. Mary's Gate
We wouldn't change this thing even if we could somehow
Cause the darkness of this house has got the best of us
There's a darkness in this town that's got us too
But they can't touch me now
And you can't touch me now
They ain't gonna do to me
What I watched them do to you

So say goodbye it's Independence Day
It's Independence Day
All down the line
Just say goodbye it's Independence Day
It's Independence Day this time

Now I don't know what it always was with us
We chose the words, and yeah, we drew the lines
There was just no way this house could hold the two of us
I guess that we were just too much of the same kind

Well say goodbye it's Independence Day
It's Independence Day all boys must run away
So say goodbye it's Independence Day
All men must make their way come Independence Day

Now the rooms are all empty down at Frankie's joint
And the highway she's deserted down to Breaker's Point
There's a lot of people leaving town now
Leaving their friends, their homes
At night they walk that dark and dusty highway all alone

Well Papa go to bed now it's getting late
Nothing we can say can change anything now
Because there's just different people coming down here now
and they see things in different ways
And soon everything we've known will just be swept away

So say goodbye it's Independence Day
Papa now I know the things you wanted that you could not say
But won't you just say goodbye it's Independence Day
I swear I never meant to take those things away

SERIE COMPLEMENTOS-RECAMBIOS GRIFERIAS













- DESDE EL PRIMERO AL ULTIMO DE LOS REPUESTOS DISPONIBLES PARA CUALQUIER TIPO DE GRIFERIA
- DESDE EL PRIMERO AL ULTIMO DE LOS PRODUCTOS QUE COMPLEMENTAN A LAS GRIFERIAS SANITARIAS
- TODO ELLO PARA LA IMPORTANCIA QUE TIENE A UN FACTOR MUCHAS VECES NO VALORADO Y OLVIDADO: LA POST-VENTA
- AQUÍ RADICA LA DISTINCION ENTRE UNAS MARCAS Y OTRAS
- NUESTRA MARCA ADF LO PUEDE GARANTIZAR CON EL FIN DE CONSEGUIR UNA MAYOR DURABILIDAD

SERIE COMPLEMENTOS-RECAMBIOS GRIFERIAS SUS CARTUCHOS CERAMICOS



CODIGO	SERIE	CAJA	EAN	PVP (€)
GRREC0035	CARTUCHO SEDAL 35 PATA CORTA	1/50	8431977012601	**7,984**
GRREC0135	CARTUCHO SEDAL 35 PATA LARGA	1/50	8431977012608	**7,984**
GRREC0040	CARTUCHO SEDAL 40 PATA CORTA	1/50	8431977012615	**7,984**
GRREC0140	CARTUCHO SEDAL 40 PATA LARGA	1/50	8431977012622	**7,984**



CODIGO	SERIE	CAJA	EAN	PVP (€)
GROSM0204	CARTUCHO WANHAI 40 PATA CORTA GRIFERIA SERIE OSMOSIS	1/50	8431977012629	**7,574**
GRSTP1120	CARTUCHO WANHAI 25 PATA LARGA GRIFERIA SERIE ST.PAUL LAVABO	1/50	8431977012636	**5,275**



CODIGO	SERIE	CAJA	EAN	PVP (€)
GRSTP0120	CARTUCHO JUTENG 25 PATA CORTA GRIFERIA SERIE ST.PAUL FREGADERO	1/50	8431977012636	**7,574**



CODIGO	SERIE	CAJA	EAN	PVP (€)
GRCAR0002	CARTUCHO 40 IDROMIX Nª1 PATA LARGA LEVAL METAL	1/50	8431977012664	**19,149**
GRCAR0008	CARTUCHO 35 IDROMIX Nª2 PATA LARGA	1/50	8431977012671	**11,480**
GRCAR0004	CARTUCHO 40 IDROMIX Nª3 PATA LARGA	1/50	8431977012678	**11,734**
GRCAR0007	CARTUCHO 35 IDROMIX Nª8 PATA CORTA	1/50	8431977012685	**11,734**
GRCAR0009	CARTUCHO 40 IDROMIX Nª4 COLOR CREMA PATA CORTA	1/50	8431977012692	**14,952**
GRCAR0010	CARTUCHO 40 IDROMIX Nª5 PATA CORTA	1/50	8431977012699	**15,097**



CODIGO	SERIE	CAJA	EAN	PVP (€)
GRSPA3020	CARTUCHO CITEC TERMOSTATICO PARA SERIE SPARTA KITS DUCHA Y TERMOSTATICAS	1/50	8431977012720	**32,268**



CODIGO	SERIE	CAJA	EAN	PVP (€)
GRCAR9999	CARTUCHO SEDAL TERMOSTATICO PARA MODELOS VARIOS	1/50	8431977012706	**52,664**

SERIE COMPLEMENTOS-RECAMBIOS GRIFERIAS SUS CARTUCHOS Y MONTURAS



CODIGO	SERIE	CAJA	EAN	PVP (€)
GRCOM0036	CARTUCHO TERTOS-TATICO VERNET PARA TERMOSTATICAS SPARTA ECO BAÑO Y PLATO DUCHA	1/50	8431977012713	**16,073**



CODIGO	SERIE	CAJA	EAN	PVP (€)
GRSPA1020	CARTUCHO TERTOS-TATICO MINGSHI PARA TERMOSTATICAS SPARTA CUADRADA	1/50	8431977012727	**41,395**

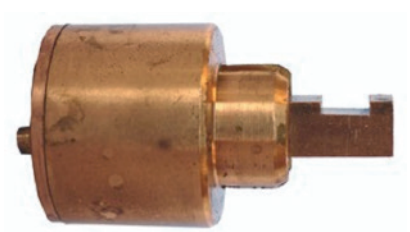

CODIGO	SERIE	CAJA	EAN	PVP (€)
GRREC2004	CARTUCHO LATON 25 PATA CORTA PARA SERIE RICHI LAVABO 1 AGUA	1/100	8431977012650	**5,438**
GRREC2003	CARTUCHO LATON 25 PATA CORTA PARA SERIE RICHI PARED 1 AGUA Y SARA Y SARA BIMANDO VERTICAL 1 AGUA	1/100	8431977012657	**5,438**



CODIGO	GRIFERIA	MARCA	EAN	PVP (€)
GRREC2001	CONVENCIONAL	ADF VARIOS	8431977002622	**3,490**
GRMON0001	CONVENCIONAL	IDROMIX	8431977002650	**6,557**

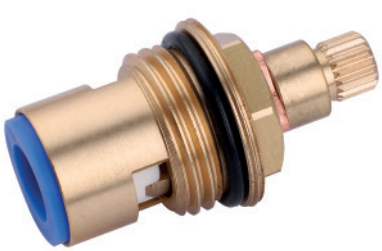

CODIGO	GRIFERIA	MARCA	EAN	PVP (€)
GRREC2006	CERAMICA	ADF VARIOS	8431977002615	**4,593**
GRMON0002	CERAMICA	IDROMIX VARIOS	8431977002643	**13,068**
GROSM0203	DEPURACION AGUA	ADF OSMOSIS	8431977002608	**6,763**



CODIGO	GRIFERIA	MARCA	EAN	PVP (€)
GRSPA1021	APERTURA-CIERRE	ADF SPARTA	8431977002601	**5,275**



CODIGO	SERIE	CAJA	EAN	PVP (€)
GRREC2751	CAÑO TUBO 25 CMS BIMANDOS ADF SERIE LUO	1/50	8431977300325	**12,137**
GRCAÑ0020	CAÑO TUBO 20 CMS BIMANDOS SERIE IDORMIX	1/50	8431977300020	**20,947**
GRCAÑ0025	CAÑO TUBO 25 CMS BIMANDOS SERIE IDROMIX	1/50	8431977300025	**20,947**
GRCAÑ0030	CAÑO TUBO 30 CMS BIMANDOS SERIE IDROMIX	1/25	8431977300030	**26,755**
GRCAÑ0040	CAÑO TUBO 40 CMS BIMANDOS SERIE IDROMIX	1/25	8431977300040	**29,732**
GRCAR0010	CARTUCHO 40 IDROMIX Nª5 PATA CORTA	1/50	8431977012699	**15,097**



CODIGO	SERIE	CAJA	EAN	PVP (€)
GRREC2756	CAÑO TUBO CURVO 25 CMS BIMANDOS ADF SERIE LUO	1/50	8431977300425	**12,137**
GRCAÑ0125	CAÑO TUBO CURVO 25 CMS BIMANDOS SERIE IDORMIX	1/50	8431977300125	**20,947**
GRCAÑ0130	CAÑO TUBO CURVO 30 CMS BIMANDOS SERIE IDROMIX	1/50	8431977300130	**26,755**



CODIGO	SERIE	CAJA	EAN	PVP (€)
GRREC2744	CAÑO TUBO CISNE ALTO BIMANDOS ADF SERIE LUO	1/50	8431977300280	**10,715**
GRCAÑ0009	CAÑO TUBO CISNE ALTO BIMANDOS SERIE IDORMIX	1/50	8431977300080	**20,947**



CODIGO	SERIE	CAJA	EAN	PVP (€)
GRREC0128	CAÑO FUNDIDO ALTO ADF SERIE STAR FREGADERO	1/20	8431977301007	**20,742**
GRRIC0018	CAÑO FUNDIDO ALTO ADF SERIE RICHI FREGADERO	1/20	8431977301014	**16,230**
GRCAÑ0300	CAÑO FUNDIDO IDROMIX SERIE M-1 FREGADERO Y S.62	1/50	8431977301028	**71,696**
GRCAÑ0302	CAÑO FUNDIDO IDROMIX SERIE M-1 S.64	1/25	8431977301035	**71,696**
GRREC0129	CAÑO FUNDIDO RECTO ADF SERIE RICHI Y LUO MURAL	1/25	8431977300639	**11,384**



CODIGO	SERIE	CAJA	EAN	PVP (€)
GRREC2700	CAÑO CONFORMADO ALTO ADF SERIE SARA 2679 Y ADF SERIE MINIMALISTA FREGADERO 8006	1/50	8431977301021	**10,230**



CODIGO	SERIE	CAJA	EAN	PVP (€)
GRMIN9925	CAÑO ABATIBLE CISNE ALTO ADF SERIE MINIMALISTA	1/10	8431977301042	**17,788**

SERIE COMPLEMENTOS-RECAMBIOS GRIFERIAS SUS CAÑOS E INVERSORES



CODIGO	SERIE	CAJA	EAN	PVP (€)
GRRIC0020	CAÑO FUNDIDO RECTO PARA GRIFERIA ADF ERIE RICHI MURAL CAÑO BAJO	1/20	8431977300625	**16,230**



CODIGO	SERIE	CAJA	EAN	PVP (€)
GRREC0125	CAÑO FUNDIDO CURVO PARA GRIFERIA ADF SERIE STAR MURAL CAÑO BAJO	1/20	8431977300639	**11,384**



CODIGO	SERIE	CAJA	EAN	PVP (€)
GRMIN9411	CAÑO ORIENTABLE ENGOMADO PARA GRIFERIA ADF SERIE MINIMALISTA	1/20	8431977300156	**21,499**



CODIGO	SERIE	CAJA	EAN	PVP (€)
GRINT0000	INVERSOR ABS STANDARD PARA VARIOS MODELOS	1/50	8431977300556	**5,289**
GRREC1003	INVERSOR LATON PARA ADF SERIE RICHI	1/50	8431977300563	**6,085**
GRREC1001	INVERSOR LATON PARA ADF SERIE STAR	1/50	8431977300570	**8,018**
GRLOC0026	INVERSOR LATON PARA ADF SERIE LOCHES	1/50	8431977300587	**6,752**



CODIGO	SERIE	CAJA	EAN	PVP (€)
GRINT0001	INVERSOR ABS STANDARD PARA VARIOS MODELOS	1/50	8431977300423	**6,232**
GRREC1000	INVERSOR LATON PARA ADF SERIE SARA	1/50	8431977300430	**8,018**



CODIGO	SERIE	CAJA	EAN	PVP (€)
GRCEN4030	INVERSOR-DISTRIBUI-DOR LATON CROMO 3/4X1/2X1/2 PARA COLUMNAS GRIFERIA ADF SERIE CENX	1/50	8435136001856	**23,901**
GRCEN5030	INVERSOR-DISTRIBUI-DOR LATON NEGRO 3/4X1/2X1/2 PARA COLUMNAS GRIFERIA ADF SERIE CENXI	1/50	8435136001842	**29,017**

SERIE COMPLEMENTOS-RECAMBIOS GRIFERIAS SUS TORNILLOS SUJEECION Y FLORONES PARED



CODIGO	SERIE	CAJA	EAN	PVP (€)
GRTOR0001	JUEGO TORNILLO SUJECCION GRIFERIA 1 TORNILLO	1/100	8435136701880	**1,380**





CODIGO	SERIE	CAJA	EAN	PVP (€)
GRJUE0001	JUEGO TORNILLO SUJECCION GRIFERIA 2 TORNILLOS	1/100	8431977013008	**1,807**



CODIGO	SERIE	CAJA	EAN	PVP (€)
GRCEN0011	SUJECCION INTEGRAL ADF SERIE CENXI	1/100	8431977013115	**4,988**
GRMIN9408	SUJECCION INTEGRAL ADF SERIE MINIMA-LISTA	1/100	8431977013122	**4,988**
GRDUR0011	SUJECCION INTEGRAL ADF SERIE DUNGARVAN	1/100	8431977013129	**4,988**
GRSTP0111	SUJECCION INTEGRAL ADF SERIE ST.PAUL	1/100	8431977013136	**4,988**



CODIGO	SERIE	CAJA	EAN	PVP (€)
GRSTP2125	JUEGOS FLORONES PARED CROMO ADF SERIE ST.PAUL	1/100	8435136707254	**2,570**
GRSPA3120	JUEGOS FLORONES PARED CROMO ADF SERIE SPARTA	1/100	8435136707275	**2,570**
GRLOC0025	JUEGOS FLORONES PARED CROMO ADF SERIE LOCHES	1/100	8435136707296	**3,901**
GRSTP0111	SUJECCION INTEGRAL ADF SERIE ST.PAUL	1/100	8431977013136	**4,988**



CODIGO	SERIE	CAJA	EAN	PVP (€)
GRSPA4120	JUEGOS FLORONES PARED REDONDO NEGRO ADF SERIE SPARTA TERMOSTATICAS	1/100	8435136707268	**4,626**
GRSPA2120	JUEGOS FLORONES PARED CUADRADO NEGRO ADF SERIE SPARTA TERMOSTATICAS	1/100	8435136707289	**7,709**



CODIGO	SERIE	CAJA	EAN	PVP (€)
GRTIM0220	JUEGOS FLORONES PARED CUADRADO CROMO ADF SERIE TIMISOARA	1/100	8435136707261	**1,504**
GRSPA1120	JUEGOS FLORONES PARED CUADRADO CROMO ADF SERIE SPARTA TERMOSTATICAS	1/100	8435136707282	**4,112**

SERIE COMPLEMENTOS-RECAMBIOS GRIFERIAS SUS ATOMIZADORES - COLUMNA BAÑO - VALVULA DESAGUE





CODIGO	SERIE	CAJA	EAN	PVP (€)
FOATO0000	ATOMIZADOR GRIFO MACHO 22/100	1/100	8435136702078	**1,424**
FOATO0005	ATOMIZADOR GRIFO MACHO 18/100	1/100	8435136000099	**1,317**
FOATO0004	ATOMIZADOR GRIFO MACHO 20/100	1/100	8435136000105	**1,317**
FOATO0001	ATOMIZADOR GRIFO MACHO 24/100	1/100	8435136702214	**0,866**
FOATO0028	ATOMIZADOR GRIFO MACHO 28/100	1/100	8435136702221	**1,673**





CODIGO	SERIE	CAJA	EAN	PVP (€)
GRSTP1127	ATOMIZADOR GRIFO MACHO NEOPERL NEGRO	1/100	8435136702252	**2,380**
GRSTP1027	ATOMIZADOR GRIFO MACHO NEOPERL CROMO	1/100	8435136702259	**2,069**



CODIGO	SERIE	CAJA	EAN	PVP (€)
FOATO0003	ATOMIZADOR GRIFO HEMBRA 18/100	1/100	8435136752349	**1,317**
FOATO0007	ATOMIZADOR GRIFO HEMBRA 20/100	1/100	8435136002963	**1,709**
FOATO0002	ATOMIZADOR GRIFO HEMBRA 22/100	1/100	8435136702238	**1,139**



CODIGO	SERIE	CAJA	EAN	PVP (€)
FOATO0001	ATOMIZADOR GRIFO ROTULA BIDE 24/100	1/50	8435136702245	**3,881**



CODIGO	SERIE	CAJA	EAN	PVP (€)
GRCOL0003	COLUMNAS CROMO BATERIA BAÑO MM1/2X3/4	1/50	8431977002582	**38,856**

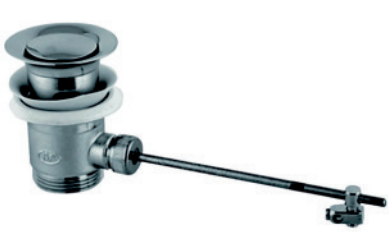

CODIGO	SERIE	CAJA	EAN	PVP (€)
GRCOM2730	VALVULA DESGUE AUTOMATICO LAVABO	1/25	8431977009758	**21,132**

SERIE COMPLEMENTOS-RECAMBIOS GRIFERIAS EXCENTRICAS Y MANETAS



CODIGO	SERIE	CAJA	EAN	PVP (€)
GRCOM0001	JUEGO EXCENTRICA GRIFERIA STANDARD	1/50	8435136705710	**6,397**



CODIGO	SERIE	CAJA	EAN	PVP (€)
GREXC0004	JUEGO EXCENTRICA GRIFERIA GIGANTE	1/50	8435136705703	**13,633**



CODIGO	SERIE	CAJA	EAN	PVP (€)
GRCOM0002	FLORONES PARA EXCENTRICAS STANDARD	1/100	8435136707219	**0,757**
CBPLA0020	FLORONES PARA EXCENTRICAS GIGANTES	1/50	8435136707226	**1,488**
CBPLA0001	FLORONES LISO Y GARRAS 3/8	1/100	8435136707103	**0,463**
CBPLA0002	FLORONES LISO Y GARRAS 1/2	1/100	8435136707110	**0,385**
CBPLA0003	FLORONES LISO Y GARRAS 3/4	1/100	8435136000082	**0,933**



CODIGO	SERIE	CAJA	EAN	PVP (€)
GRMIN9910	MANETA CROMO GRIF.ADF SERIE MINIMALISTA	1/100	8431977009635	**11,496**
GRMIN9220	MANETA NEGRA GRIF.ADF SERIE MINIMALISTA	1/50	8431977009642	**11,496**
GROSM0008	MANETA CROMO GRIFERIA ADF SERIE OSMOSIS	1/100	8431977009649	**10,501**
GRSTP1112	MANETA CROMO GRIF.ADF SERIE ST.PAUL LAVABO	1/100	8431977009656	**12,800**
GRSTP0112	MANETA CROMO GRIF.ADF SERIE DEMAS ST.PAUL	1/100	8431977009663	**11,047**
GRLOC0013	MANETA CROMO GRIFERIA ADF SERIE LOCHES	1/100	8431977009670	**7,753**
GRLOC0113	MANETA NEGRA GRIFERIA ADF SERIE LOCHES	1/100	8431977009677	**8,748**
GRTIM0112	MANETA GRIFERIA ADF SERIE TIMISOARA	1/100	8431977009684	**6,681**



CODIGO	SERIE	CAJA	EAN	PVP (€)
GRREC0001	MANETA CROMO GRIFERIA ADF SERIE SARA	1/100	8431977009607	**7,500**
GRSTA1052	MANETA CROMO GRIFERIA ADF SERIE STAR	1/100	8431977009614	**11,123**
GRIGL0006	MANETA CROMO GRIFERIA ADF SERIE RICHI	1/100	8431977009621	**7,500**
GRDET0035	MANETA CROMO GRIFERIA ADF SERIE DETTY	1/100	8431977009628	**10,820**
GRSOB0108	MANETA CROMO GRIFERIA IDROMIX SERIE M-1	1/100	8431977009707	**16,061**
GRSOB4000	MANETA CROMO GRIFERIA IDROMIX SERIE M-4	1/100	8431977009714	**13,464**



CODIGO	SERIE	CAJA	EAN	PVP (€)
GRVOL0001	MANETA CROMO BIMANDOS IDROMIX SERIE NIZA	1/100	8431977009721	**9,700**
GRLUO0000	MANETA CROMO BIMANDOS ADF SERIE LUO	1/100	8431977009728	**5,410**

SERIE COMPLEMENTOS-RECAMBIOS GRIFERIAS MANETA MEDICAL - MANGO DUCHA



CODIGO	SERIE	CAJA	EAN	PVP (€)
GRSOB0008	MANETA MEDICAL IDROMIX LARGA ADAPTABLE A TODOS LOS MODELOS IDROMIX Y ADF	1/10	8431977200533	**35.779**

SE INCREMENTARA ESTE PVP SOBRE EL PVP
DEL GRIFO DONDE SE MONTE ESTA MANETA



CODIGO	SERIE	CAJA	EAN	PVP (€)
GRSTA1051	MANETA MEDICAL ADF CORTA ADAPTABLE A TODOS LOS MODELOS IDROMIX Y ADF	1/10	8431977200526	**12.018**

SE INCREMENTARA ESTE PVP SOBRE EL PVP
DEL GRIFO DONDE SE MONTE ESTA MANETA



CODIGO	SERIE	CAJA	EAN	PVP (€)
CBMAN0031	MANGO LUJO IDROMIX PELUQUE-RIA	1/25	8431977009802	**23.701**



CODIGO	SERIE	CAJA	EAN	PVP (€)
CBMAN0116	MANGO ECO PELUQUERIA CON GATILLO Y SOPORTE	1/12	8430027512026	**11.874**



CODIGO	SERIE	CAJA	EAN	PVP (€)
GRCEN1120	MANGO DUCHA CUADRADO ABS 1 POSICION NEGRO	1/25	8431977019809	**10.533**
GRCEN1121	MANGO DUCHA CUADRADO ABS 1 POSICION CROMO	1/25	8431977019816	**10.247**
GRCEN1122	MANGO DUCHA REDONDO ABS 1 POSICION NEGRO	1/25	8431977019823	**10.533**
GRCEN1123	MANGO DUCHA REDONDO ABS 1 POSICION CROMO	1/25	8431977019830	**10.247**



CODIGO	SERIE	CAJA	EAN	PVP (€)
CBMAN0000	MANGO DUCHA ADF BLANCO CON CODILLO ABS CROMO	1/25	8435136712152	**4.985**
CBMAN0001	MANGO DUCHA ADF NEGRO CON CODILLO ABS CROMO	1/25	8435136712145	**4.985**

SERIE COMPLEMENTOS-RECAMBIOS GRIFERIAS MANGO DUCHA

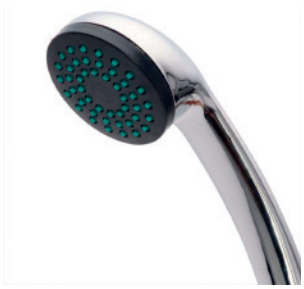

CODIGO	SERIE	CAJA	EAN	PVP (€)
GRCOM1069	MANGO DUCHA ABS 1 POSICION CURVO ECO	1/50	8435136712169	**3.108**



CODIGO	SERIE	CAJA	EAN	PVP (€)
GRCOM1164	MANGO DUCHA ABS 1 POSICION MINIMALISTA PRESENTACION EN BOLSA	1/50	8435136752469	**4.361**
GRCOM1165	MANGO DUCHA ABS 1 POSICION MINIMALISTA PRESENTACION EN BLISTER	1/25	8435136752462	**6.525**



CODIGO	SERIE	CAJA	EAN	PVP (€)
GRCOM1049	MANGO DUCHA ABS 2 POSICIONES CIERRE AUTOMATICO EN CABEZAL PRESENTACION EN BOLSA	1/50	8435136000952	**7.574**
GRCOM1050	MANGO DUCHA ABS 2 POSICIONES CIERRE AUTOMATICO EN CABEZAL PRESENTACION EN BLISTER	1/25	8435136000959	**9.083**



CODIGO	SERIE	CAJA	EAN	PVP (€)
GRCOM1061	MANGO DUCHA ABS 2 POSICIONES PARA MONOMANDO FREGADERO EXTRAIBLE	1/100	8435136000966	**6.589**



CODIGO	SERIE	CAJA	EAN	PVP (€)
GRCOM9915	MANGO DUCHA ABS 3 POSICIONES	1/50	8435136001836	**5.110**



CODIGO	SERIE	CAJA	EAN	PVP (€)
GRCOM9912	MANGO DUCHA ABS 5 POSICIONES	1/50	8435136001829	**7.487**

SERIE COMPLEMENTOS-RECAMBIOS GRIFERIAS MANGO DUCHA - FLEXO GRIFO INDUSTRIAL



CODIGO	SERIE	CAJA	EAN	PVP (€)
GRCOM9929	MANGO DUCHA ABS 8 POSICIONES PRESENTACION EN BOLSA	1/50	8435136000945	**6.898**
GRCOM1033	MANGO DUCHA ABS 8 POSICIONES PRESENTACION EN BLISTER	1/25	8435136000938	**8.283**
GRCOM1033	MANGO DUCHA ABS 8 POSICIONES BLANCO PRESENTACION EN BOLSA	1/50	8435136001829	**7.260**



CODIGO	SERIE	CAJA	EAN	PVP (€)
GRTEM1351	PISTOLA GRIFO INDUSTRIAL ALJOR GAMA ALTA	1/20	8431977009536	**136.663**



CODIGO	SERIE	CAJA	EAN	PVP (€)
GRCOM0025	PISTOLA GRIFO INDUSTRIAL GAMA ECO	1/20	8431977009542	**25.919**



CODIGO	SERIE	CAJA	EAN	PVP (€)
GRTEM1324	ROCIADOR GRIFO INDUSTRIAL DOMESTICO CAÑO ENGOMADO SERIE CENXI	1/50	8431977019837	**16.913**



CODIGO	SERIE	CAJA	EAN	PVP (€)
GRTEM1318	ROCIADOR GRIFO INDUSTRIAL DOMESTICO PARA GRTEM1326 - GRTEM1311	1/50	8431977006508	**16.913**



CODIGO	SERIE	CAJA	EAN	PVP (€)
GRTEM9400	FLEXIBLE GRIFO INDUSTRIAL DOMESTICO H H 1/2 X 1/2 - 100 CMS	1/50	8431977009543	**33.630**

SERIE COMPLEMENTOS-RECAMBIOS GRIFERIAS ROCIADOR DUCHA



CODIGO	SERIE	CAJA	EAN	PVP (€)
GRCEN6120	ROCIADOR DUCHA ABS CUADRADO DIAMETRO 20X20 CMS	1/20	8435136001814	**19.580**
GRCEN6125	ROCIADOR DUCHA ABS CUADRADO DIAMETRO 25X25 CMS	1/10	8435136001807	**27.908**
GRCEN3025	ROCIADOR DUCHA ACERO INOX CUADRADO DIAMETRO 25X25 CMS	1/10	8435136002132	**21.223**
GRCOM6125	ROCIADOR DUCHA LATON CUADRADO DIAMETRO 25X25 CMS	1/10	8435136002025	**107.305**
GRCOM6130	ROCIADOR DUCHA LATON CUADRADO DIAMETRO 30X30 CMS	1/5	8435136002030	**153.062**

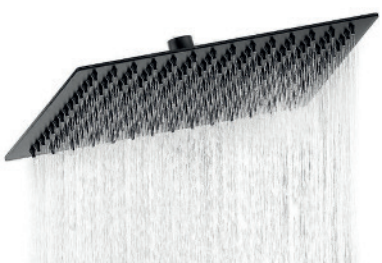

CODIGO	SERIE	CAJA	EAN	PVP (€)
GRCEN5125	ROCIADOR DUCHA ACERO INOX CUADRADO NEGRO 25X25 DIAMETRO	1/10	8435136001814	**27.908**



CODIGO	SERIE	CAJA	EAN	PVP (€)
GRCEN6020	ROCIADOR DUCHA ABS REDONDO DIAMETRO 20 CMS	1/20	8435136001828	**18.349**
GRCEN6025	ROCIADOR DUCHA ABS REDONDO DIAMETRO 25 CMS	1/10	8435136001821	**27.908**
GRCOM6125	ROCIADOR DUCHA LATON REDONDO DIAMETRO 25 CMS	1/10	8435136002025	**107.305**
GRCOM6130	ROCIADOR DUCHA LATON REDONDO DIAMETRO 30 CMS	1/5	8435136002030	**153.062**



CODIGO	SERIE	CAJA	EAN	PVP (€)
GRCEN5225	ROCIADOR DUCHA ACERO INOX. REDONDO NEGRO DIAMETRO 25 CMS	1/20	8435136002132	**29.944**
GRCEN6025	ROCIADOR DUCHA ABS REDONDO NEGRO DIAMETRO 25 CMS	1/10	8435136002139	**39.493**



CODIGO	SERIE	CAJA	EAN	PVP (€)
GRTEM1351	ROCIADOR DUCHA INOX 10 CMS DIAMETRO	1/50	8435136707196	**1.353**

SERIE COMPLEMENTOS-RECAMBIOS GRIFERIAS ROCIADOR - BRAZO Y SOPORTE DUCHA



CODIGO	SERIE	CAJA	EAN	PVP (€)
CECEB0003	ROCIADOR DUCHA APOLO LATON	1/120	8435136005607	**14.242**



CODIGO	SERIE	CAJA	EAN	PVP (€)
CECEB0001	ROCIADOR DUCHA PLASTICO	1/50	8435136005614	**1.795**



CODIGO	SERIE	CAJA	EAN	PVP (€)
FOBRA0025	BRAZO DUCHA 1/2X30 CMS CON FLORON	1/20	8435136707158	**8.339**

ARTICULO EN NETOS



CODIGO	SERIE	CAJA	EAN	PVP (€)
GRCOM2311	SOPORTE DUCHA ABS CROMO TIPO CARRACA	1/200	8435136712541	**2.873**



CODIGO	SERIE	CAJA	EAN	PVP (€)
GRCOM2311	SOPORTE DUCHA ABS CROMO TIPO CARRACA	1/200	8435136712541	**2.873**

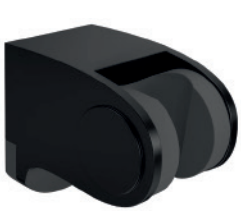

CODIGO	SERIE	CAJA	EAN	PVP (€)
GRSTP2131	SOPORTE DUCHA ABS NEGRO TIPO CARRACA	1/200	8435136712548	**5.867**



CODIGO	SERIE	CAJA	EAN	PVP (€)
GRCOM3004	SOPORTE DUCHA ABS CROMO TIPO L	1/100	8435136968047	**2.624**



CODIGO	SERIE	CAJA	EAN	PVP (€)
CBSOP0004	SOPORTE DUCHA LATON CROMO HORQUILLA PARA MANGOS DUCHA CON CODILLO	1/25	8435136712466	**5.085**
CBSOP0009	SOPORTE DUCHA ABS BLANCO HORQUILLA PARA MANGOS DUCHA CON CODILLO	1/50	8435136712473	**3.111**



CODIGO	SERIE	CAJA	EAN	PVP (€)
CBSOP0001	SOPORTE DUCHA LATON CROMO HORQUILLA CON TOMA AGUA PARA MANGOS CON CODILLO	1/25	8435136712494	**26.379**



CODIGO	SERIE	CAJA	EAN	PVP (€)
CBSOP0008	SOPORTE DUCHA LATON TIPO RUSTIC PARA MANGOS DUCHA CON CODILLO	1/50	8435136712459	**13.982**



CODIGO	SERIE	CAJA	EAN	PVP (€)
CBMAN0032	MANGO DUCHA LATON ENVEJECIDO TIPO RUSTIC	1/25	8435136712573	**23.098**



CODIGO	SERIE	CAJA	EAN	PVP (€)
CBFLE0031	FLEXO DUCHA LATON ENVEJECIDO TIPO RUSTIC 170 CMS LARGO	1/25	8435136712566	**17.583**



CODIGO	SERIE	CAJA	EAN	PVP (€)
GRCOM4003	FLEXO DUCHA ACERO DOBLE TRENZADO EXTENSIBLE 1,80 A 2,10 METROS	1/50	8435136752141	**6.124**

ARTICULO EN NETOS

CODIGO	SERIE	CAJA	EAN	PVP (€)
CBFLE0001	FLEXO DUCHA ACERO DOBLE TRENZADO 1,50 MTROS	1/50	8435136712650	**4.421**
GRCOM4006	FLEXO DUCHA ACERO DOBLE TRENZADO 1,75 MTROS	1/50	8435136712657	**4.985**

· PRESENTACION EN BOLSA CON SOLAPA PARA EXPOSITORES
· FABRICADOS EN ACERO INOXIDABLE
· DIAMETRO EXTERIOR 14MM / DIAMETRO INTERIOR 7,5 MM DIAMETRO DE PASO 6 MM
· TEMPERATURA MAXIMA 70°C
· CAUDAL 26 LITROS MINUTO A 3 BAR
· TUERCAS EN LATON CROMADO



CODIGO	SERIE	CAJA	EAN	PVP (€)
GRCOM4008	FLEXO DUCHA ACERO ADF ROSCA M15/100 H 1/2 PARA MONOMANDO EXTRAIBLE	1/50	8435136712579	**14.020**
CBFLE0050	FLEXO DUCHA ACERO IDROMIX ROSCA M15/100 H 1/2 PARA MONOMANDO EXTRAIBLE	1/50	8435136712586	**21.359**



CODIGO	SERIE	CAJA	EAN	PVP (€)
GRCEN1130	FLEXO DUCHA ACERO DOBLE TRENZADO COLOR NEGRO 1,50 METROS	1/50	8431977008327	**10.247**



CODIGO	SERIE	CAJA	EAN	PVP (€)
CBFLE0070	FLEXO DUCHA NYLON M H 3/8X3/8 1,30 METROS PARA MONOMANDOS PELUQUERIA	1/50	8431977008334	**16.349**



CODIGO	SERIE	CAJA	EAN	PVP (€)
CBDAD0022	ADAPTADOR GRIFO MACHO 24/100 X 3/4	1/24	8435136752240	**3.381**
CBADA0022	ADAPTADOR GRIFO HEMBRA 22/100 X 3/4	1/24	8435136752257	**3.381**

SERIE COMPLEMENTOS-RECAMBIOS GRIFERIA REGULADOR GRIFO



CODIGO	SERIE	CAJA	EAN	PVP (€)
FOATO0253	ATOMIZADOR GRIFO MULTIFUN-CION M 24/100 H 22/100	1/24	8435136000174	**5.839**



CODIGO	SERIE	CAJA	EAN	PVP (€)
RIREG2785	REGULADOR GRIFO CON ROTULA NEGRO-CROMO CON ADAPTADOR M 24/100 H 22/100 TIPO 2785	1/100	8435136712541	**3.335**



CODIGO	SERIE	CAJA	EAN	PVP (€)
RIREG2790	REGULADOR GRIFO CON ROTULA SUJECCION CON ABRAZADERA	1/25	8011568020371	**6.546**



CODIGO	SERIE	CAJA	EAN	PVP (€)
RIREG2791	REGULADOR GRIFO LARGO CON ROTULA SUJECCION CON ABRA-ZADERA	1/25	8011568020326	**4.409**



CODIGO	SERIE	CAJA	EAN	PVP (€)
RIEN4970	REGULADOR GRIFO ENGOMADO SIN ROSCA 4970 SUJECCION CON ABRAZADERA	1/25	8421158497009	**10.636**

EXPOSITORES GRIFERIA

EXPOSITOR GRIFERIA ADF GRANDE 2 CARAS 16 PIEZAS



SERIE	**EXPOSITORES**
CODIGO	GREXP1001
DESCRIPCION	EXPOSITOR GRIFERIA ADF GRANDE 2 CARAS 16 PIEZAS
CAJA	1/1
PVP (€)	**691.222**

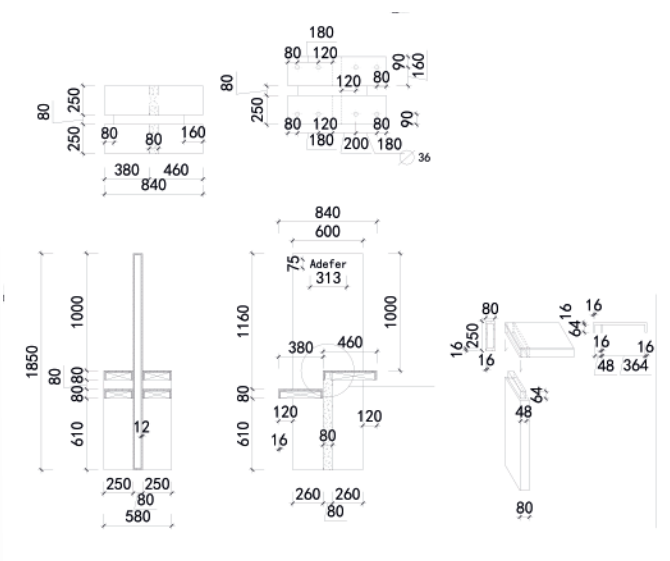





EXPOSITOR GRIFERIA ADF GRANDE 1 CARA CONTRA PARED 8 PIEZAS



SERIE	**EXPOSITORES**
CODIGO	GREXP1002
DESCRIPCION	EXPOSITOR GRIFERIA ADF GRANDE 1 CARA CONTRA PARED 8 PIEZAS
CAJA	1/1
PVP (€)	**480,854**

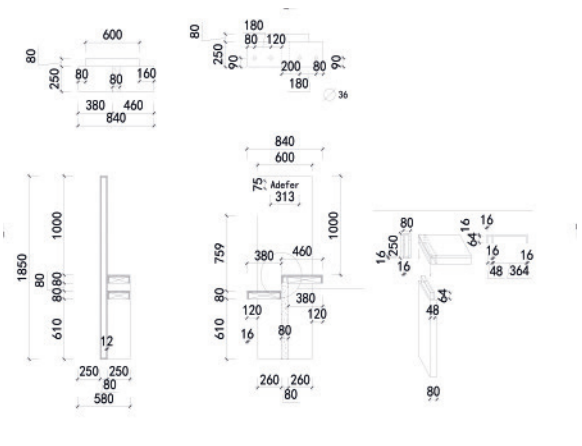

EXPOSITOR GRIFERIA ADF CUBO RECTANGULAR MOSTRADOR 8 PIEZAS





SERIE	**EXPOSITORES**
CODIGO	GREXP1003
DESCRIPCION	EXPOSITOR GRIFERIA ADF CUBO RECTANGULAR MOSTRADOR 8 PIEZAS
CAJA	1/1
PVP (€)	**136,975**

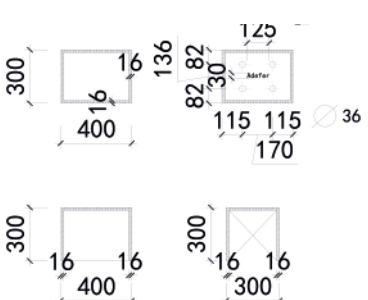

Garantía de nuestras griferías.

Garantía para las griferías.

En todas nuestras series de grifería se incluye una garantía de cinco años contra cualquier defecto de cromado o poro en las piezas. Para que esta cobertura sea efectiva se habrá de adjuntar factura o justificante donde aparezca detallada la fecha de la compra.

Garantía para cartuchos de los monomandos, monturas de los bimandos.

La garantía tanto de los Cartuchos de los Monomandos como de las Monturas, tanto convencionales como cerámicas, de los Bimandos es de dos años. En ambos casos la garantía se aplicará siempre que el defecto sea imputable a las piezas y no a causas externas como impurezas del agua o al uso para su limpieza de nanas o alambrillos o cualquier tipo de productos abrasivos que producirían ralladuras en el cromado o su descomposición.

A este respecto recordar que para la limpieza de las griferías es suficiente con un paño ligeramente humedecido existiendo en mercado también distintos tipos de productos que actúan contra la cal o mejoran el brillo de los cromados sin dañar a su superficie. Recordamos también que al menos un par de veces por año o siempre que se haya cerrado la llaves general del agua o se haya efectuado alguna reparación en las tuberías, hay que desenroscar y limpiar los atomizadores pues son depositarios de todas las impurezas que arrastra el agua y que previamente pudieran no ser filtradas por el cartucho. En caso de que la vivienda o espacio donde se encuentren instaladas las griferías fuera a estar deshabitado durante un periodo largo de tiempo se aconseja dejar perfectamente tapadas las bocas de las válvulas en lavabo, bidets o bañeras por motivo de los gases que se generan en los botes sifónicos cuando estos se secan y que una vez en el ambiente deterioran cualquier producto de latón o hierro.

La presente garantía se limita a la sustitución de las piezas en caso de que hubiera lugar pero nunca, bajo ningún aspecto, quedan bajo el amparo de esta el transporte, la mano de obra del profesional que se encargue de la sustitución de las piezas o cualquier otro tipo de gasto que pudiera ocasionarse.

Gracias por ayudarnos tanto a una correcta distribución como al uso de nuestro producto.





I never felt like this before
Try to hold it back and I feel it even more
Sweat drips down my spine
And my knees are weak
I can not move, I can not speak

But then you came and I held it together again
I managed to stumble through
Fifty thousand voices singing in the rain
There's nothing that I wouldn't do

'Cause I'd move mountains if you asked me to
I'd swim the seven seas
I'll be the one to hold your torch again
I'll do anything you ask of me

'Cause I'd move mountains if you asked me to
I'd swim the seven seas
I'll be the one to hold your torch again
I'll do anything you ask of me

I never knew how proud would feel
Just standing in the rain
These three words mean everything to me
and I'd sing it again and again.

Well the blue and the white of the
Flag shines bright and it's blowing
There for me
With my hand on my heart, the honest truth
There's nowhere
I'd rather be









6

EQUIPAMIENTOS COCINA BAÑO

DETALLES QUE IMPORTAN

Para darle a la Cocina o al Baño ese toque final que defina nuestra tendencia o solucione nuestras necesidades ofrecemos una lista de Referencias que harán de estos espacios lugares plenos de elegancia y practicidad

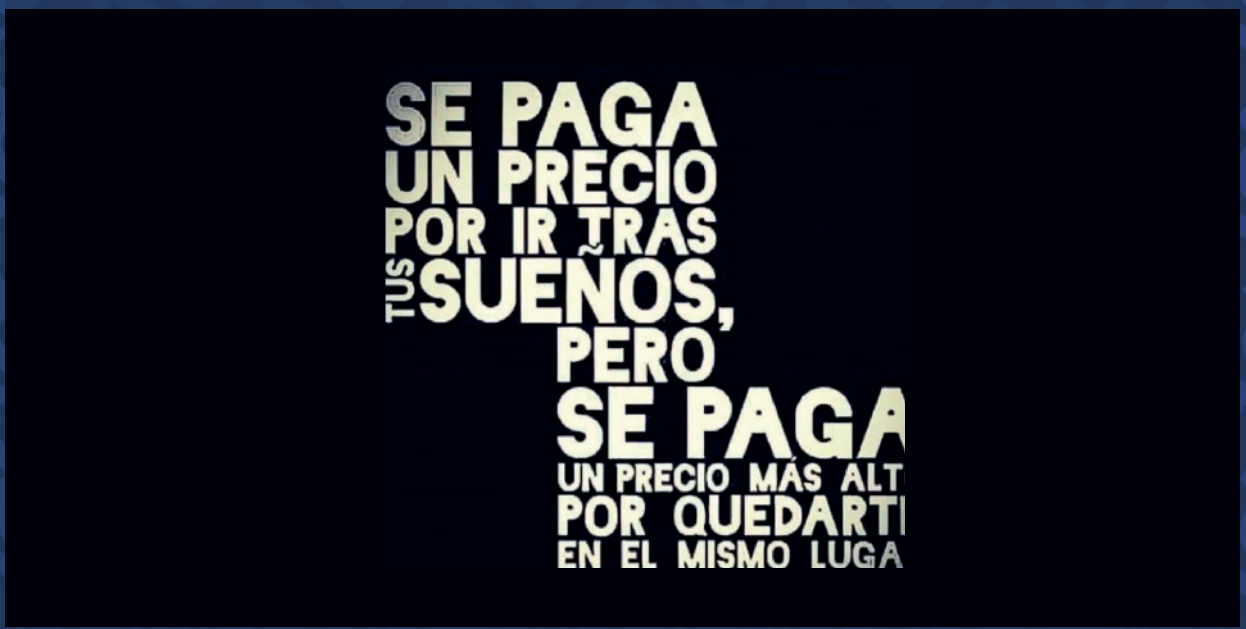

You make up your mind, you choose the chance you take
You ride to where the highway ends and the desert breaks
Out on to an open road you ride until the day
You learn to sleep at night with the price you pay

Now with their hands held high, they reached out for the open skies
And in one last breath they built the roads they'd ride to their death
Driving on through the night, unable to break away
From the restless pull of the price you pay

Oh, the price you pay, oh, the price you pay
Now you can't walk away from the price you pay

Now they'd come so far and they'd waited so long
Just to end up caught in a dream where everything goes wrong
Where the dark of night holds back the light of the day
And you've gotta stand and fight for the price you pay

Oh, the price you pay, oh, the price you pay
Now you can't walk away from the price you pay

Little girl down on the strand
With that pretty little baby in your hands
Do you remember the story of the promised land
How he crossed the desert sands
And could not enter the chosen land
On the banks of the river he stayed
To face the price you pay

So let the game start, you better run you little wild heart
You can run through all the nights and all the days
But just across the county line, a stranger passing through put up a sign
That counts the men fallen away to the price you pay, and girl before the end of the day,
I'm gonna tear it down and throw it away



AYUDAS TECNICAS A LA MOVILIDAD

AYUDA TECNICA A LA MOVILIDAD BARRA - ASIDERO

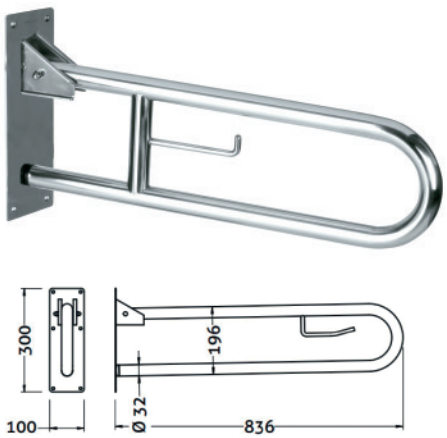

CODIGO	CBATG9032
DESCRIPCION	BARRA ABATIBLE CON PORTARROLLO BNH-9032 ACERO INOX AISI304
EAN	8419772990341
CAJA	1/6
PVP (€)	**129,242**

ARTICULO EN NETOS

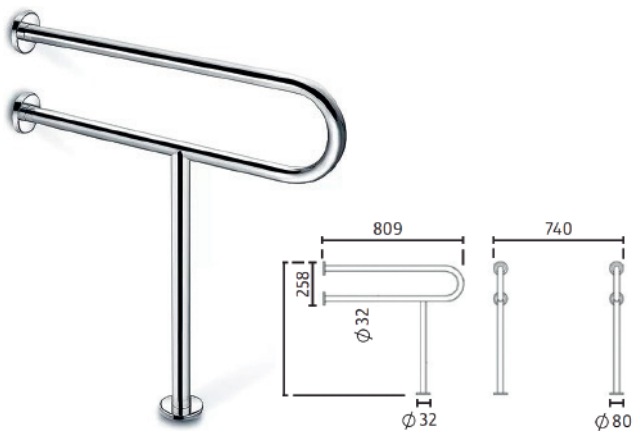

CODIGO	CBATG9010
DESCRIPCION	BARRA FIJA PARED SUELO BNH29010 PARA LAVABO ACERO INOX AISI304
EAN	8419772990348
CAJA	1/6
PVP (€)	**159,857**

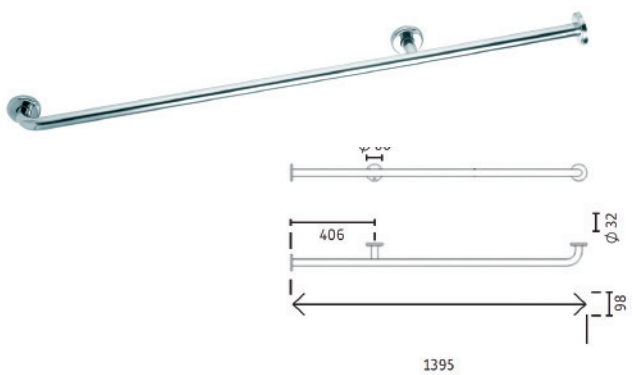

CODIGO	CBATG9021
DESCRIPCION	BARRA RECTA 140 CMS EN 2 TRAMOS BNH-29021 PARA DUCHA ACERO INOX AISI304
EAN	84197729903558
CAJA	1/6
PVP (€)	**95,270**



CODIGO	CBATG9022
DESCRIPCION	BARRA ANGULAR 97X60 CMS BNH-29022 PARA DUCHA ACERO INOX AISI304
EAN	84197729903565
CAJA	1/10
PVP (€)	**99,871**

AYUDA TECNICA A LA MOVILIDAD BARRA - ASIDERO

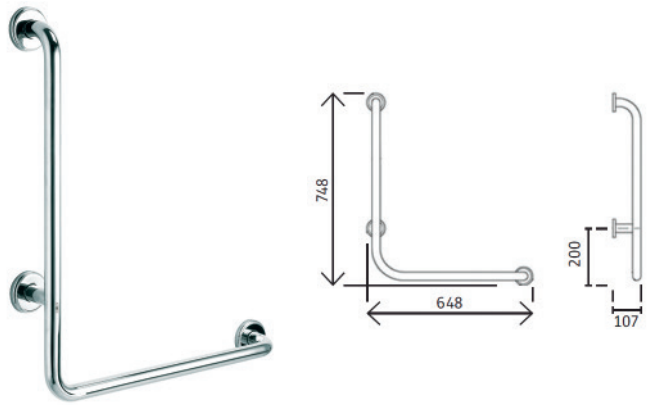

CODIGO	CBATG9020
DESCRIPCION	BARRA ANGULO EN L 75X65 CMS BNH-9020 PARA BAÑERA-DUCHA ACERO INOX AISI316
EAN	84197729903572
CAJA	1/10
PVP (€)	**69,086**

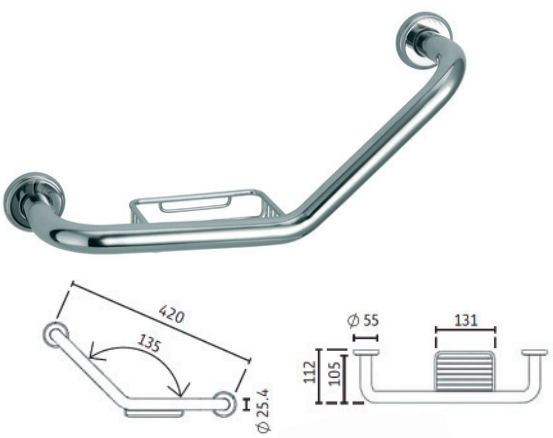

CODIGO	CBATG9511	CBSAN0041
DESCRIPCION	ASIDERO CURVO SIN JABONERA ANH-501B BAÑERA-DUCHA ACERO INOX AISI304	ASIDERO CURVO CON JABONERA R.40 BAÑERA-DUCHA ACERO INOX AISI304
EAN	84197729903579	84197729903593
CAJA	1/10	1/12
PVP (€)	**34,024**	**35,022**

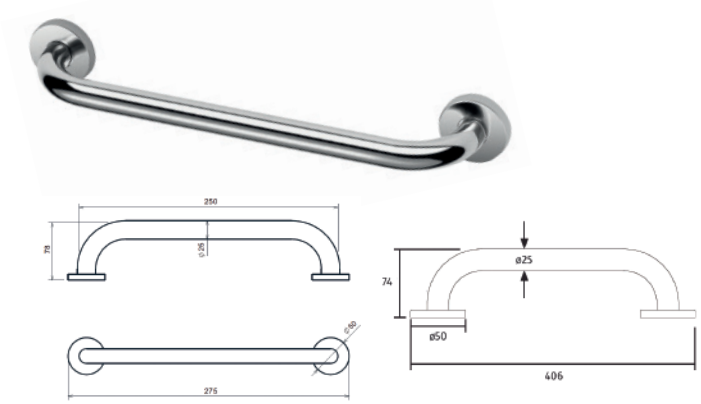

CODIGO	CBSAN0042	CBSAN0043
DESCRIPCION	ASIDERO RECTO 25 CMS R.42 BAÑERA-DUCHA ACERO AISI201	ASIDERO RECTO 40CMS R.43 BAÑERA-DUCHA ACERO AISI201
EAN	84197729903628	84197729903635
CAJA	1/24	1/24
PVP (€)	**25,390**	**32,772**
	ARTICULO EN NETOS	ARTICULO EN NETOS



CODIGO	CBATG0401
DESCRIPCION	ASIDERO RECTO 30CMS ANH401G BAÑERA-DUCHA ACERO INOX AISI304
EAN	84197729903642
CAJA	1/24
PVP (€)	**27,145**

ARTICULO EN NETOS

AYUDA TECNICA A LA MOVILIDAD ASIDERO - ASIENTO



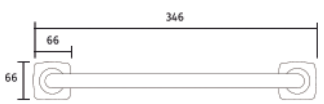

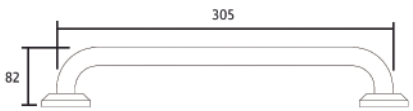

CODIGO	CBATG0290
DESCRIPCION	ASIDERO RECTO 30 CMS ANTIDESLIZANTE ANH290 BAÑERA-DUCHA ACERO INOX.AISI304
EAN	84197729903621
CAJA	1/12
PVP (€)	**26,304**

ARTICULO EN NETOS



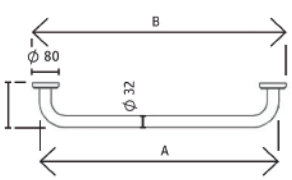

CODIGO	CBATG9501
DESCRIPCION	ASIDERO RECTO 75CMS ANH501 BAÑERA-DUCHA ACERO INOX.AISI304
EAN	8419772990367
CAJA	1/24
PVP (€)	**40,238**





CODIGO	CBCRO3057
DESCRIPCION	ASIENTO PLATO DUCHA PLEGABLE CON SOPORTE A SUELO ACERO INOX AISI304 ASIENTO EN ABS ANTIDESLI-ZANTE
EAN	84197729903649
CAJA	1/4
PVP (€)	**145,935**





CODIGO	CBCRO3055
DESCRIPCION	ASIENTO BAÑERA SOPORTES ACERO INOX AISI304 CON ASIENTO ABS ANTIDESLIZANTE
EAN	84197729903649
CAJA	1/4
PVP (€)	**80,408**

SECAMANOS ACERO INOX.304 Y ABS REFORZADO









CODIGO	GRCOM0030
DESCRIPCION	SECAMANOS AUTOMATICO ADF CORTINA DE AIRE ABS COLOR PLATA SATINADO
EAN	8431977009529
CAJA	1/4
PVP (€)	**615,600**

ARTÍCULO EN NETOS

· Secador de manos de alta velocidad por cortina de aire
· Sistema de detección de manos por lector en la parte interior inferior de la cavidad de secado
· Un sensor colocado en la parte superior detecta la salida de las manos y corta el funcionamiento
· El diseño de la zona de secado, así como su sistema de cortina de aire, maximiza el rendimiento del flujo de aire para acelerar el secado.
· Iluminación por led azulado en la zona de secado durante el funcionamiento
· Con bandeja extraíble recoge-aguas con filtro de partículas
· Trabaja con motor sin escobillas de gran velocidad de giro y nulo requisito de mantenimento odesgaste.
· Equipado con interruptor encendido-apagado aislado en cajetín lateral.
· Incorpora interruptor para el corte de la resistencia calorífica con el consiguiente ahorro energetico
· Dispone de interuptor selector de la velocidad de salida de aire
· Alimentación: 230 v / 50 Hz
· Potencia total: 1650 W
· Potencia calorífica: 1000 W
· Consumo: 7,5 A
· Velocidad del aire: 95 m/s
· Caudal de soplado: 180 m3/h
· Tiempo de secado: 6-9 s
· Medidas: 330 x 220 x 687 mm





CODIGO	GRCOM0029
DESCRIPCION	SECAMANOS ADF PULSADOR MANUAL ACERO INOX AISI304
EAN	8431977009535
CAJA	1/4
PVP (€)	**314,452**

ARTÍCULO EN NETOS

· Secador de manos de funcionamiento por accionamiento pusador
· Fabricado en chapa de acero inoxidable de 1,5 mm de espesor acabado pulido brillo
· Sistema Antivándalico
· Con tobera de salida de aire orientable 360°
· Incorpora doble protección térmica sobre los elementos de temperatura
· Tiempo de funccionamiento predeterminado de 50 s por pulsación
· Alimentación: 220 v / 50 Hz
· Potencia 2500 w
· Potencia calorifica 2200 w
· Velocidad del aire 22m/s
· Caudal soplado 270 m3/h
· Tiempo de secado 30 segundos



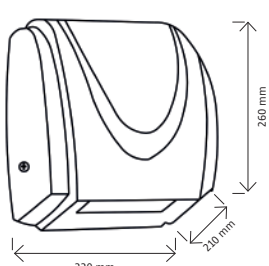

SERIE	GRCOM0031
CODIGO	SECAMANOS AUTOMATICO ADF ABS REFORZADO
DESCRIPCION	8431977009636
CAJA	1/5
PVP (€)	**177,284**

ARTÍCULO EN NETOS

· Carcasa de ABS inyectado Estructura interior en plástico ignífugo inyectado
· Voltage 220v/50HZ,9A
· Potencia total: 1650 W
· Potencia calorífica: 1590 W
· Consumo: 6,8 A Rango detección: 50 a 200 mm
· Velocidad del aire: >35 m/s
· Temperatura del aire: 65°C +/-10°C
· Tiempo de secado: 30 s





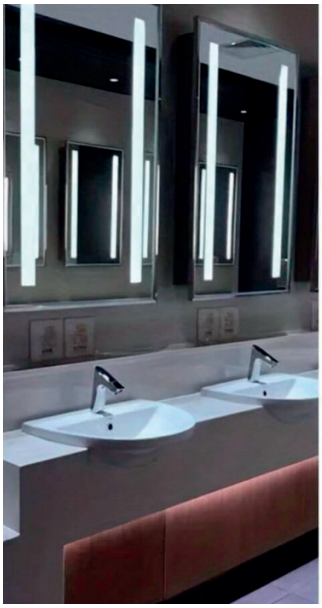







DISPENSADORES PAPEL- DOSIFICADORES JABON LIQUIDO

DISPENSADOR PAPEL ACERO INOX AISI304 Y ABS



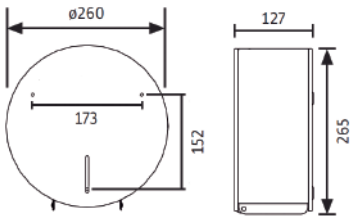

SERIE	CBATG0300
CODIGO	DISPENSADOR HIGIENICO GIGANTE TD830 DIAMETRO 26 CMS ACERO INOX.AISI304
DESCRIPCION	8431977009807
CAJA	1/10
PVP (€)	**75,443**

ARTÍCULO EN NETOS



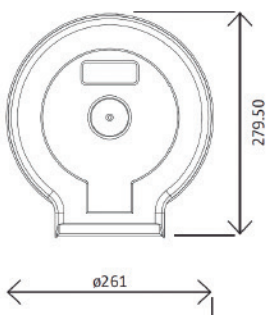

SERIE	CBCOL0300
CODIGO	DISPENSADOR HIGIENICO GIGANTE JUMBO T2W ABS
DESCRIPCION	8431977009814
CAJA	1/12
PVP (€)	**27,872**

ARTÍCULO EN NETOS



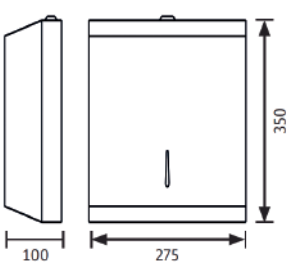

SERIE	CBATG0314
CODIGO	DISPENSADOR TOALLITAS ZIGZAG TD8314 ACERO INOX AISI304
DESCRIPCION	8431977009821
CAJA	1/4
PVP (€)	**78,036**

ARTÍCULO EN NETOS



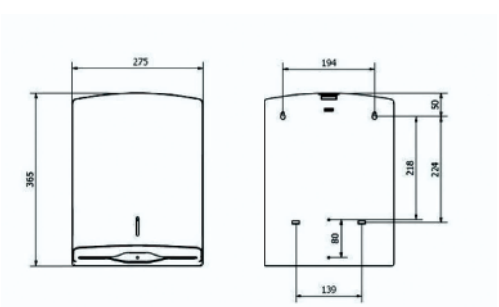

CODIGO	CBCOL0600
DESCRIPCION	DISPENSADOR TOALLITAS ZIGZAG D02003 BLANCO ABS
EAN	8436015950962
CAJA	1/4
PVP (€)	**33,190**

DISPENSADOR PAPEL SECAMANOS - DOSIFICADOR JABON LIQUIDO



Datos de producto

Dimensiones	36,5 cm
	25,5 cm
	24 cm
Material	ABS
Color	Blanco

SERIE	CBCOL0800
CODIGO	DISPENSADOR SECAMANOS ELEGANCE ABS
DESCRIPCION	8427950328091
CAJA	1/10
PVP (€)	**44,869**



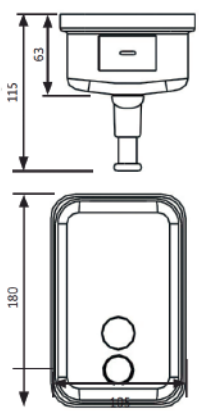

SERIE	CBATG0680
CODIGO	DOSIFICADOR JABON LIQUIDO 850 ML SD680 ACERO INOX AISI304
DESCRIPCION	8431977009743
CAJA	1/10
PVP (€)	**30,581**

ARTÍCULO EN NETOS



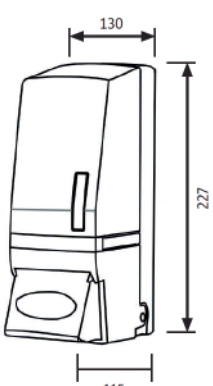

SERIE	CBDOS0007
CODIGO	DOSIFICADOR JABON LIQUIDO MJ9055 BICOLOR 500 ML.ABS
DESCRIPCION	8431977009650
CAJA	1/50
PVP (€)	**12,802**

ARTÍCULO EN NETOS





SERIE	CBDOS0008
CODIGO	DOSIFICADOR JABON LIQUIDO MJ9056 BICOLOR 1000 ML.ABS
DESCRIPCION	8431977009657
CAJA	1/40
PVP (€)	**16,887**

ARTÍCULO EN NETOS

DOSIFICADOR JABON LIQUIDO - CARRO BOBINA PAPEL INDUSTRIAL



SERIE	CBDOS0006
CODIGO	DOSIFICADOR JABON LIQUIDO A101W BLANCO ECO 500 ML.ABS
DESCRIPCION	8431977009664
CAJA	1/60
PVP (€)	**9,379**

ARTÍCULO EN NETOS



SERIE	GRCOM2714
CODIGO	DISPENSADOR JABON EMPOTRAR BAJO ENCIMERA LAVABO-FREGADERO 300 ML ACERO INOX AISI304
DESCRIPCION	8431977009750
CAJA	1/10
PVP (€)	**14,174**

ARTÍCULO EN NETOS



Especificaciones técnica:

- Tiene capacidad para 1 bobina de papel industrial.
- Sus dimensiones son 40 x 39 x 95 cm.
- Pesa 2,2 kg.
- Apto para bobinas de papel con:
  - Un diámetro exterior de la bobina de 48 cm.
  - Un alto de 31 cm.
  - Diámetro mandril 2 cm.

SERIE	CBCOL0200
CODIGO	CARRO PIE PORTABOBINAS PAPEL INDUSTRIAL TUBO GALVA LACADO EPOXI 950X400MM
DESCRIPCION	8427950300554
CAJA	1/1
PVP (€)	**76,078**



SERIE	CBCOL0250
CODIGO	CARRO PARED PORTABOBINAS PAPEL INDUSTRIAL TUBO GALVA LACADO EPOXI 420X400MM
DESCRIPCION	8400000001687
CAJA	1/1
PVP (€)	**69,045**

BOBINA PAPEL INDUSTRIAL Y DOMÉSTICO



CODIGO	CBCOL0100
DESCRIPCION	BOBINA PAPEL INDUSTRIAL 400 MTROS 2 CAPAS C15061 PARA 1143 SERVICIOS
EAN	7322540500035
CAJA	2/2
PVP (€)	**28,484**



CODIGO	CBCOL0400
DESCRIPCION	BOBINA PAPEL HIGIENICO GIGANTE 45X130 MTROS 2 CAPAS CELULOSA LAMINADO
EAN	8400000122955
CAJA	12/12
PVP (€)	**3,546**



CODIGO	CBCOL0900
DESCRIPCION	BOBINA PAPEL MECHA SECAMANOS 150 MTROS 2 CAPAS CO2007 CELULOSA 100% LAMINADA
EAN	8400000123952
CAJA	6/6
PVP (€)	**9,125**



CODIGO	CBCOL1200
DESCRIPCION	PAPEL HIGIENICO DOMESTICO 19 MTROS C15065
EAN	7322540740479
CAJA	12/108
PVP (€)	**0,709**



CODIGO	CBCOL0700
DESCRIPCION	PAQUETE 200 TOALLITAS PAPEL TISSUE ZIGZAG 2 CAPAS C03001
EAN	8423624415050
CAJA	1/20
PVP (€)	**3,159**

They sat together in the park
As the evening sky grew dark
She looked at him and he felt a spark
Tingle to his bones
'Twas then he felt alone
And wished that he'd gone straight
And watched out for a simple twist of fate

They walked along by the old canal
A little confused, I remember well
And stopped into a strange hotel
With a neon burnin' bright
He felt the heat of the night
Hit him like a freight train
Moving with a simple twist of fate

A saxophone someplace far-off played
As she was walkin' on by the arcade
As the light bust through a beat-up shade
Where he was waking up
She dropped a coin into the cup
Of a blind man at the gate
And forgot about a simple twist of fate

He woke up, the room was bare
He didn't see her anywhere
He told himself he didn't care
Pushed the window open wide
Felt an emptiness inside
To which he just could not relate
Brought on by a simple twist of fate

He hears the ticking of the clocks
And walks along with a parrot that talks
Hunts her down by the waterfront docks
Where the sailors all come in
Maybe she'll pick him out again
How long must he wait?
One more time, for a simple twist of fate

People tell me it's a sin
To know and feel too much within
I still believe she was my twin
But I lost the ring
She was born in spring
But I was born too late
Blame it on a simple twist of fate







CABINAS HIDROMASAJE



CABINA HIDROMASAJE WS302 CRISTAL TRANSPARENTE 90X90X215 ADF

· PROTECCION SISTEMA ELECTRICO MEDIANTE REACTANCIA
· CRISTALES ANTIRROTURAS
· SAUNA O BAÑO DE VAPOR CON TEMPERATURA AJUSTABLE
· PROGRAMADOR DE TIEMPO PARA ACTIVACION DE FUNCIONES
· LUZ EN EL TECHO CON ROCIADOR DUCHA DE LUJO
· LUCES DECORATIVA EN EL PANEL PRINCIPAL
· EXTRACTOR DE VAPORES
· RADIO CON MEMORIZACION DE CANALES
· CONEXIÓN PARA CD
· RECIBIDOR LLAMADAS DE TELEFONO MANOS LIBRES
· DESINFECCION DE OZONO (AUTOLIMPIANTE)
· JETS LUJO DE LATON CROMADO
· 10 SALIDAS DE AGUA
· ESPEJO CON ESTANTE PROTAOBJETOS
· TERMOSTATICA
· AROMATERAPIA
· APERTURA DE PUERTA DESDE EL EXTERIOR DE DERECHA A IZQUIERDA
· TRANSPORTE INCLUIDO
· MONTAJE APARTE A REALIZAR POR NUESTRO SAT

CODIGO	CAADF0302
DESCRIPCION	CABINA HIDROMASAJE ADF WS302 SERIE CRISTAL TRANSPARENTE 90X90X215
EAN	8421790034556
CAJA	1/1
PVP (€)	**2.550**

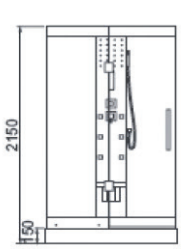

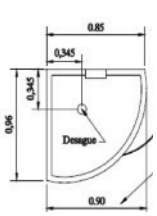



CABINA HIDROMASAJE WS302A CRISTAL AZUL 90X90X215 ADF

· PROTECCION SISTEMA ELECTRICO MEDIANTE REACTANCIA
· CRISTALES ANTIRROTURAS
· SAUNA O BAÑO DE VAPOR CON TEMPERATURA AJUSTABLE
· PROGRAMADOR DE TIEMPO PARA ACTIVACION DE FUNCIONES
· LUZ EN EL TECHO CON ROCIADOR DUCHA DE LUJO
· LUCES DECORATIVA EN EL PANEL PRINCIPAL
· EXTRACTOR DE VAPORES
· RADIO CON MEMORIZACION DE CANALES
· CONEXIÓN PARA CD
· RECIBIDOR LLAMADAS DE TELEFONO MANOS LIBRES
· DESINFECCION DE OZONO (AUTOLIMPIANTE)
· JETS LUJO DE LATON CROMADO
· 10 SALIDAS DE AGUA
· ESPEJO CON ESTANTE PROTAOBJETOS
· TERMOSTATICA
· AROMATERAPIA
· APERTURA DE PUERTA DESDE EL EXTERIOR DE DERECHA A IZQUIERDA
· TRANSPORTE INCLUIDO
· MONTAJE APARTE A REALIZAR POR NUESTRO SAT

CODIGO	CAADF0303
DESCRIPCION	CABINA HIDROMASAJE ADF WS302A SERIE CRISTAL AZUL 90X90X215
EAN	8421790034563
CAJA	1/1
PVP (€)	**2.550**

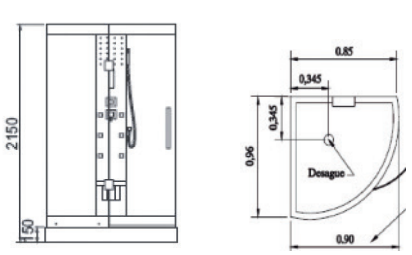



CABINA HIDROMASAJE WS300 CRISTAL TRANSPARENTE 120X80X215 ADF

· PROTECCION SISTEMA ELECTRICO MEDIANTE REACTANCIA
· CRISTALES ANTIRROTURAS
· SAUNA O BAÑO DE VAPOR CON TEMPERATURA AJUSTABLE
· PROGRAMADOR DE TIEMPO PARA ACTIVACION DE FUNCIONES
· LUZ EN EL TECHO CON ROCIADOR DUCHA DE LUJO
· LUCES DECORATIVA EN EL PANEL PRINCIPAL
· EXTRACTOR DE VAPORES
· RADIO CON MEMORIZACION DE CANALES
· CONEXIÓN PARA CD
· RECIBIDOR LLAMADAS DE TELEFONO MANOS LIBRES
· DESINFECCION DE OZONO (AUTOLIMPIANTE)
· JETS LUJO DE LATON CROMADO
· 10 SALIDAS DE AGUA
· ESPEJO CON ESTANTE PROTAOBJETOS
· TERMOSTATICA
· AROMATERAPIA
· APERTURA DE PUERTA DESDE EL EXTERIOR DE DERECHA A IZQUIERDA
· TRANSPORTE INCLUIDO
· MONTAJE APARTE A REALIZAR POR NUESTRO SAT

CODIGO	CAADF0304
DESCRIPCION	CABINA HIDROMASAJE ADF SERIE CRISTAL TRANSPARENTE 120X80X215 CON SAUNA
EAN	8421790034570
CAJA	1/1
PVP (€)	**2.640**

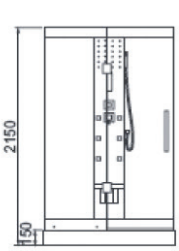

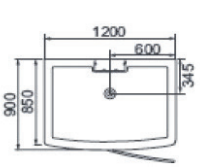



CABINA HIDROMASAJE 9090K CRISTAL TRANSPARENTE 90X90 ADF

· PROTECCION SISTEMA ELECTRICO MEDIANTE REACTANCIA
· CRISTALES ANTIRROTURAS
· SAUNA O BAÑO DE VAPOR CON TEMPERATURA AJUSTABLE
· PROGRAMADOR DE TIEMPO PARA ACTIVACION DE FUNCIONES
· LUZ EN EL TECHO CON ROCIADOR DUCHA DE LUJO
· LUCES DECORATIVA EN EL PANEL PRINCIPAL
· EXTRACTOR DE VAPORES
· RADIO CON MEMORIZACION DE CANALES
· CONEXIÓN PARA CD
· RECIBIDOR LLAMADAS DE TELEFONO MANOS LIBRES
· DESINFECCION DE OZONO (AUTOLIMPIANTE)
· JETS LUJO
· 10 SALIDAS DE AGUA
· ESPEJO CON ESTANTE PROTAOBJETOS
· TERMOSTATICA
· AROMATERAPIA
· MASAJE CERVICALES
· APERTURA DE PUERTAS SISTEMA CORREDERAS
· TRANSPORTE INCLUIDO
· MONTAJE APARTE A REALIZAR POR NUESTRO SAT

CODIGO	CAADF9090
DESCRIPCION	CABINA HIDROMASAJE ADF 9090K SERIE CRISTAL TRANSPARENTE 92X92X215 CON SAUNA
EAN	8421790034577
CAJA	1/1
PVP (€)	**2.163**

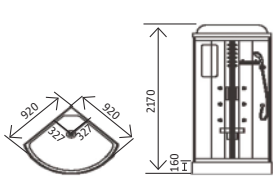

CABINA HIDROMASAJE YSL-6606 SERIE FIBRA 85X85 AD

CODIGO	CAADF6607
DESCRIPCION	CABINA HIDROMASAJE ADF YSL-6606 SERIE FIBRA 85X85X215 CON SAUNA
EAN	8421790034584
CAJA	1/1
PVP (€)	**2.075**

CODIGO	CAADF6606
DESCRIPCION	CABINA HIDROMASAJE ADF YSL-6606 SERIE FIBRA 85X85X215 SIN SAUNA
EAN	8421790034591
CAJA	1/1
PVP (€)	**1.515**

· PROTECCION SISTEMA ELECTRICO MEDIANTE REACTANCIA
· CRISTALES ESPESOR 5 MM
· SAUNA O BAÑO DE VAPOR CON TEMPERATURA AJUSTABLE
· PROGRAMADOR DE TIEMPO PARA ACTIVACION DE FUNCIONES
· LUZ EN EL TECHO CON ROCIADOR DUCHA DE LUJO
· EXTRACTOR DE VAPORES
· RADIO CON MEMORIZACION DE CANALES
· CONEXIÓN PARA CD
· RECIBIDOR LLAMADAS DE TELEFONO MANOS LIBRES
· PARTE TRASERA EN UNA SOLA PIEZA QUE EVITA FILTRACIONES DE AGUA
· MASAJE DE PIES
· DESINFECCION DE OZONO (AUTOLIMPIANTE)
· BARRA DUCHA DESLIZANTE CON MANGO VARIAS POSICIONES
· 12 SALIDAS DE AGUA
· ESPEJO Y ESTANTES PROTAOBJETOS
· TERMOSTATICA
· AROMATERAPIA
· MASAJE CERVICALES
· APERTURA DE PUERTAS SISTEMA CORREDERAS
· TRANSPORTE INCLUIDO
· MONTAJE APARTE A REALIZAR POR NUESTRO SAT



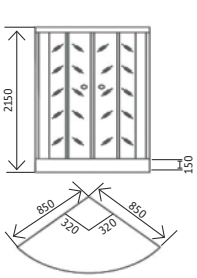

CABINA HIDROMASAJE YSL-6610 FIBRA 75X95

· PROTECCION SISTEMA ELECTRICO MEDIANTE REACTANCIA
· CRISTALES ESPESOR 5 MM
· SAUNA O BAÑO DE VAPOR CON TEMPERATURA AJUSTABLE
· PROGRAMADOR DE TIEMPO PARA ACTIVACION DE FUNCIONES
· LUZ EN EL TECHO CON ROCIADOR DUCHA DE LUJO
· EXTRACTOR DE VAPORES
· RADIO CON MEMORIZACION DE CANALES
· CONEXIÓN PARA CD
· RECIBIDOR LLAMADAS DE TELEFONO MANOS LIBRES
· PARTE TRASERA EN UNA SOLA PIEZA QUE EVITA FILTRACIONES DE AGUA
· MASAJE DE PIES
· DESINFECCION DE OZONO (AUTOLIMPIANTE)
· BARRA DUCHA DESLIZANTE CON MANGO VARIAS POSICIONES
· 12 SALIDAS DE AGUA
· ESPEJO Y ESTANTES PROTAOBJETOS
· TERMOSTATICA
· AROMATERAPIA
· MASAJE CERVICALES
· APERTURA DE PUERTAS SISTEMA CORREDERAS
· TRANSPORTE INCLUIDO
· MONTAJE APARTE A REALIZAR POR NUESTRO SAT

CODIGO	CAADF6610
DESCRIPCION	CABINA HIDROMASAJE ADF YSL-6610 SERIE FIBRA 75X95 ASIENTO DERECHA
EAN	8421790034598
CAJA	1/1
PVP (€)	**1.835**

CODIGO	CAADF6611
DESCRIPCION	CABINA HIDROMASAJE ADF YSL-6610 SERIE FIBRA 75X95 ASIENTO IZQUIERDA
EAN	8421790034605
CAJA	1/1
PVP (€)	**1.835**



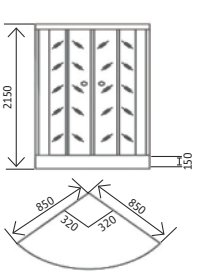

CABINA HIDROMASAJE YSL-6602 FIBRA 120X80

CODIGO	CAADF6602
DESCRIPCION	CABINA HIDROMASAJE ADF YSL-6602 SERIE FIBRA 120X80 ASIENTO DERECHA
EAN	8421790034612
CAJA	1/1
PVP (€)	**2.430**

CODIGO	CAADF6603
DESCRIPCION	CABINA HIDROMASAJE ADF YSL-6602 SERIE FIBRA 120X80 ASIENTO IZQUIERDA
EAN	8421790034619
CAJA	1/1
PVP (€)	**2.430**

· PROTECCION SISTEMA ELECTRICO MEDIANTE REACTANCIA
· CRISTALES ESPESOR 5 MM
· SAUNA O BAÑO DE VAPOR CON TEMPERATURA AJUSTABLE
· PROGRAMADOR DE TIEMPO PARA ACTIVACION DE FUNCIONES
· LUZ EN EL TECHO CON ROCIADOR DUCHA DE LUJO
· EXTRACTOR DE VAPORES
· RADIO CON MEMORIZACION DE CANALES
· CONEXIÓN PARA CD
· RECIBIDOR LLAMADAS DE TELEFONO MANOS LIBRES
· PARTE TRASERA EN UNA SOLA PIEZA QUE EVITA FILTRACIONES DE AGUA
· MASAJE DE PIES
· DESINFECCION DE OZONO (AUTOLIMPIANTE)
· BARRA DUCHA DESLIZANTE CON MANGO VARIAS POSICIONES
· 12 SALIDAS DE AGUA
· ESPEJO Y ESTANTES PROTAOBJETOS
· TERMOSTATICA
· AROMATERAPIA
· MASAJE CERVICALES
· APERTURA DE PUERTAS SISTEMA CORREDERAS
· TRANSPORTE INCLUIDO
· MONTAJE APARTE A REALIZAR POR NUESTRO SAT



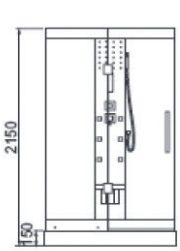

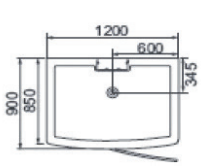



ACCESORIOS BAÑO ACERO INOX AIS304 Y 100% LATON

ACCESORIO BAÑO SERIE HERCULES ACERO INOX AIS304 - LATON



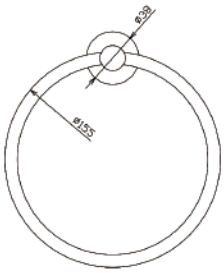

CODIGO	CBATG3200
DESCRIPCION	HERCULES TOALLERO ANILLA AX03-200 LATON CW617
EAN	8436045917041
CAJA	1/40
PVP (€)	**22,587**



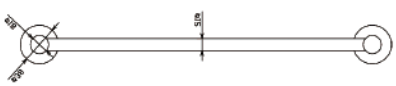

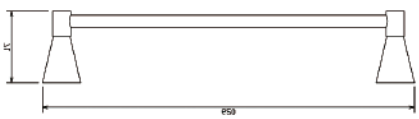

CODIGO	CBATG3261
DESCRIPCION	HERCULES TOALLERO BARRA AX03-261 LATON CW617 LARGO 60 CMS
EAN	8436045917048
CAJA	1/20
PVP (€)	**33,399**



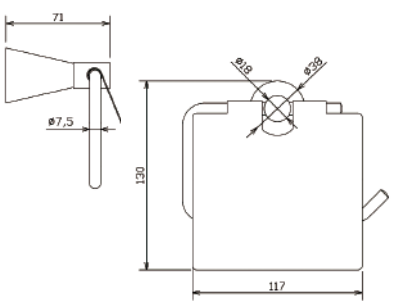

CODIGO	CBATG3301
DESCRIPCION	HERCULES PORTARROLLO CON TAPA AX03-301 LATON CW617
EAN	8436045917055
CAJA	1/40
PVP (€)	**24,432**



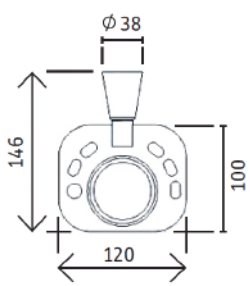

CODIGO	CBATG3501
DESCRIPCION	HERCULES PORTACEPILLOS-PORTAVASOS AX03-601 ACERO INOX AISI304
EAN	8436045917069
CAJA	1/20
PVP (€)	**27,675**



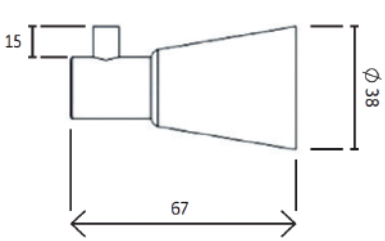

CODIGO	CBATG3701
DESCRIPCION	HERCULES PERCHA COLGADOR AX03-701 LATON CW617
EAN	8436045917076
CAJA	1/100
PVP (€)	**9,757**

ACCESORIO BAÑO SERIE ADF HELENA ACERO INOX AISI304 + ZINC



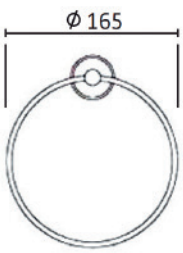

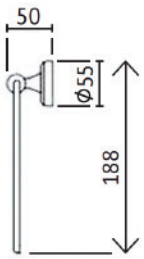

CODIGO	CBATG5270
DESCRIPCION	HELENA TOALLERO ANILLA XT-5270 ACERO INOX AISI304 + PLAFON ZINC
EAN	8436045917141
CAJA	1/40
PVP (€)	**14,534**



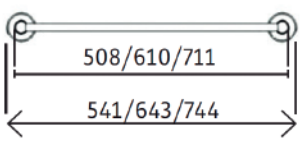

CODIGO	CBATG5031
DESCRIPCION	HELENA TOALLERO BARRA 60 CMS LARGO XT-5031 ACERO INOX AISI304 + PLAFON ZINC
EAN	8436045917148
CAJA	1/20
PVP (€)	**29,288**



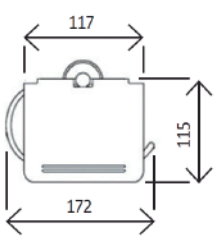

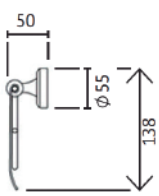

CODIGO	CBATG5370
DESCRIPCION	HELENA PORTARROLLO CON TAPA XT-5370 ACERO INOX AISI304 + PLAFON ZINC
EAN	8436045917155
CAJA	1/40
PVP (€)	**20,572**



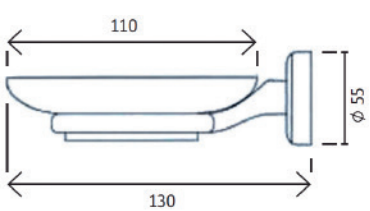

CODIGO	CBATG5480
DESCRIPCION	HELENA JABONERA CRISTAL XT-5480 ACERO INOX AISI304 + PLAFON ZINC
EAN	8436045917162
CAJA	1/20
PVP (€)	**13,650**



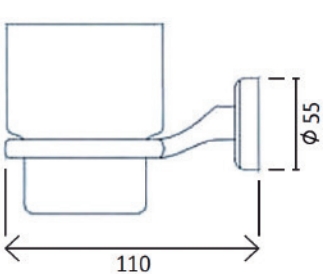

CODIGO	CBATG5530
DESCRIPCION	HELENA PORTAVASOS XT-5530 ACERO INOX AISI 304 + PLAFON ZINC
EAN	8436045917169
CAJA	1/20
PVP (€)	**13,650**

ACCESORIO BAÑO SERIE ADF HELENA ACERO INOX AISI304 + ZINC



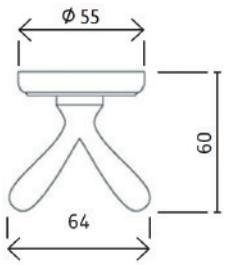

CODIGO	CBATG5717
DESCRIPCION	HELENA PERCHA COLGADOR XT-5717 ACERO INOX AISI304 + PLAFON ZINC
EAN	8436045917176
CAJA	1/100
PVP (€)	**7,295**



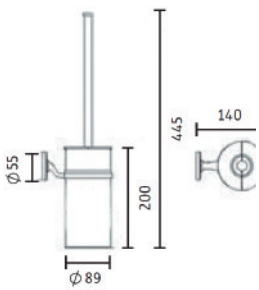

CODIGO	CBATG0870
DESCRIPCION	HELENA ESCOBILLERO SUELO AUTOMATICO XT-870 ACERO INOX AISI304
EAN	8436045917870
CAJA	1/10
PVP (€)	**40,231**



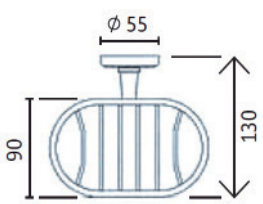

CODIGO	CBATG5470
DESCRIPCION	HELENA JABONERA REJILLA XT-5470 ACERO INOX AISI304 + PLAFON ZINC
EAN	8436045917199
CAJA	1/40
PVP (€)	**20,466**



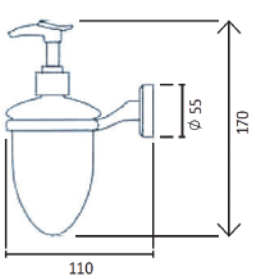

CODIGO	CBATG5280
DESCRIPCION	HELENA DISPENSADOR JABON LIQUIDO XT-5280 ACERO INOX AISI304 + PLAFON ZINC
EAN	8436045917134
CAJA	1/20
PVP (€)	**16,097**



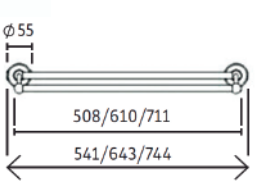

CODIGO	CBATG5032
DESCRIPCION	HELENA BARRA TOALLERO DOBLE XT-5032 ACERO INOX AISI304 + PLAFON ZINC LARGO 60 CMS
EAN	8436045917127
CAJA	1/10
PVP (€)	**31,670**

ACCESORIO BAÑO SERIE AMADEUS ACERO INOX MACIZO AISI 304



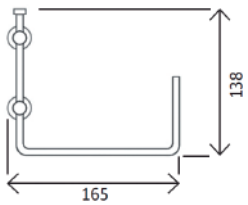

CODIGO	CBATG1200
DESCRIPCION	AMADEUS TOALLERO ANILLA AX10-120 ACERO INOX AISI304 MACIZO
EAN	8436045917241
CAJA	1/40
PVP (€)	**25,130**



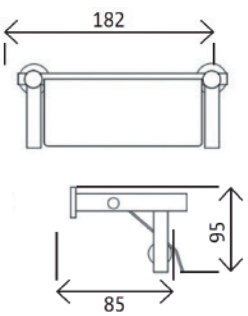

CODIGO	CBATG1310
DESCRIPCION	AMADEUS PORTARROLLO CON TAPA AX10-310 ACERO INOX AISI304 MACIZO
EAN	8436045917255
CAJA	1/40
PVP (€)	**36,623**



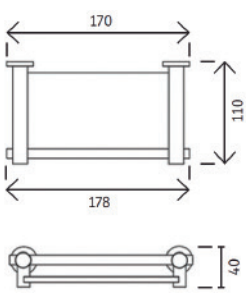

CODIGO	CBATG1410
DESCRIPCION	AMADEUS JABONERA CRISTAL AX10-410 ACERO INOX AISI304 MACIZO
EAN	8436045917262
CAJA	1/20
PVP (€)	**33,434**

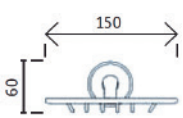



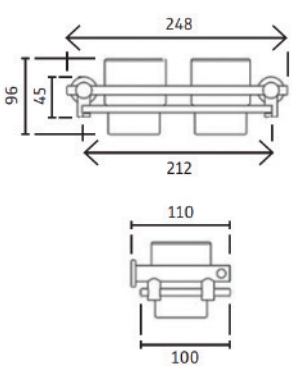

CODIGO	CBATG1502
DESCRIPCION	AMADEUS PORTAVASOS DOBLE CRISTAL AX10-502 ACERO INOX AISI304 MACIZO
EAN	8436045917269
CAJA	1/20
PVP (€)	**39,523**



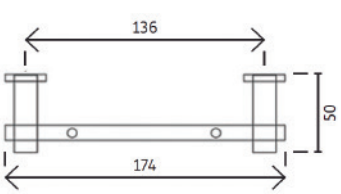

CODIGO	CBATG1720
DESCRIPCION	AMADEUS PERCHA COLGADOR DOBLE AX10-720 ACERO INOX AISI304 MACIZO
EAN	8436045917276
CAJA	1/100
PVP (€)	**21,413**

ACCESORIO BAÑO SERIE AMADEUS ACERO INOX MACIZO AISI 304



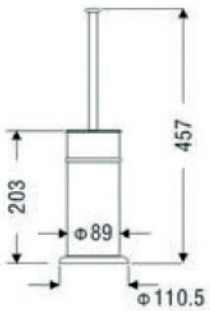

CODIGO	CBATG1800
DESCRIPCION	AMADEUS ESCOBILLERO PARED AUTO-MATICO AX10-800 ACERO INOX AISI304 MACIZO
EAN	8436045917283
CAJA	1/10
PVP (€)	**42,188**



Would you know my name
If I saw you in Heaven?
Would it be the same
If I saw you in Heaven?
I must be strong
And carry on
'Cause I know I don't belong
Here in Heaven

Would you hold my hand
If I saw you in Heaven?
Would you help me stand
If I saw you in Heaven?
I'll find my way
Through night and day
'Cause I know I just can't stay
Here in Heaven

Time can bring you down
Time can bend your knees
Time can break your heart
Have you begging please
Begging please
Beyond the door
There's peace, I'm sure
And I know there'll be no more
Tears in Heaven

Would you know my name
If I saw you in Heaven?
Would you be the same
If I saw you in Heaven?
I must be strong
And carry on
'Cause I know I don't belong
Here in Heaven

PORTATOALLA - RINCONERA - ESTANTE ACERO INOX AISI304 Y LATON

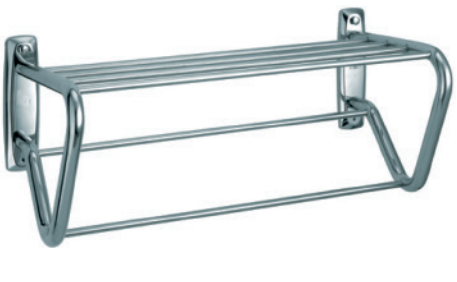

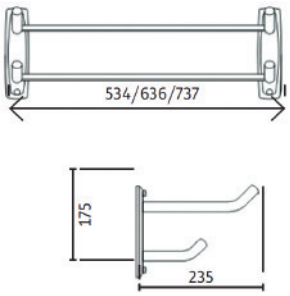

CODIGO	CBATG0103
DESCRIPCION	PORTATOALLAS LINEA RECTA 60 CMS ANT-103 ACERO INOX AISI304
EAN	8436045917306
CAJA	1/4
PVP (€)	**41,817**

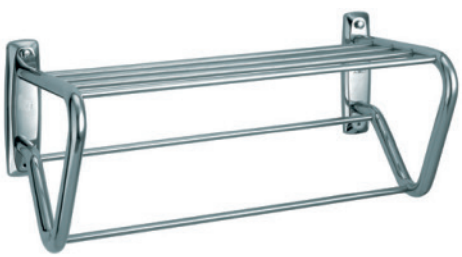

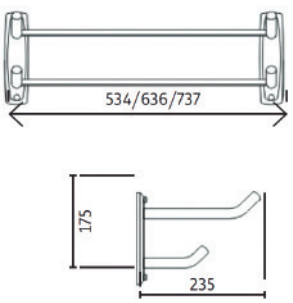

CODIGO	CBSAN0016
DESCRIPCION	PORTATOALLAS LINEA RECTA 60 CMS 1513-60 LATON CW617
EAN	8436045917326
CAJA	1/4
PVP (€)	**41,068**



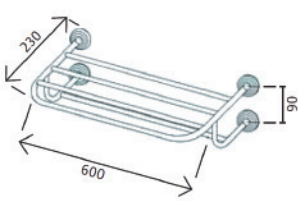

CODIGO	CBSAN0016
DESCRIPCION	PORTATOALLAS LINEA RECTA 60 CMS 1513-60 LATON CW617
EAN	8436045917326
CAJA	1/4
PVP (€)	**41,068**



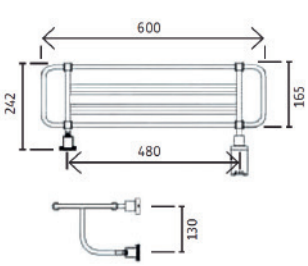

CODIGO	CBSAN7620
DESCRIPCION	ETIOPIA PORTATOALLAS 60 CMS 7620 LATON CW617
EAN	8436045917520
CAJA	1/4
PVP (€)	**45,648**



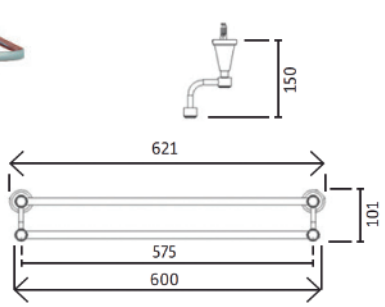

CODIGO	CBSAN6520
DESCRIPCION	PARIS PORTATOALLAS 60 CMS 6520 LATON CW617
EAN	8436045917620
CAJA	1/4
PVP (€)	**45,585**

PORTATOALLA - RINCONERA - ESTANTE ACERO INOX AISI304 Y LATON



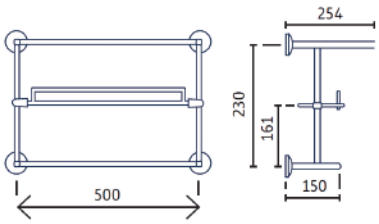

CODIGO	CBSAN0062
DESCRIPCION	PORTATOALLAS CON REPISA CRISTAL 60 CMS 6233-B2 LATON CW617
EAN	8436045917346
CAJA	1/4
PVP (€)	**52,923**



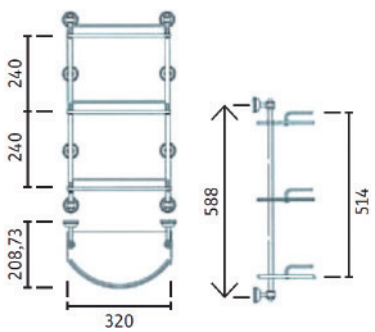

CODIGO	CBSAN0073
DESCRIPCION	ESTANTE TRIPLE CON CRISTALES 7213-C LATON CW617
EAN	8436045917366
CAJA	1/4
PVP (€)	**53,273**



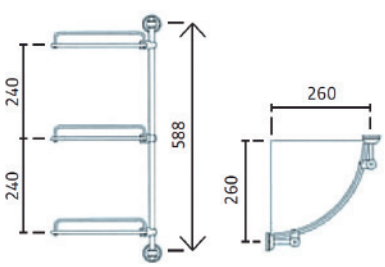

CODIGO	CBSAN0072
DESCRIPCION	ESTANTE TRIPLE CON CRISTALES 7213-A LATON CW617
EAN	8436045917376
CAJA	1/4
PVP (€)	**53,273**



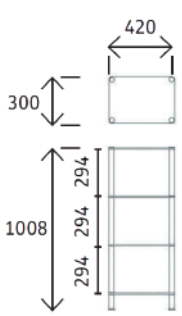

CODIGO	CBATG0144
DESCRIPCION	MODULO SUELO CON CRISTALES ATG-144 ACERO INOX AISI304
EAN	8436045917356
CAJA	1/5
PVP (€)	**127,994**

ACCESORIO BAÑO SERIE SYDNEY ADHESIVA LATON

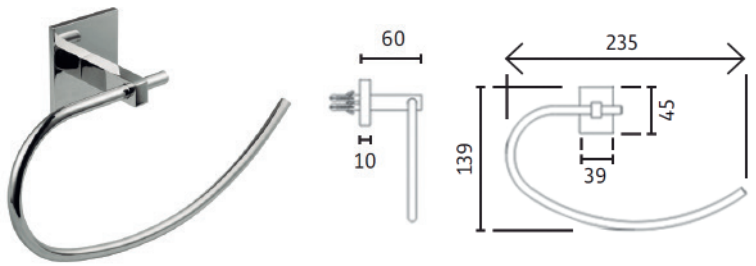

CODIGO	CBSAN3707
DESCRIPCION	SYDNEY TOALLERO ANILLA ADHESIVO 3707 LATON CW617
EAN	8436045917741
CAJA	1/40
PVP (€)	**28,554**

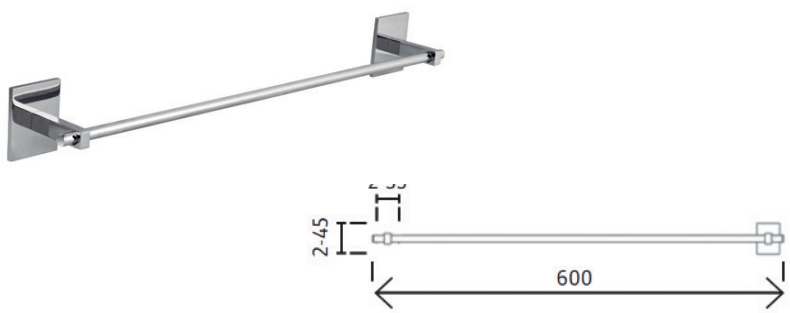

CODIGO	CBSAN3703
DESCRIPCION	SYDNEY TOALLERO BARRA 60 CMS ADHESIVO 3705 LATON CW617
EAN	8436045917748
CAJA	1/20
PVP (€)	**40,827**

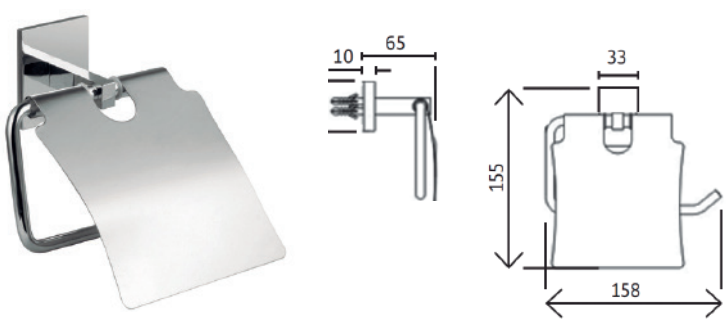

CODIGO	CBSAN3708
DESCRIPCION	SYDNEY PORTARROLLO CON TAPA ADHESIVO 3708 CW617
EAN	8436045917755
CAJA	1/40
PVP (€)	**24,762**

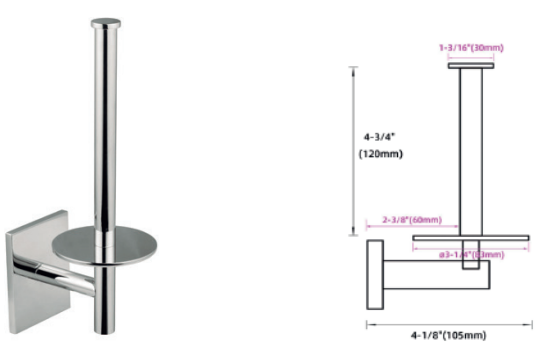

CODIGO	CBSAN3709
DESCRIPCION	SYDNEY PORTARROLLO TIPO TORRE ADHESIVO 3708-2 LATON CW617
EAN	8436045917713
CAJA	1/40
PVP (€)	**26,436**

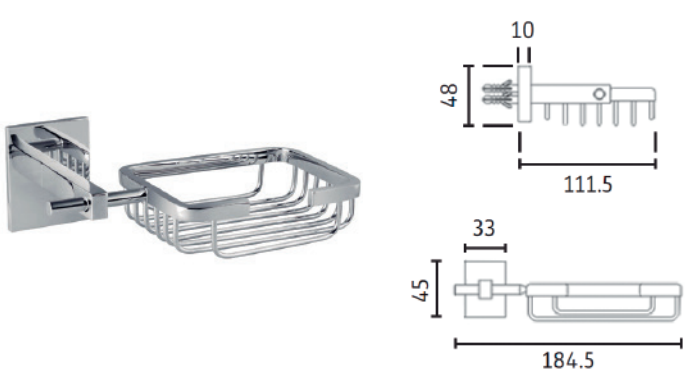

CODIGO	CBSAN3712
DESCRIPCION	SYDNEY JABONERA REJILLA ADHESIVO 3709 LATON CW617
EAN	8436045917799
CAJA	1/40
PVP (€)	**20,266**

ACCESORIO BAÑO SERIE SYDNEY ADHESIVA LATON



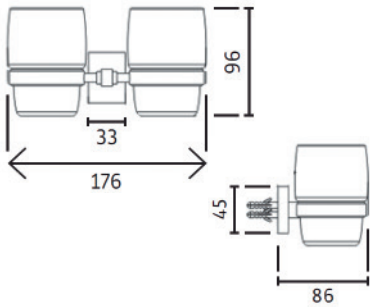

CODIGO	CBSAN3706
DESCRIPCION	SYDNEY PORTAVASOS DOBLE ADHESIVO 3706 LATON CW617
EAN	8436045917769
CAJA	1/20
PVP (€)	**24,561**



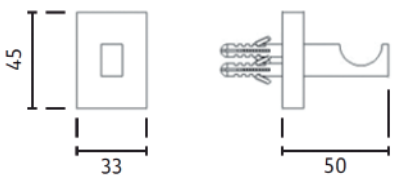

CODIGO	CBSAN3710
DESCRIPCION	SYDNEY PERCHA COLGADOR ADHESIVA 3710 LATON CW617
EAN	8436045917776
CAJA	1/100
PVP (€)	**16,901**



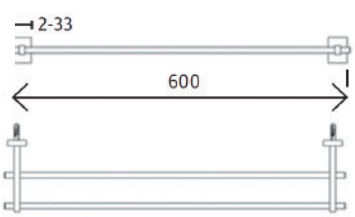

CODIGO	CBSAN3704
DESCRIPCION	SYDNEY TOALLERO BARRA DOBLE ADHESIVO 60 CMS 3704 LATON CW617
EAN	8436045917727
CAJA	1/10
PVP (€)	**41,662**



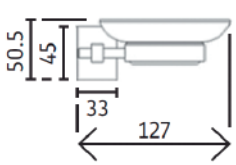

CODIGO	CBSAN3705
DESCRIPCION	SYDNEY JABONERA CRISTAL ADHESIVA 3705 LATON CW617
EAN	8436045917762
CAJA	1/40
PVP (€)	**20,396**



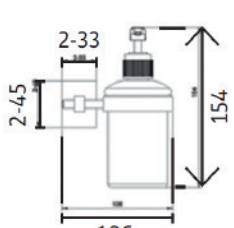

CODIGO	CBSAN3714
DESCRIPCION	SYDNEY DISPENSADOR JABON LIQUIDO ADHESIVO 3714 LATON CW617
EAN	8436045917734
CAJA	1/20
PVP (€)	**18,094**

ACCESORIO BAÑO SERIE SYDNEY ADHESIVA LATON



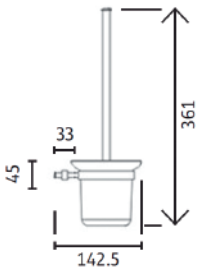

CODIGO	CBSAN3711
DESCRIPCION	SYDNEY ESCOBILLERO PARED ADHESIVO VASO CRISTAL 3711 LATON CW617
EAN	8436045917783
CAJA	1/12
PVP (€)	**24,946**



I hold you in my arms, yeah that's when it starts
I seek faith in your kiss and comfort in your heart
I taste the seed upon your lips, lay my tongue upon your scars
But when I look into your eyes we stand worlds apart

Where the distant oceans sing and rise to the plain
In this dry and troubled country your beauty remains
Down from the mountain road where the highway rolls to dark
'Neath Allah's blessed rain we remain worlds apart
Sometimes the truth just ain't enough
Or is it too much in times like this
Let's throw the truth away we'll find it in this kiss
In your skin upon my skin in the beating of our hearts
May the living let us in before the dead tear us apart

We'll let blood build a bridge over mountains draped in stars
I'll meet you on the ridge between these worlds apart
We've got this moment now to live then it's all just dust and dark
Let's let love give what it gives
Let's let love give what it gives

ACCESORIO BAÑO SERIE VICTORIA ADHESIVA LATON



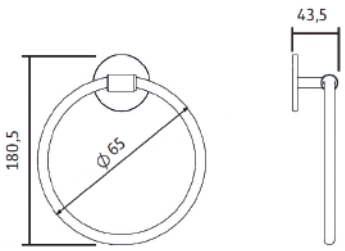

CODIGO	CBSAN3507
DESCRIPCION	VICTORIA TOALLERO ANILLA ADHESIVO 3507 LATON CW617
EAN	8436045917855
CAJA	1/40
PVP (€)	**17,891**

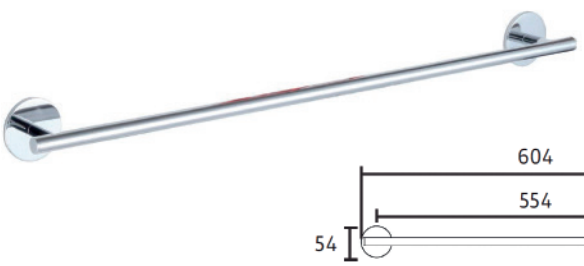

CODIGO	CBSAN3503
DESCRIPCION	VICTORIA TOALLERO BARRA ADHESIVO 50 CMS 3503 100% LATON CW617
EAN	8436045917848
CAJA	1/20
PVP (€)	**23,325**



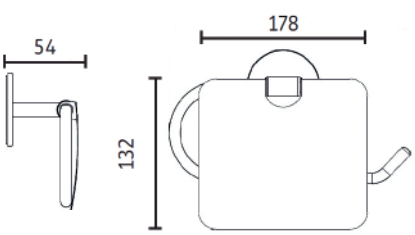

CODIGO	CBSAN3508
DESCRIPCION	VICTORIA PORTARROLLO CON TAPA ADHESIVO 3508 LATON CW617
EAN	8436045917855
CAJA	1/40
PVP (€)	**24,272**



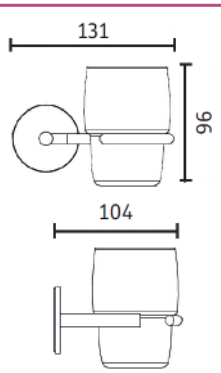

CODIGO	CBSAN3501
DESCRIPCION	VICTORIA PORTAVASOS SIMPLE ADHESIVO 3506 LATON CW617
EAN	8436045917869
CAJA	1/20
PVP (€)	**19,622**



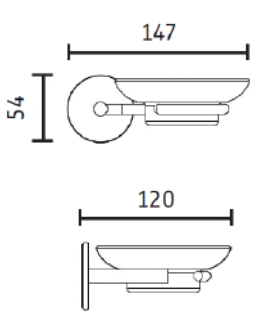

CODIGO	CBSAN3505
DESCRIPCION	VICTORIA JABONERA CRISTAL ADHESIVA 3505 LATON CW617
EAN	8436045917862
CAJA	1/40
PVP (€)	**20,022**

ACCESORIO BAÑO SERIE CELTAS ADHESIVA LATON MACIZO



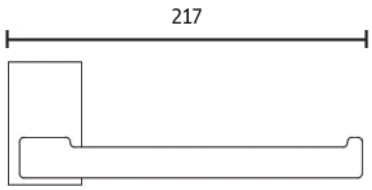

CODIGO	CBSAN3607
DESCRIPCION	CELTAS TOALLERO ANILLA ADHESIVO 3507 LATON MACIZO CW617
EAN	8436045917941
CAJA	1/40
PVP (€)	**25,792**

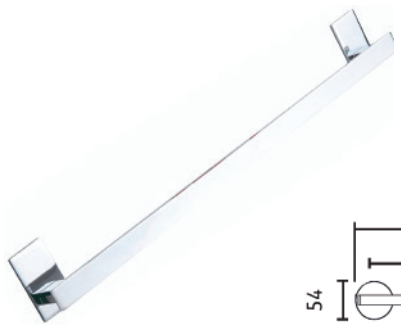

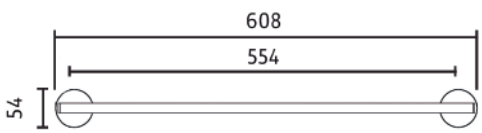

CODIGO	CBSAN3603
DESCRIPCION	CELTAS TOALLERO BARRA ADHESIVO 50 CMS 3603 LATON MACIZO CW617
EAN	8436045917948
CAJA	1/20
PVP (€)	**51,026**



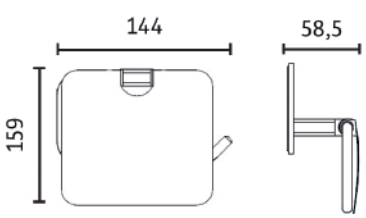

CODIGO	CBSAN3608
DESCRIPCION	CELTAS PORTARROLLO CON TAPA ADHESIVO 3608 LATON MACIZO CW617
EAN	8436045917955
CAJA	1/40
PVP (€)	**30,971**



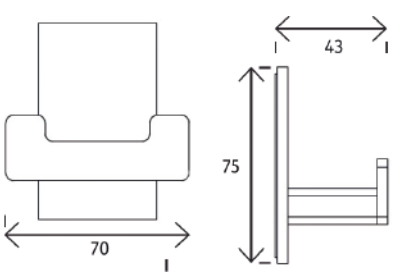

CODIGO	CBSAN3610
DESCRIPCION	CELTAS PERCHA COLGADOR ADHESIVA 3610 LATON MACIZO CW617
EAN	8436045917976
CAJA	1/100
PVP (€)	**17,842**

ACCESORIO BAÑO SERIE NUEVA YORK LATON

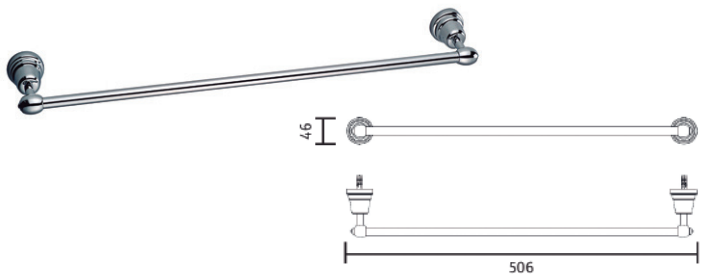

CODIGO	CBSAN7503
DESCRIPCION	NUEVA YORK TOALLERO BARRA 70 CMS 7501 LATON CW617
EAN	8436045917313
CAJA	1/20
PVP (€)	**18,875**

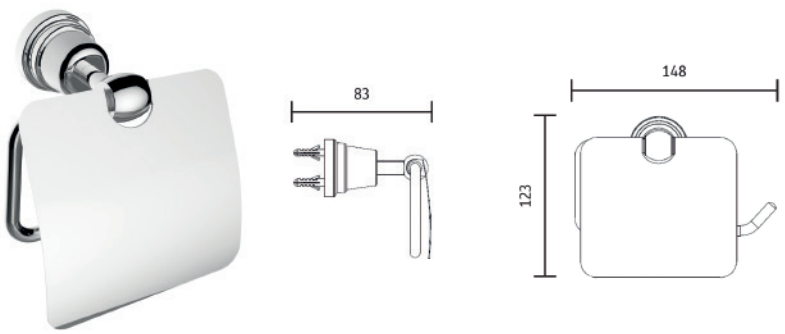

CODIGO	CBSAN7508
DESCRIPCION	NUEVA YORK PORTARROLLO CON TAPA 7508 LATON CW617
EAN	8436045917355
CAJA	1/40
PVP (€)	**20,070**



CODIGO	CBSAN7509
DESCRIPCION	NUEVA YORK JABONERA CIEGA 7509 LATON CW617
EAN	8436045917362
CAJA	1/40
PVP (€)	**14,169**

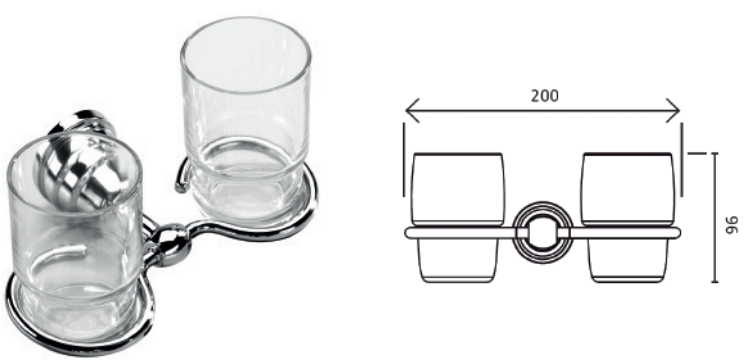

CODIGO	CBSAN7506
DESCRIPCION	NUEVA YORK PORTAVASOS DOBLE 7506 LATON CW617
EAN	8436045917369
CAJA	1/20
PVP (€)	**18,729**

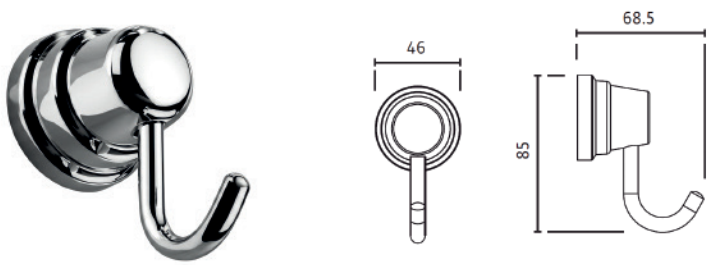

CODIGO	CBSAN7510
DESCRIPCION	NUEVA YORK PERCHA COLGADOR 7510 LATON CW617
EAN	8436045917386
CAJA	1/100
PVP (€)	**14,109**

ACCESORIO BAÑO SERIE NUEVA YORK LATON

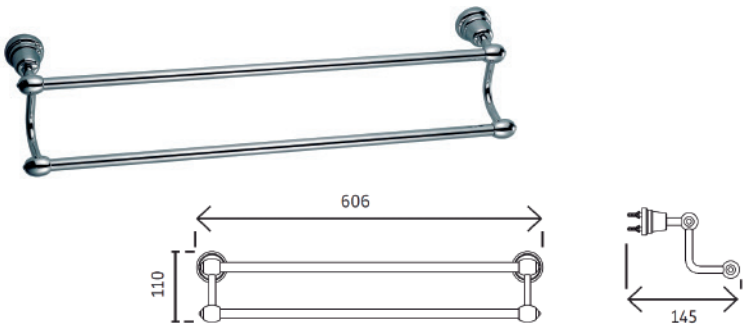

CODIGO	CBSAN7504
DESCRIPCION	NUEVA YORK TOALLERO BARRA DOBLE 60 CMS 7504 LATON CW617
EAN	8436045917327
CAJA	1/10
PVP (€)	**25,649**

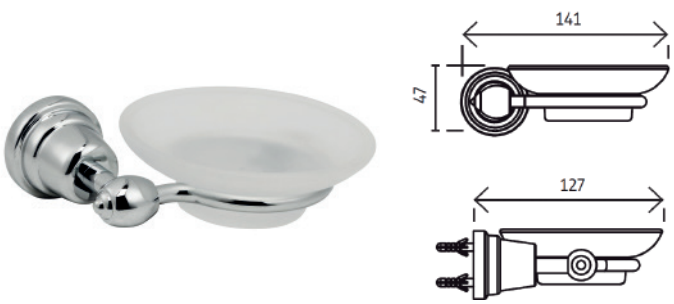

CODIGO	CBSAN7505
DESCRIPCION	NUEVA YORK JABONERA CRISTAL 7505 LATON CW617
EAN	8436045917399
CAJA	1/40
PVP (€)	**15,835**

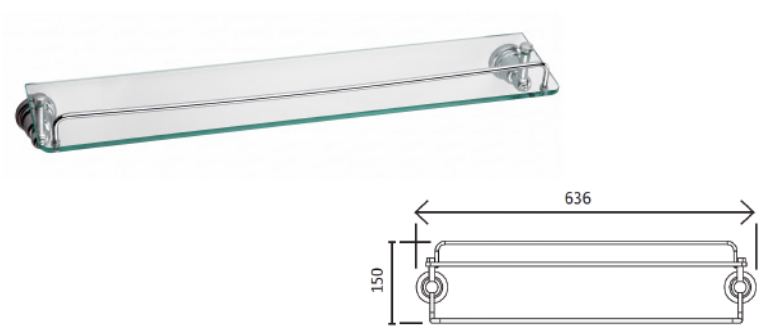

CODIGO	CBSAN7502
DESCRIPCION	NUEVA YORK REPISA CRISTAL 7502 LATON CW617
EAN	8436045917390
CAJA	1/10
PVP (€)	**24,222**



CODIGO	CBSAN7514
DESCRIPCION	NUEVA YORK DISPENSADOR JABON LIQUIDO 7514 LATON CW617
EAN	8436045917334
CAJA	1/20
PVP (€)	**13,541**

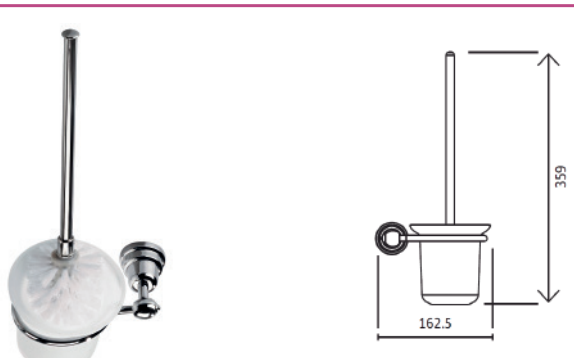

CODIGO	CBSAN7511
DESCRIPCION	NUEVA YORK ESCOBILLERO PARED VASO CRISTAL 7511 LATON CW617
EAN	8436045917383
CAJA	1/12
PVP (€)	**26,752**

ACCESORIO BAÑO SERIE SHANGHAI LATON



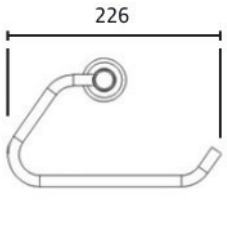

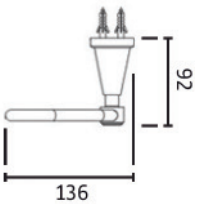

CODIGO	CBSAN7907
DESCRIPCION	SHANGHAI TOALLERO ANILLA 7907 LATON CW617
EAN	8436045917441
CAJA	1/40
PVP (€)	**24,110**



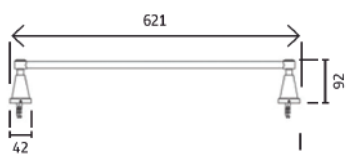

CODIGO	CBSAN7903
DESCRIPCION	SHANGHAI TOALLERO BARRA 60 CMS 7903 LATON CW617
EAN	8436045917448
CAJA	1/20
PVP (€)	**21,050**



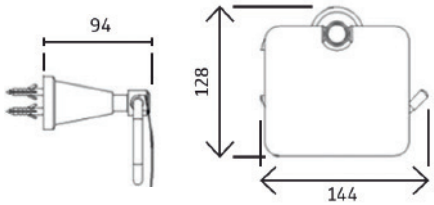

CODIGO	CBSAN7908
DESCRIPCION	SHANGHAI PORTARROLLO CON TAPA 7908 LATON CW617
EAN	8436045917455
CAJA	1/40
PVP (€)	**23,542**



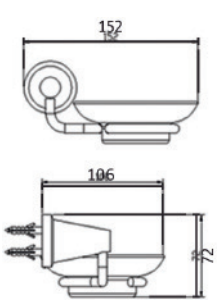

CODIGO	CBSAN7905
DESCRIPCION	SHANGHAI JABONERA CRISTAL 7905 LATON CW617
EAN	8436045917462
CAJA	1/40
PVP (€)	**15,895**



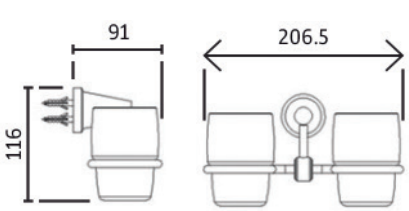

CODIGO	CBSAN7906
DESCRIPCION	SHANGHAI PORTAVASOS DOBLE 7906 LATON CW617
EAN	8436045917469
CAJA	1/20
PVP (€)	**20,455**

ACCESORIO BAÑO SERIE SHANGHAI LATON





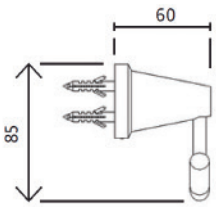

CODIGO	CBSAN7910
DESCRIPCION	SHANGHA IPERCHA COLGADOR 7910 LATON CW617
EAN	8436045917476
CAJA	1/100
PVP (€)	**18,570**



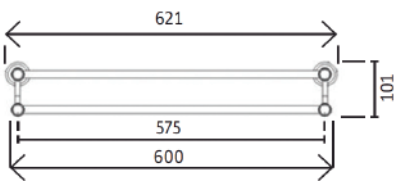

CODIGO	CBSAN7904
DESCRIPCION	SHANGHAI TOALLERO BARRA DOBLE 60 CMS 7904 LATON CW617
EAN	8436045917427
CAJA	1/10
PVP (€)	**28,268**



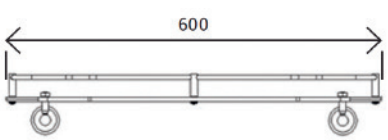

CODIGO	CBSAN7902
DESCRIPCION	SHANGHAI REPISA CON CRISTAL 7902 LATON CW617
EAN	8436045917490
CAJA	1/10
PVP (€)	**26,353**



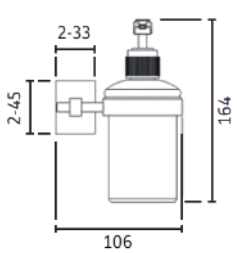

CODIGO	CBSAN7914
DESCRIPCION	SHANGHAI DISPENSADOR JABON LIQUIDO 7914 LATON CW617
EAN	8436045917434
CAJA	1/20
PVP (€)	**14,677**



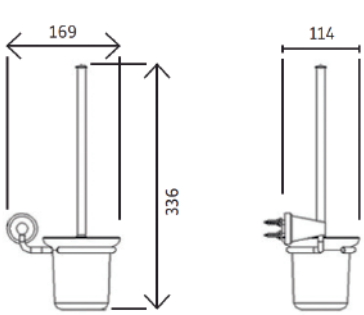

CODIGO	CBSAN7911
DESCRIPCION	SHANGHAI ESCOBILLERO PARED VASO CRISTAL 7911 LATON CW617
EAN	8436045917483
CAJA	1/12
PVP (€)	**27,445**

ACCESORIO BAÑO SERIE ETIOPIA LATON



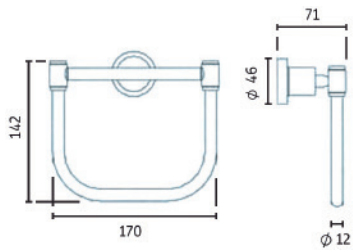

CODIGO	CBSAN7607
DESCRIPCION	ETIOPIA TOALLERO ANILLA 7607 LATON CW617
EAN	8436045917541
CAJA	1/40
PVP (€)	**26,212**

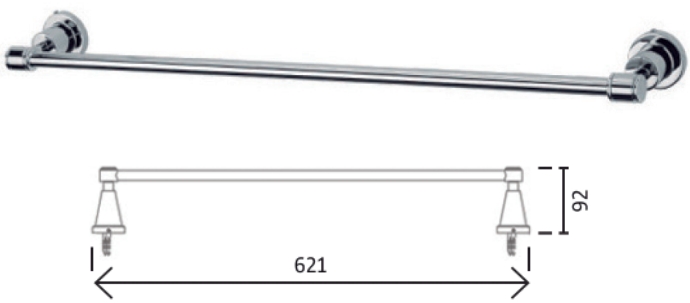

CODIGO	CBSAN7603
DESCRIPCION	ETIOPIA TOALLERO BARRA 60 CMS 7603 LATON CW617
EAN	8436045917548
CAJA	1/20
PVP (€)	**18,778**



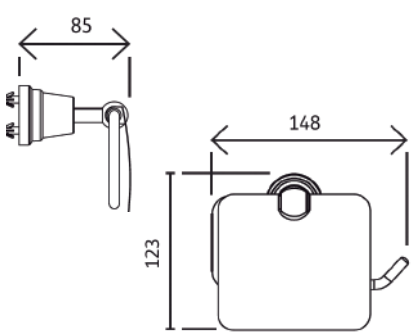

CODIGO	CBSAN7608
DESCRIPCION	ETIOPIA PORTARROLLO CON TAPA 7608 LATON CW617
EAN	8436045917555
CAJA	1/40
PVP (€)	**20,070**



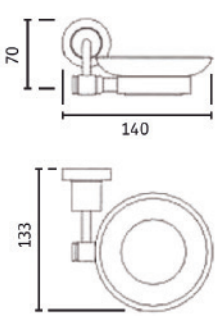

CODIGO	CBSAN7605
DESCRIPCION	ETIOPIA JABONERA CRISTAL 7605 LATON CW617
EAN	8436045917562
CAJA	1/40
PVP (€)	**16,512**



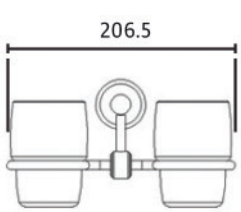

CODIGO	CBSAN7606
DESCRIPCION	ETIOPIA PORTAVASOS DOBLE 7606 LATON CW617
EAN	8436045917569
CAJA	1/20
PVP (€)	**21,050**

ACCESORIO BAÑO SERIE ETIOPIA LATON



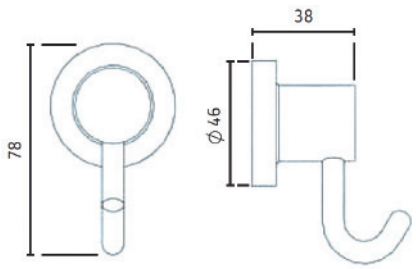

CODIGO	CBSAN7610
DESCRIPCION	ETIOPIA PERCHA COLGADOR 7610 LATON CW617
EAN	8436045917576
CAJA	1/100
PVP (€)	**16,582**



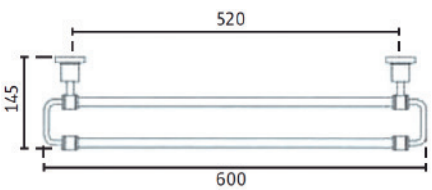

CODIGO	CBSAN7604
DESCRIPCION	ETIOPIA TOALLERO BARRA DOBLE 60 CMS 7604 LATON CW617
EAN	8436045917527
CAJA	1/10
PVP (€)	**27,673**



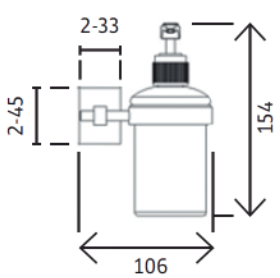

CODIGO	CBSAN7614
DESCRIPCION	ETIOPIA DISPENSADOR JABON LIQUIDO 7614 LATON CW617
EAN	8436045917534
CAJA	1/20
PVP (€)	**16,160**



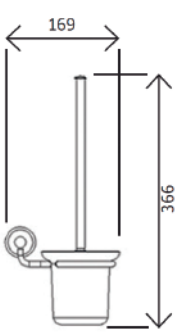

CODIGO	CBSAN7611
DESCRIPCION	ETIOPIA ESCOBILLERO PARED VASO CRISTAL 7611 LATON CW617
EAN	8436045917583
CAJA	1/12
PVP (€)	**26,193**

ACCESORIO BAÑO SERIE PARIS LATON



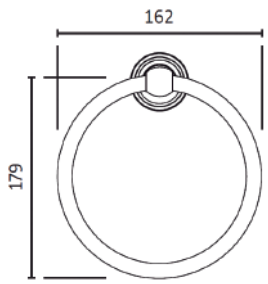

CODIGO	CBSAN6507
DESCRIPCION	PARIS TOALLERO ANILLA 6507 LATON CW617
EAN	8436045917641
CAJA	1/40
PVP (€)	**29,582**

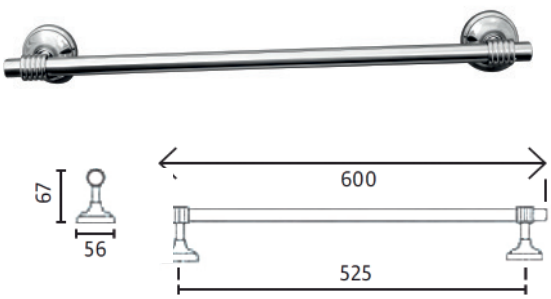

CODIGO	CBSAN6501	CBSAN6503
DESCRIPCION	PARIS TOALLERO BARRA 50 CMS 6503-50 LATON CW617	PARIS TOALLERO BARRA 60 CMS 6503-50 LATON CW617
EAN	8436045917648	8436045917613
CAJA	1/20	1/20
PVP (€)	**38,928**	**41,627**



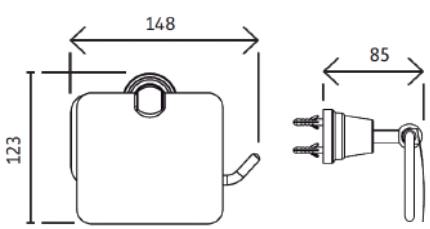

CODIGO	CBSAN6508
DESCRIPCION	PARIS PORTARROLLO CON TAPA 6508 LATON CW617
EAN	8436045917655
CAJA	1/40
PVP (€)	**35,953**



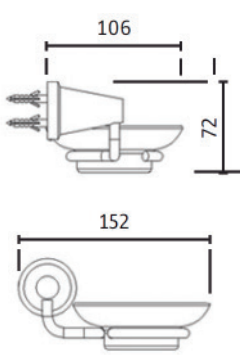

CODIGO	CBSAN6505
DESCRIPCION	PARIS JABONERA CRISTAL 6505 LATON CW617
EAN	8436045917662
CAJA	1/40
PVP (€)	**15,251**



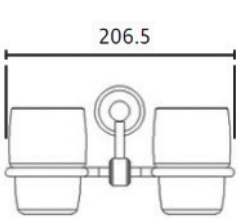

CODIGO	CBSAN6506
DESCRIPCION	PARIS PORTAVASOS DOBLE 6506 LATON CW617
EAN	8436045917669
CAJA	1/20
PVP (€)	**20,455**

ACCESORIO BAÑO SERIE PARIS LATON



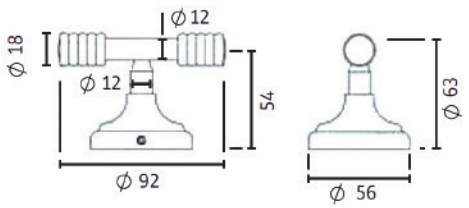

CODIGO	CBSAN6510
DESCRIPCION	PARIS PERCHA COLGADOR 6510 LATON CW617
EAN	8436045917676
CAJA	1/100
PVP (€)	**17,983**



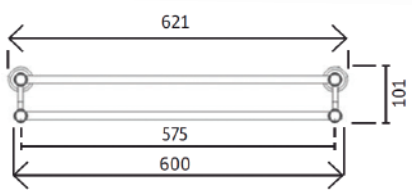

CODIGO	CBSAN6504
DESCRIPCION	PARIS TOALLERO BARRA DOBLE 60 CMS 6504 LATON CW617
EAN	8436045917627
CAJA	1/10
PVP (€)	**41,627**



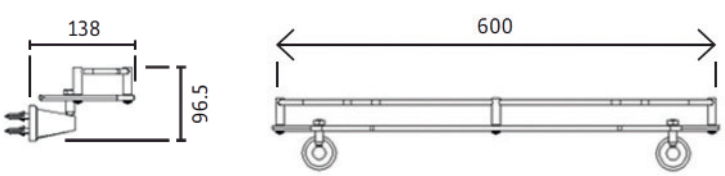

CODIGO	CBSAN6502
DESCRIPCION	PARIS REPISA CON CRISTAL 6502 LATON CW617
EAN	8436045917690
CAJA	1/10
PVP (€)	**26,255**



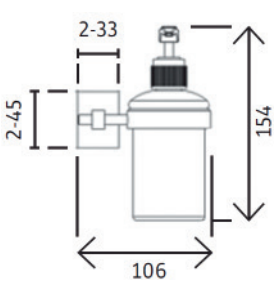

CODIGO	CBSAN6514
DESCRIPCION	PARIS DISPENSADOR JABON LIQUIDO 6514 LATON CW617
EAN	8436045917634
CAJA	1/20
PVP (€)	**16,652**



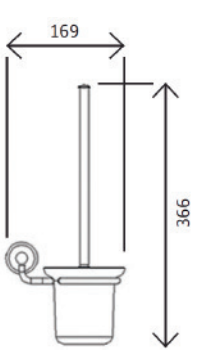

CODIGO	CBSAN6511
DESCRIPCION	PARIS ESCOBILLERO PARED VASO CRISTAL 6511 LATON CW617
EAN	8436045917683
CAJA	1/12
PVP (€)	**26,617**

ACCESORIO BAÑO SUS DESPIECES



CODIGO	CBSAN0001
DESCRIPCION	VASO CRISTAL DESPIECE PARA PORTAVASOS
EAN	
CAJA	1/50
PVP (€)	**3,222**

CBSAN0000
VASO CRISTAL DESPIECE PARA JABONERAS
1/50
3,836



CODIGO	CBSAN0002
DESCRIPCION	VASO CRISTAL DESPIECE PARA DISPENSADORES JABON LIQUIDO
EAN	
CAJA	1/25
PVP (€)	**4,574**



CODIGO	CBSAN0004
DESCRIPCION	VASO CRISTAL DESPIECE PARA ESCOBILLEROS PARED
EAN	
CAJA	1/12
PVP (€)	**13,525**



CODIGO	CBSAN0005
DESCRIPCION	ESCOBILLAS SUELTAS DESPIECE PARA ESCOBILLEROS
EAN	8436045917107
CAJA	1/25
PVP (€)	**5,294**

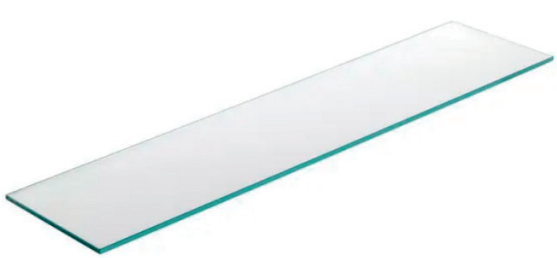

CODIGO	CBSAN0003
DESCRIPCION	CRISTALES SUELTOS DESPIECE REPISAS PARED
EAN	
CAJA	1/10
PVP (€)	**16,230**

ACCESORIO BAÑO ESPEJO - TOALLERO ORIENTABLE



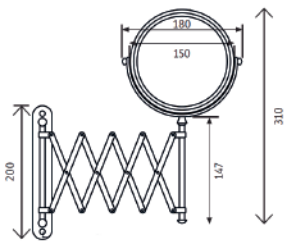

CODIGO	CBSAN0052
DESCRIPCION	ESPEJO AUMENTO PARED DESPLEGABLE DIAMETRO 15 CMS HY1006
EAN	8436045917121
CAJA	1/10
PVP (€)	**35,206**



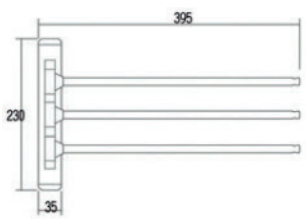

CODIGO	CBSAN6516
DESCRIPCION	TOALLERO ORIENTABLE BRAZOS MOVILES 6516 LATON
EAN	8436045917163
CAJA	1/10
PVP (€)	**29,432**



CODIGO	GRCOM2301
DESCRIPCION	SET ADF 2301 COMPLEMENTOS MASAJE BAÑO DUCHA
EAN	8436045917170
CAJA	1/4
PVP (€)	**14,629**

ACCESORIO BAÑO ESPEJO - PORTARROLLO VARIADO



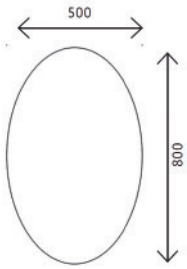

CODIGO	CBATG0021
DESCRIPCION	ESPEJO OVALADO AM01-021 ACERO INOX AISI304
EAN	8436045917114
CAJA	1/4
PVP (€)	**42,017**



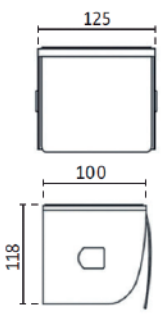

CODIGO	CBATG0305
DESCRIPCION	PORTARROLLO CIEGO CON CENICERO TD-8305 ACERO INOX AISI304
EAN	8436045917128
CAJA	1/20
PVP (€)	**21,467**



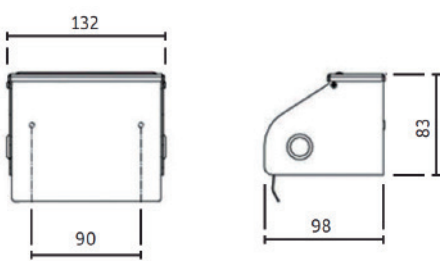

CODIGO	CBATG0131
DESCRIPCION	PORTARROLLO CON TAPA TD-131 ACERO INOX AISI304
EAN	8436045917135
CAJA	1/4
PVP (€)	**14,786**



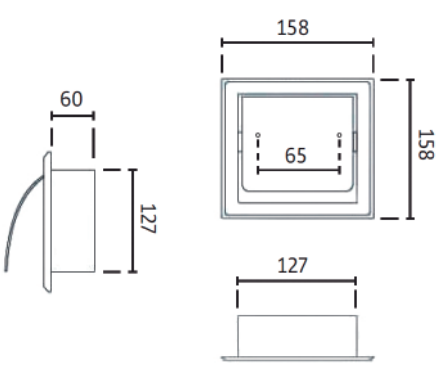

CODIGO	CBATG0233
DESCRIPCION	PORTARROLLO EMPOTRADO OCULTO TD-233 ACERO INOX AISI304
EAN	8436045917142
CAJA	1/10
PVP (€)	**22,906**



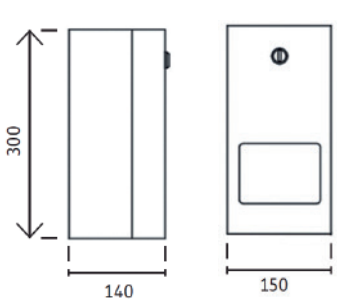

CODIGO	CBATG0382
DESCRIPCION	DISPENSADOR CABINA MULTIPAPEL HIHIENICO TD-2382 ACERO INOX AISI304
EAN	8436045917149
CAJA	1/5
PVP (€)	**82,323**

ACCESORIO BAÑO TOALLERO ORIENTABLE - PORTAVASO - CUBO ACERO INOX

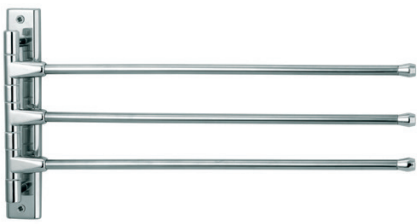



CODIGO	CBATG0430
DESCRIPCION	TOALLERO ORIENTABLE BRAZOS MOVILES XL-5430 ACERO INOX AISI304
EAN	8436045917156
CAJA	1/10
PVP (€)	**28,714**



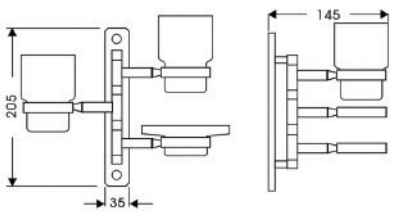

CODIGO	CBATG0533
DESCRIPCION	PORTAVASOS-JABONERA TRIPLE XL-5533 ACERO INOX.AISI316
EAN	8436045917177
CAJA	1/10
PVP (€)	**31,526**





CODIGO	CBATG0803
DESCRIPCION	CUBO-PAPELERA HIGIENICA CON PEDAL 5 LITROS XT02-805 ACERO
EAN	8006023149537
CAJA	1/6
PVP (€)	**16,552**





CODIGO	GRIMP0103
DESCRIPCION	CUBO-PAPELERA HIGIENICA CON PEDAL 12 LITROS XT02-812 ACERO
EAN	8006023149544
CAJA	1/4
PVP (€)	**20,942**





CODIGO	CBATG0830
DESCRIPCION	CUBO-PAPELERA HIGIENICA CON PEDAL 30 LITROS J851 ACERO
EAN	8006023149551
CAJA	1/4
PVP (€)	**37,732**



You've got to pick up the pieces
C'mon, sort your trash
Better pull yourself back together
Maybe you've got too much cash
Better call, call the law
When you gonna turn yourself in?
You're a politician
Don't become one of Hitler's children

Bonzo goes to bitburg
Then goes out for a cup of tea
As I watched it on TV
Somehow it really bothered me
Drank in all the bars in town
To understand your foreign policy
Pick up the pieces

My brain is hanging upside down
I need something to slow me down
My brain is hanging upside down
And I need something to slow me down

Shouldn't wish you happiness
Wish her the very best
Fifty thousand dollar dress
Shaking after your highness
See through you like cellophane
You watch the world complain
But you do it anyway
Who am I if I'm to say

If there's one thing that makes me sick
It's when someone tries to hide behind politics
I wish that time could go by fast
Somehow they manage to make it last

My brain is hanging upside down
I need something to slow me down
My brain is hanging upside down
And I need something to slow me down
My brain is hanging upside down
I need something to slow me down



COMPLEMENTOS PARA W.C.

MANGUITO W.C FLEXIBLE COMPACTO



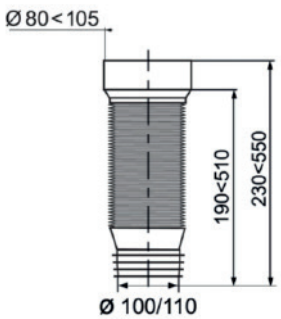

SERIE	CBMAN1030
CODIGO	MANGUITO WC COMPACTO FLEXIBLE CORTO 40 CMS LARGO MEDIDAS 90-100 Y 110
DESCRIPCION	8435136752196
CAJA	1/30
PVP (€)	**8,549**

ARTÍCULO EN NETOS







COMPLEMENTOS PARA LAVABO-LAVADORA



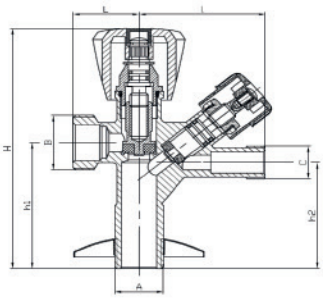

SERIE	GRGRI0049
CODIGO	GRIFO MIXTO LAVABO-LAVADORA 1/2X3/4X3/8 VOLANTE ZAMACK
DESCRIPCION	4258342156115
CAJA	1/60
PVP (€)	**15,031**

ARTÍCULO EN NETOS

· PN16. FABRICACION EN LATON SEGÚN EN12165
· DOS SALIDAS INDEPENDIENTES
· TEMPERATURA MINIMA -20 GRADOS. MAXIMA 110 GRADOS

A	B	C	H	H1	H2	L+l
1/2	3/4	3/8	113	59,5	50,5	110



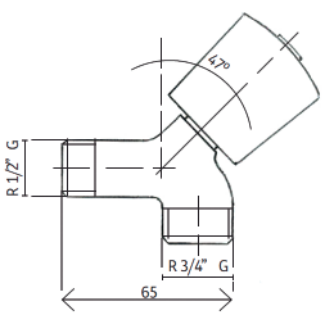

SERIE	GRGRI0050
CODIGO	GRIFO LAVADORA TRADICIONAL 1/2X3/4 VOLANTE ZAMACK
DESCRIPCION	8435136700272
CAJA	1/100
PVP (€)	**12,864**

ARTÍCULO EN NETOS

· PN16.FABRICACION EN LATON SEGÚN UNE-EN12165
· ASIENTOS EN NBR. MANETA EN ZAMACK
· TEMPERATURA MAXIMA DE TRABAJO 100 GRADOS



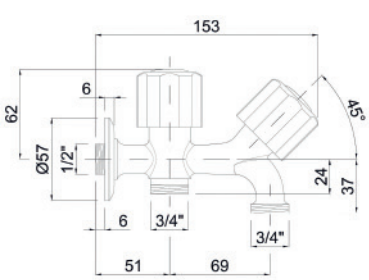

SERIE	GRGRI0070
CODIGO	GRIFO LAVADORA DOBLE ROSCA 1/2X3/4X3/4 VOLANTE ZAMACK
DESCRIPCION	8435136700340
CAJA	1/20
PVP (€)	**25,898**

ARTÍCULO EN NETOS

· PN16.FABRICACION EN LATON SEGÚN UNE-EN12165
· ASIENTOS EN NBR. MANETA EN ZAMACK
· TEMPERATURA MAXIMA DE TRABAJO 100 GRADOS



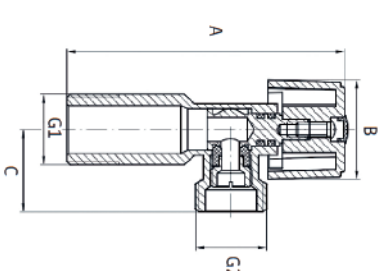

SERIE	VAADF3023
CODIGO	GRIFO ESCUADRA LAVADORA 1/2X3/4 VOLANTE ZAMACK
DESCRIPCION	4258342159048
CAJA	1/100
PVP (€)	**6,146**

ARTÍCULO EN NETOS

· PN16. PASO ESTANDAR.
· VOLANTE ZAMACK. CIERRE 1/4 VUELTA
· ASIENTOS EN PTFE
· PRESON MINIMA DE TRABAJO -20 GRADOS.
· PRESION MAXIMA 110 GRADOS

G1	G2	A	B	C
1/2	3/4	69	28,5	26

COMPLEMENTOS LAVABO-LAVADORA VALVULA CLICK CLACK- SIFON BOTELLA ACERO -LLAVE ESCUADRA - MANGUITO FLEXIBLE

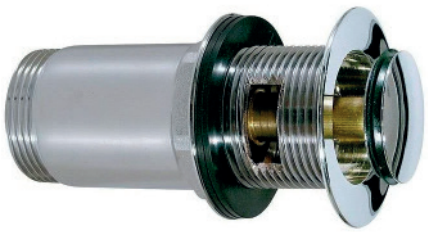

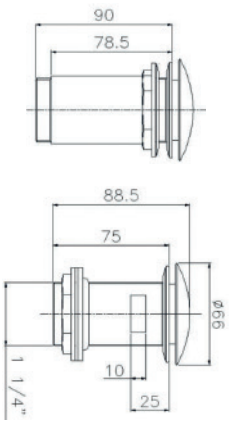

SERIE	GRCOM0005
CODIGO	VALVULA CLICK CLACK 1"1/4 DOBLE FUNCION CON/SIN REBOSADERO
DESCRIPCION	8435136000464
CAJA	1/50
PVP (€)	**16,232**

ARTÍCULO EN NETOS

· FABRICACION EN LATON SEGÚN EN12165
· CROMADO SEGÚN EN248
· FUNCIONAMIENTO CON O SIN REBOSADERO.
· TAPA DESMOSTABLE



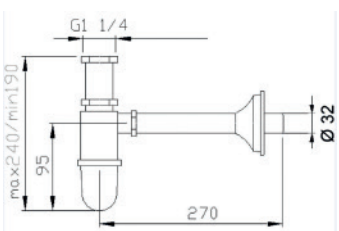

SERIE	GRCOM2725
CODIGO	SIFON BOTELLA LAVABO-BIDE ACERO EXTENSIBLE 1"1/4
DESCRIPCION	8422440500841
CAJA	1/40
PVP (€)	**19,252**

ARTÍCULO EN NETOS

· FABRICACION EN ALEACION ZINC
· TUBOS Y FLORONES EN AISI304
· CROMADO SEGÚN NORMA EN248



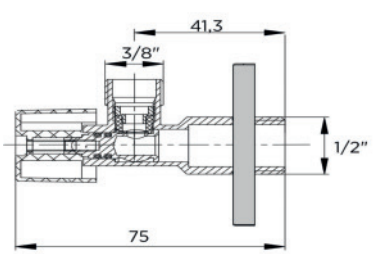

SERIE	VAADF3021
CODIGO	LLAVE CORTE ESCUADRA 1/2X3/8 SIN TUERCA VOLANTE ZAMACK
DESCRIPCION	6258342158048
CAJA	1/81
PVP (€)	**5,737**

ARTÍCULO EN NETOS

· PN 10 PASO ESTÁNDAR
· ANILLO PTFE PARA MONTAJE RAPIDO Y ESTANC O SIN USAR · TEFLON
· CIERRE MEDIANTE EJE EXCENTRICO 1/4 VUELTA
· DOBLE JUNTA TORICA NBR
· TEMPERATURA MINIMA DE TRABAJO -20 TRADOS. MAXIMA 110 GRADOS
· FLORON EN AISI304



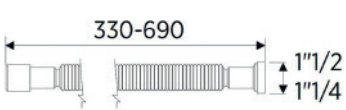

CODIGO	CBMAN1506	CBMAN1505
DESCRIPCION	MANGUITO FLEXIBLE LAVA-BO-BIDE 1"1/2-40 ROSCA PLASTICO	MANGUITO FLEXIBLE LAVA-BO-BIDE 1"1/4-32 ROSCA PLASTICO
EAN	8435136707967	8435136707950
CAJA	1/100	1/100
PVP (€)	**2,316**	**2,164**

· FABRICADO EN PPR DE ALTA CALIDAD
· INCLUYE JUNTA PLANA Y FLORON
· LONGITUDES DE ALCANCE: MINIMA 330 MAXIMA 690 MM
· TEMPERATURA MINIMA DE TRABAJO -5 GRADOS. MAXIMA 60 GRADOS



This hotel bar is full of people,
The piano man is really laying it down,
The old bartender is as high as a steeple,
So why tonight should I wear a frown?

The joint is jumpin' all around me,
And my mood is really not in style,
Right now the blues flock to surround me,
But I'll break out after a while.

Yes I'm a million miles away,
I'm a million miles away,
I'm sailing like a driftwood,
On a windy bay,
On a windy bay.

Why ask how I feel,
Well, how does it look to you?
I fell hook, line and sinker,
Lost my captain and my crew.

I'm standing on the landing,
There's no one there but me,
That's where you'll find me,
Looking out on the deep blue sea.

There's a song on the lips of everybody,
There's a smile all around the room,
There's conversation overflowing,
But I sit here with the blues.

This hotel bar has lost all its people,
The piano man has caught the last bus home,
The old bartender just collapsed in the corner,
Why I'm still here, I just don't know,
I don't know.

I'm a million miles away,
A million miles away,
I'm sailing like a driftwood on a windy bay,
On a windy bay.

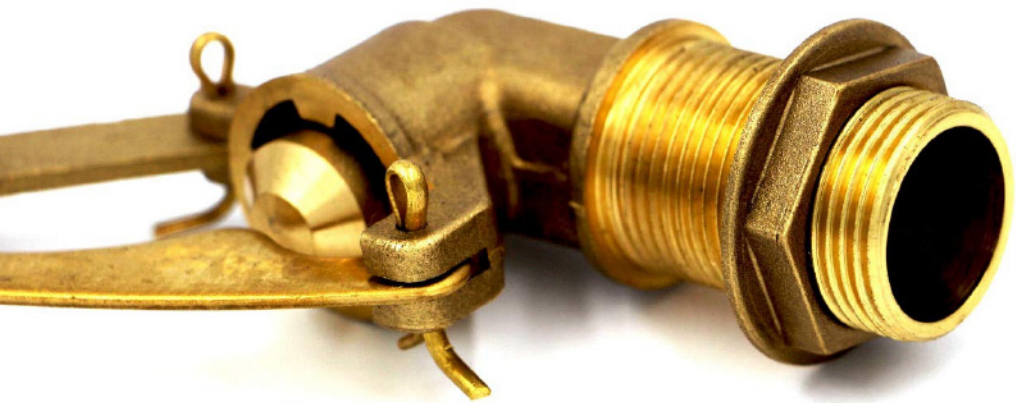







7

PRODUCTOS DE FONTANERIA ADF





CODIGO	DESCRIPCION	EAN	CAJA	PVP (€)
FOFLO0002	FLOTADOR GUIAS VARILLA RECTA 1/2	8435136706045	1/100	**9,879**
FOFLO0003	FLOTADOR GUIAS VARILLA RECTA 3/4	8435136706052	1/100	**15,094**
FOFLO0004	FLOTADOR GUIAS VARILLA RECTA 1"	8435136706069	1/50	**24,217**
FOFLO0005	FLOTADOR GUIAS VARILLA RECTA 1"1/4	8435136706076	2/10	**52,017**
FOFLO0006	FLOTADOR GUIAS VARILLA RECTA 1"1/2	8435136706083	2/10	**61,809**
FOFLO0007	FLOTADOR GUIAS VARILLA RECTA 2"	8435136706090	2/10	**99,760**

ARTÍCULO EN NETOS

CODIGO	DESCRIPCION	EAN	CAJA	PVP (€)
FOFLO0042	FLOTADOR GUIAS VARILLA ARTICULADA 1/2	8435136706137	1/100	**13,152**
FOFLO0043	FLOTADOR GUIAS VARILLA ARTICULADA 3/4	8435136706144	1/100	**16,633**
FOFLO0044	FLOTADOR GUIAS VARILLA ARTICULADA 1"	8435136706151	5/50	**26,402**

ARTÍCULO EN NETOS

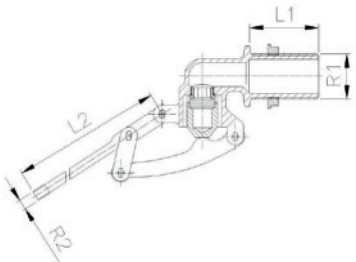

Rosca R1	Rosca R2	L1 mm	L2 mm	Presión Máxima
1/2"	6/100	35	200	11,38 bar
3/4"	7/100	40	240	10,79 bar
1"	8/100	45	240	10,17 bar

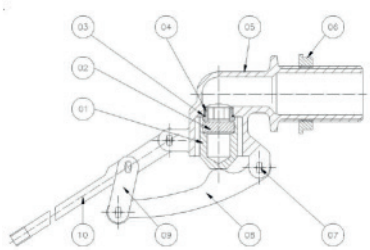

Nº	COMPONENTE	MATERIAL	CANTIDAD
10	Varilla roscada	Latón	1
09	Hueso	Latón	2
08	Gatillo	Latón	1
07	Pasador	Latón	4
06	Tuerca corredera	Latón	1
05	Cuerpo	Latón	1
04	Pestaña	P.T.F.E.	1
03	Junta tórica	N.B.R.	1
02	Junta pistón	E.P.D.M.	1
01	Pistón	Latón	1

El latón de todos los componentes cumple con las normas UNE-EN 12164, UNE-EN 12165 o UNE-EN 1982

Temperatura máxima de trabajo: 80ºC.
Con el fin de alargar la vida útil del flotador, se recomienda que la temperatura constante de trabajo esté por debajo de los 50ºC.

CALCULOS TEORICOS DE CAUDALES MAXIMOS A PRESION CONSTANTE:

PRESION	ROSCA DEL CUERPO			
CAUDAL	3/8"	1/2"	3/4"	1"
Presión (bar)	3	3	3	3
Caudal (l/min)	64	114	257	457
Presión (bar)	4	4	4	4
Caudal (l/min)	74	132	297	528
Presión (bar)	5	5	5	5
Caudal (l/min)	83	147	332	590
Presión (bar)	6	6	6	6
Caudal (l/min)	91	162	364	647
Presión (bar)	7	7	7	7
Caudal (l/min)	98	174	393	698
Presión (bar)	8	8	8	8
Caudal (l/min)	105	186	420	747
Presión (bar)	9	9	9	9
Caudal (l/min)	111	189	445	791
Presión (bar)	10	10	10	10
Caudal (l/min)	117	208	469	835

BOYA PARA FLOTADOR



CODIGO	DESCRIPCION	EAN	CAJA	PVP (€)
FOBOY0001	BOYA PLASTICO 3/8 ROSCA 3/16 D.90MM PARA FLOTADOR OLLETA	8435136706250	1/200	**1,869**
FOBOY0002	BOYA PLASTICO 1/2 ROSCA 6/100 D.110MM	8435136706274	1/110	**3,546**
FOBOY0022	BOYA PLASTICO 1/2 ROSCA 3/16 D.110MM PARA FLOTADOR OLLETA	8435136706267	1/110	**3,899**
FOBOY0003	BOYA PLASTICO 3/4 ROSCA 7/100 D.130MM	8435136716288	1/65	**3,936**
FOBOY0013	BOYA PLASTICO 3/4 ROSCA 6/100 D.130MM	8435136706281	1/65	**3,899**
FOBOY0004	BOYA PLASTICO 1" ROSCA 8/100 D.150MM	8435136706342	1/30	**5,779**
FOBOY0005	BOYA PLASTICO 1"1/4-1"1/2 ROSCA 9/100 D.200MM	8435136706366	1/18	**8,924**
FOBOY0007	BOYA PLASTICO 2" ROSCA 9/100 D.230MM	8435136706373	1/12	**11,460**



ØBoya ØC	Rosca Boya R2	Presión Máxima
Ø90	3/16	8,94 bar
Ø110	6/100	11,38 bar
Ø130	7/100	10,79 bar
Ø150	8/100	10,17 bar
Ø200	9/100	10,59 bar
Ø200	8/100	10,59 bar
Ø230	9/100	11,87 bar

Temperatura máxima de trabajo: 80ºC.

Con el fin de alargar la vida útil del conjunto boya y flotador, se recomienda que la temperatura constante de trabajo esté por debajo de los 50ºC

MATERIAL: Polietileno de alta densidad apto para uso alimenticio
70% RIOPOL HS-53003 + 30% OMYALENE 102M



CODIGO	DESCRIPCION	EAN	CAJA	PVP (€)
FOBOY0201	BOYA COBRE 3/8 ROSCA 3/16 D.9MM	8435085507557	1/50	
FOBOY0202	BOYA COBRE 1/2 ROSCA 6/100 D.110MM	8435085507564	1/50	**42,665**
FOBOY0203	BOYA COBRE 3/4 ROSCA 7/100 D.130MM	8435085507571	1/50	**58,719**
FOBOY0204	BOYA COBRE 1 ROSCA 8/100 D.150MM	8435085507588	1/25	**78,426**
FOBOY0205	BOYA COBRE 1"1/4 ROSCA 9/100 D.180MM	8435085507595	1/10	**116,504**
FOBOY0206	BOYA COBRE 1"1/2 ROSCA 9/100 D.200MM	8435085507601	1/10	**149,965**
FOBOY0207	BOYA COBRE 2" ROSCA 9/100 D.230MM	8435085507618	1/5	**182,236**

BOYA ESFÉRICA DE COBRE			
ØBoya ØC	R.Boya R2	Presión Máxima	Espesor chapa
Ø90	3/16	8,94 bar	0,5mm
Ø110	6/100	11,38 bar	0,5mm
Ø130	7/100	10,79 bar	0,5mm
Ø150	8/100	10,17 bar	0,5mm
Ø180	9/100	10,59 bar	0,5mm
Ø200	9/100	11,11 bar	0,6mm
Ø230	9/100	11,87 bar	0,6mm

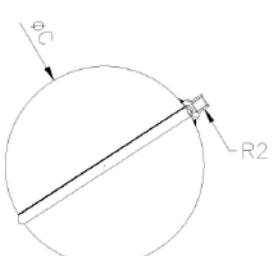

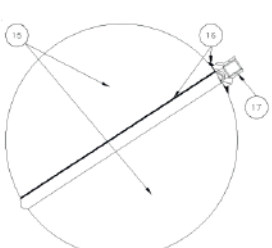

Nº	COMPONENTE	MATERIAL	CANTIDAD
17	Pitorro conector	Latón	1
16	Soldadura	Estaño	2
15	Boya (semiesferas)	Cobre recocido	2

Cobre recocido DHP conforme UNE-EN 1652 con dureza 50-60 Hv.

El proceso de fabricación de las semiesferas de la boya es de embutición en frío.

Temperatura máxima de trabajo: 130ºC.

Con el fin de alargar la vida útil del conjunto boya flotador, se recomiende que la temperatura constante de trabajo esté por debajo de los 50ºC

REDUCTORA PRESION - TEFLON



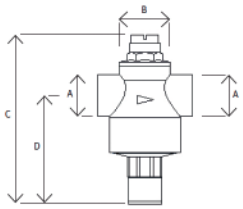

A	B	C	D
1/2"	60	113	70
3/4"	62	113	70
1"	90	162	104

CODIGO	FORED0002
DESCRIPCION	REDUCTORA PRESION ADF A PISTON 25 BAR 1/2
EAN	8435136701002
CAJA	1/40
PVP (€)	**39,653**

CODIGO	FORED0003
DESCRIPCION	REDUCTORA PRESION ADF A PISTON 25 BAR 3/4
EAN	8435136701013
CAJA	1/40
PVP (€)	**44,740**

CODIGO	FORED0004
DESCRIPCION	REDUCTORA PRESION ADF A PISTON 25 BAR 1"
EAN	8435136701024
CAJA	1/20
PVP (€)	**72,317**

· Presión máxima de trabajo 25 bar (PN-25).
· Cuerpo en latón 57-3 s/ UNE-EN 12165.
· Juntas en elastómero nitrilo NBR.
· Campo de regulación de 0,5 a 4 bar (para 1/2" y 3/4")
· 7 bar (Para 1").
· Presión de salida establecida 3 bar.
· Conexión para manómetro 1/4".

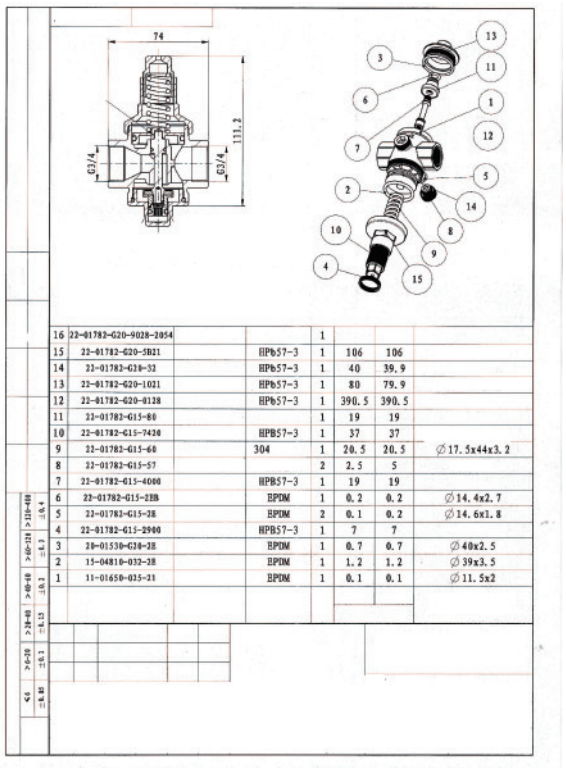

16	22-01782-G20-9028-2054			1		
15	22-01782-G20-SB21		HPb57-3	1	106	106
14	22-01782-G38-32		HPb57-3	1	40	39.9
13	22-01782-G20-1021		HPb57-3	1	80	79.9
12	22-01782-G20-0128		HPb57-3	1	390.5	390.5
11	22-01782-G15-80			1	19	19
10	22-01782-G15-7420		HPB57-3	1	37	37
9	22-01782-G15-60		304	1	20.5	20.5	∅17.5x44x3.2
8	22-01782-G15-57			2	2.5	5
7	22-01782-G15-4000		HPB57-3	1	19	19
6	22-01782-G15-2BB		EPDM	1	0.2	0.2	∅14.4x2.7
5	22-01782-G15-2E		EPDM	2	0.1	0.2	∅14.6x1.8
4	22-01782-G15-2900		HPB57-3	1	7	7
3	20-01530-G38-2E		EPDM	1	0.7	0.7	∅40x2.5
2	15-04810-032-2E		EPDM	1	1.2	1.2	∅39x3.5
1	11-01650-035-21		EPDM	1	0.1	0.1	∅11.5x2



CODIGO	FOTEF0012
DESCRIPCION	TEFLON ADF CARRETE 12X12X0.075 ALTA PRESTA-CIONES 40 GRAMOS X CM3
EAN	8435136709503
CAJA	10/1000
PVP (€)	**0,433**

ARTÍCULO EN NETOS

FOTEF0013
TEFLON ADF CARRETE 12X12X0.100 ALTA PRESTA-CIONES 40 GRAMOS X CM3
8435136002901
10/1000
0,541

ARTÍCULO EN NETOS

FOTEF0050
TEFLON ADF CARRETE 50X19X0.100 ALTA PRESTA-CIONES 40 GRAMOS X CM3
8435136000709
10/250
2,853

ARTÍCULO EN NETOS

CARACTERÍSTICAS:
· Alta resistencia química: No reacciona con la mayoría de sustancias químicas, por lo que puede usarse con agua, gas y otros fluidos.
· Impermeabilidad: Evita fugas al sellar completamente las uniones roscadas.
· Resistencia a altas temperaturas: Puede soportar temperaturas aproximadamente entre -200°C y 260°C.
· Bajo coeficiente de friccion: Facilita el roscado y ajuste de las piezas, evitando que se traben.
· Material flexible y fácil de aplicar: Se adapta fácilmente a las roscas de diferentes tamaños.
· Aislante eléctrico: El PTFE es un buen aislante eléctrico, lo que lo hace útil en algunas aplicaciones técnicas.
· Durabilidad: No se deteriora facilmente con el tiempo ni con la humedad.

USOS:
· Instalaciones de agua potable.
· Tuberías de gas.
· Sistemas de aire comprimido.
· Conexiones de grifos, válvulas y accesorios de fontanería.



We played king of the mountain out on the end
The world come chargin' up the hill, and we were women and men
Now there's so much that time, time and memory fade away
We got our own roads to ride and chances we gotta take
We stood side by side each one fightin' for the other
We said until we died we'd always be blood brothers

Now the hardness of this world slowly grinds your dreams away
Makin' a fool's joke out of the promises we make
And what once seemed black and white turns to so many shades of gray

We lose ourselves in work to do and bills to pay
And it's a ride, ride, ride, and there ain't much cover
With no one runnin' by your side my blood brother

On through the houses of the dead past those fallen in their tracks
Always movin' ahead and never lookin' back
Now I don't know how I feel, I don´t know how I feel tonight
If I've fallen 'neath the wheel, if I´ve lost or I´ve gained sight
I don't even know why, I don´t know why I made this call
Or if any of this matters anymore after all

But the stars are burnin' bright like some mystery uncovered
I'll keep movin' through the dark with you in my heart
My blood brother

ÍNDICE

A

· ACCESORIOS BAÑO SERIE AMADEUS ACERO INOX MACIZO ADF 186-187
· ACCESORIOS BAÑO SERIE CELTAS ADHESIVOS LATON ADF . . . 194
· ACCESORIOS BAÑO SERIE ETIOPIA 100% LATON ADF. 199-200
· ACCESORIOS BAÑO SERIE HELENA ACERO INOX + ZINC ADF . 184-185
· ACCESORIOS BAÑO SERIE HERCULES
· ACERO INOX-LATON CW617 ADF 184
· ACCESORIOS BAÑO SERIE NUEVA YORK 100% LATON ADF. . 195-196
· ACCESORIOS BAÑO SERIE PARIS 100% LATON ADF 201-202
· ACCESORIOS BAÑO SERIE SHANGHAI 100% LATON ADF . . 197-198
· ACCESORIOS BAÑO SERIE SYDNEY
ADHESIVOS 100% LATON ADF 190-192
· ACCESORIOS BAÑO SERIE VICTORIA
ADHESIVOS 100% LATON ADF 193
· ADAPTADORES 3/4 X 24/100 Y 22/100 PARA GRIFOS 154
· ALARGOS GRIFOS LATON PULIDOS Y CROMO ADF. 21
· ALARGOS LATON ROSCADO Y SALIDA FITTING
PARA BOMBAS ADF 25
· ATOMIZADORES GRIFERIA 146-147
· ATOMIZADORES FLEXIBLES MULTIFUNCION PARA GRIFOS. . . . 166

B

· BARRAS DE DUCHA DESLIZANTES ACERO INOX ADF 115-116
· BARRAS VARIOS MODELOS AYUDA DISCAPACITADOS ADF. . . . 163
· BOYAS INOXIDABLES PARA FLOTADORES AD 56
· BRAZO DUCHA ADF 152

C

· CABINAS HIDROMASAJE ADF 218-225
· CAÑOS COMO DESPIECES BATERIAS FREGADERO ADF 171
· CAÑOS SUELTOS REPUESTOS GRIFERIAS ADF E IDROMIX . . 143-144
· CARTUCHOS ADF E IDROMIX PARA GRIFERIAS 141-142
· CASQUILLOS LISOS PVC ADF 18
· CODOS 2 BOCAS IGUAL LATON PE ADF 5-8
· CODOS 2 BOCAS IGUAL LATON PE NEGRO ADF 11
· CODOS 45º ROSCA HEMBRA ACERO INOX 316 ADF 59
· CODOS COBRE 35
· CODOS LISOS 90º Y 45º PVC ADF 17
· CODOS MURAL LATON ROSCADO ADF 7
· CODOS ROSCA HEMBRA ACERO INOX 316 ADF. 59
· CODOS ROSCA HEMBRA LATON PE ADF. 6-8
· CODOS ROSCA MACHO LATON PE ADF 21
· CODOS ROSCA MACHO PE NEGRO ADF. 11
· COLLARINES REFORZADOS PE NEGRO ADF 15
· COLLARINES TAPAPOROS LATON PARA TUBO COBRE ADF 26
· CONTRARROSCAS ADF ACERO INOX AISI316. 62
· CRUCES ADF ACERO INOX AISI316. 60
· CRUCES LATON ROSCADO ADF 26
· CUBOS BAÑO Y BASURA ACERO INOX ADF 206
· CURVAS COBRE DIVERSOS TIPOS ADF 35-36
· CURVAS H-H Y M-H 45º Y 90º LATON ADF 24
· CURVAS SALIDA FITTING PARA BOMBAS ADF. 25
· CURVAS ADF SALIDA FITTING LATON 42
· CURVAS H H Y M H LATON ROSCADO 45º ADF Y G.F 42
· CURVAS H H Y M H LATON ROSCADO 90º ADF Y G.F 41

D

· DISPENSADORES BOBINAS SECAMANOS ABS ADF. 169
· DISPENSADORES HIGIENICO GIGANTE ACERO INOX Y ABS ADF. . 169
· DISPENSADORES JABON LIQUIDO ACERO INOX Y ABS ADF . 170-171
· DISPENSADORES TOALLETAS PAPEL ACERO INOX Y ABS ADF . . . 169

E

· EMBELLECEDOR CROMO Y NEGRO GRIFERIAS PARED ADF. . . . 145
· ENLACES 3 P.ROSCA MACHO LATON ROSCAR SOLDAR ADF . . . 33
· ENLACES RECTO LATON PE ADF 5-7
· ENLACES RECTO Y REDUCIDOS PE NEGRO ADF 12
· ENLACES ROSCA HEMBRA LATON PE ADF 5-7
· ENLACES ROSCA HEMBRA LATON SOLDAR ROSCAR ADF . . . 32
· ENLACES ROSCA HEMBRA PE NEGRO ADF 13
· ENLACES ROSCA MACHO LATON PE ADF 5-7
· ENLACES ROSCA MACHO PE NEGRO ADF 13
· ENTRONQUES MACHO ACERO INOX 316 SOLDAR TUBO ADF . . 61
· ENTRONQUES MACHO LATON SOLDAR ROSCAR ADF 33
· ENTRONQUES MANGUERA ACERO INOX.AISI316 ADF 60
· ENTRONQUES MANGUERA LATON ROSCADO ADF 27
· ESPEJO ACERO INOX ADF 205
· ESTANTES PARED Y SUELO LATON Y ACERO INOX 304 ADF. . 188-189
· EXCENTRICAS GIGANTES Y STANDARD GRIFERIA ADF 147
· EXPOSITORES ADF GRIFERIA 156-157

F

· FILTROS INCLINADOS LATON ADF 50
· FILTROS INCLINADOS ACERO INOX ADF. 58
· FILTROS INOX VALVULAS PIE FONDO 51
· FLEXOS DUCHA VARIOS MODELOS ADF. 153-154
· FLOTADORES GUIAS VARILLA RECTA Y ARTICULADA ADF . . 215
· FLOTADORES INOX AISI304 ADF. 56

G

· GRIFERIAS INDUSTRIAL DOMESTICA ADF Y ALJOR PROFESIONAL 118-122
· GRIFERIAS SERIE BRUCE ADF 133
· GRIFERIAS SERIE CENXI ACERO INOX ADF 106-117
· GRIFERIAS SERIE CLASSIC ADF 135
· GRIFERIAS SERIE DETTY ADF 128
· GRIFERIAS SERIE DUNGARVAN ADF 90-91
· GRIFERIAS SERIE INES ADF. 104-105
· GRIFERIAS SERIE JIB ADF 129
· GRIFERIAS SERIE LOCHES ADF 72-79
· GRIFERIAS SERIE LUO ADF 136-138
· GRIFERIAS SERIE MINIMALISTA ADF 96-103
· GRIFERIAS SERIE OLD SINK ADF. 134
· GRIFERIAS SERIE OSMOSIS ADF 80-83
· GRIFERIAS SERIE RICHI ADF 130-132
· GRIFERIAS SERIE SARA ADF 126-127
· GRIFERIAS SERIE SPARTA ADF. 84-89
· GRIFERIAS SERIE ST.PAUL ADF 66-71
· GRIFERIAS SERIE STAR ADF. 124-125
· GRIFERIAS SERIE TIMISOARA ADF 92-95
· GRIFOS ESFERA JARDIN SERIE ACERO INOX.AIS316 ADF 56
· GRIFOS ESFERA JARDIN SERIE CAION LATON ADF 49
· GRIFOS ESFERA JARDIN SERIE CAMBRE LATON ADF 54
· GRIFOS ESFERA JARDIN SERIE SILVA ADF 45
· GRIFOS LAVADORA ADF. 211
· GRIFOS MIXTOS LAVABO-LAVADORA ADF 211

I

· INTERCAMBIADORES REPUESTOS GRIFERIAS BAÑO ADF 144

J

· JUNTAS RACOR TIPO BARCELONA 27

L

· LLAVES REGUALACION ESCUADRA ADF 212

M

· MANETAS MEDICALES ADF PARA GRIFERIAS 148
· MANETAS SUELTAS MONOMANDOS GRIFERIAS 147
· MANGOS DUCHA VARIOS MODELOS. 148-150
· MANGUITOS COBRE VARIOS TIPOS 38-39
· MANGUITOS ELECTROLITICOS 39
· MANGUITOS FLEXIBLES LAVABO ROSCA PLASTICO 212
· MANGUITOS LISOS PVC ADF 17
· MANGUITOS H H ACERO INOX AISI316 ADF 61
· MANGUITOS H H LATON ROSCADO ADF 22
· MANGUITOS H ROSCAR-ROSCAR PVC ADF 19
· MANGUITOS M PEGAR-ROSCAR PVC ADF 19
· MANGUITO W.C FLEXIBLE ADF 209
· MARSELLAS M H LATON ROSCADO ADF. 29

P

· PISTOLAS GRIFOS INDUSTRIALES Y DOMESTICOS 150
· PORTATOALLAS ACERO INOX Y LATON ADF 188-189
· PORTATOROLLOS ACERO INOX VARIOS MODELOS ADF . . 205
· PORTAVASOS CON JABONERA BRAZOS MOVILES ADF 206
· PUENTES CONTADOR LATON ROSCADO ADF 25

R

· RACORES DEPOSITO URALITA LATON ROSCADO ADF 29
· RACORES TIPO BARCELONA LATON ADF. 27
· REDUCTORAS PRESION ADF 217
· ROCIADORES DUCHA VARIOS MODELOS LATON, ABS E INOX ADF
. 151-153

S

· SIFONES BOTELLA ACERO INOX LAVABO 212
· SOPORTES DUCHA GRIFERIAS ADF. 152-153

T

· TAPONES COBRE 37
· TAPONES FINAL PE NEGRO ADF 13
· TAPONES FINAL PVC ADF 18
· TAPONES MACHO Y HEMBRA ACERO INOX AISI316 ADF . . 60
· TAPONES MACHO Y HEMBRA LATON ROSCADO ADF 31
· TAPONES MACHO PVC ADF 32
· TEFLON ADF EN CARRETES 217
· TES 3 BOCAS IGUAL LATON PE ADF 6-8
· TES 3 BOCAS IGUAL PE NEGRO ADF 13
· TES COBRE DIVERSOS TIPOS 37
· TES LISAS PVC ADF 17
· TES PE NEGRO ADF 14
· TES ROSCA HEMBRA ACERO INOX AISI316 ADF 59
· TES ROSCA HEMBRA PEGAR-ROSCAR PVC ADF 19
· TES ROSCA HEMBRA LATON ROSCADO ADF 22
· TES ROSCA HEMBRA ROSCAR-ROSCAR PVC ADF 19
· TES ROSCA HEMBRA LATON SOLDAR ROSCADO ADF 33
· TOALLEROS ORIENTABLES ACERO INOX Y LATON ADF 204
· TORNILLOS SUJECCION GRIFERIA ADF 145
· TUERCAS RED.EXG.ACERO INOX AISI316 ADF 63
· TUERCAS RED.EXG.LATON ROSCADO ADF 30
· TUERCAS RED.EXG.PVC ADF 12
· TUERCAS UNION H H Y M H ACERO INOX.AISI316 ADF . . 61-62
· TUERCAS UNION H H Y M H LATON ROSCADO ADF 23
· TUERCAS UNION O-RING LATON ROSCADO ADF 23
· TUERCAS UNION PVC ADF 18

V

· VALVULAS ACOPLES PP PARA PE NEGRO ADF 28
· VALVULAS CLAPETAS ADF 50
· VALVULAS CLICK CLACK ADF 212
· VALVULA DSESAGUE AUTOMATICO LAVABO ADF 146
· VALVULAS ESFERA ACERO INOX AISI316 ESFERA 2 PIEZAS H H . . 56
· VALVULAS ESFERA ACERO INOX AISI316 ESFERA 3 PIEZAS H H . . 57
· VALVULAS ESFERA ACERO INOX AISI316 MARIPOSA H H Y M H . . 57
· VALVULAS ESFERA ACERO INOX AISI316 MINI M H ADF. 57
· VALVULAS ESFERA LATON MINI H H Y M H ADF 49
· VALVULAS ESFERA LATON PURGADOR ADF 48
· VALVULAS ESFERA LATON RACOR COLECTOR ADF 49
· VALVULAS ESFERA LATON SERIE CAION LATON ADF 47-48
· VALVULAS ESFERA LATON SERIE CAMBRE LATON ADF . . . 53-54
· VALVULAS ESFERA LATON SERIE SILVA LATON ADF 44-45
· VALVULAS ESFERA LATON SERIE VIVEIRO ADF 54
· VALVULAS ESFERA LATON SOLDAR SOLDAR ADF 48
· VALVULAS ESFERA PP PARA TUBO PVC ADF 16
· VALVULAS RETENCION ACERO INOX AISI316 ADF 58
· VALVULAS RETENCION LATON ADF 50
· VENTURIS HIDROINYECTOR LATON ROSCADO ADF 25
· VOLANTES SUELTOS GRIFERIAS ADF 147

NOTAS

Condiciones generales de venta.

TARIFA DE PRECIOS:

Adefer Iglesias,S.L. se compromete a respetar los precios indicados en este Catálogo así como su tipología. Cualquier variación en los mismos, descatalogación o cambio de diseño que se produzca en los productos será comunicada con antelación por medio de las vías de comunicación usuales (correo ordinario, email, web...) reservándose Adefer Iglesias,S.L. el derecho de actuación sobre estos aspectos.

EXPEDICIONES:

Portes pagados para pedidos superiores a 500 € Netos en toda la Península Y Portugal. Para Baleares, Canarias, Ceuta y Melilla el pedido mínimo para el pago del porte será de 1.500€ para portes así como de 300 € para suministros dentro de la Comunidad de Galicia. Mercancías enviadas a Francia o Irlanda este mínimo de portes se situará en 4.000€. Las mercancías que se expidan con el porte pagado viajan siempre por cuenta y riesgo de Adefer Iglesias, S.L. Las mercancías a porte debido viajan siempre por cuenta y riesgo del comprador.

RECLAMACIONES:

Las eventuales reclamaciones relacionadas con el deterioro de las mercancías por parte del transportista han de efectuarse dentro del plazo de las 24 horas siguientes a la recepción de las mismas. Cualquier otro tipo de reclamación relacionada con el contenido de los envíos ha de efectuarse en el plazo máximo de 7 días desde su recepción. Fuera de estos plazos Adefer Iglesias, S.L. se reserva el derecho de poder atender o no esas eventuales reclamaciones.

DEVOLUCIONES DE MATERIAL:

En una deferencia comercial Adefer Iglesias,S.L. no aplicará ningún tipo de demerito por devoluciones de material imputables a errores cometidos por sus clientes siendo responsabilidad de los mismos la gestión y pago del transporte por medio del cual se realicen esas devoluciones salvo acuerdo en sentido contrario.

GARANTIA:

Queda limitada al reemplazo de las piezas reconocidas como con un defecto en su fabricación dentro de los periodos que la Ley establece al respecto.

PROPIEDAD DE LA MERCANCIA:

Adefer Iglesias,S.L. se reserva el derecho de propiedad sobre la mercancía suministrada hasta que el comprador no hubiera satisfecho íntegramente el importe de la misma. En ese intervalo se considerara que la mercancía se encuentra en concepto de depósito y custodia pudiendo ser retirada por incumplimiento de pago en el plazo estipulado.

CONDICIONES DE PAGO:

Será de aplicación lo dispuesto en la Ley 15/2010 que limita los plazos máximos de pago en las transacciones comerciales.

LITIGIOS:

En caso de litigio, las partes aceptan dirimir sus diferencias en los Juzgados de La Coruña, con renuncia explicita a cualquier otro fuero.

ADEFER IGLESIAS, S.L.
Avda. Nostián. Naves 18-20
15140 MEICENDE Arteixo - A Coruña

Tlf.: 981 259 801 (3 líneas)
Fax: 981 259 622

email: pedidos@adeferiglesias.com

www.adefer.es